PTRS1000
Air Reciprocating Saw

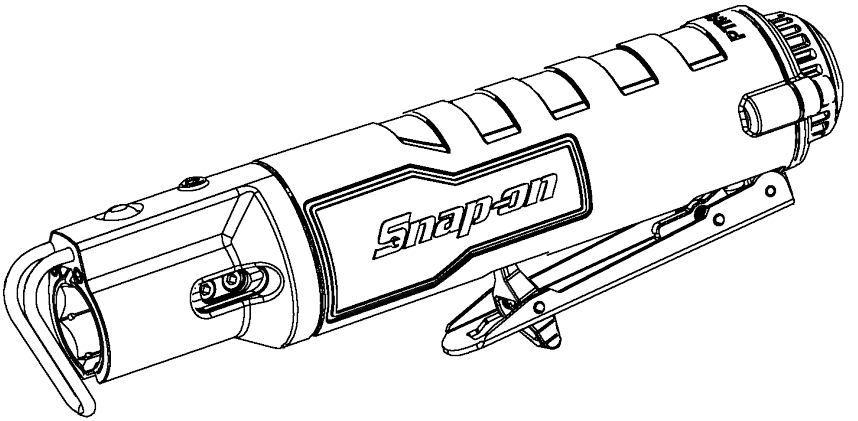

EN ORIGINAL INSTRUCTIONS

NL VERTALING VAN DE OORSPRONKELIJKE GEBRUIKSAANWIJZING

FR TRADUCTION DES INSTRUCTIONS ORIGINALES

DE ÜBERSETZUNG DER ORIGINALANLEITUNGEN

IT TRADUZIONE DELLE ISTRUZIONI ORIGINALI

ES TRADUCCIÓN DE LAS INSTRUCCIONES ORIGINALES

JA 原文説明書の翻訳

Snap-on

CE

EN

PTRS1000
Air Reciprocating Saw

SAFETY INFORMATION

Read these instructions carefully before installing, operating, servicing or repairing this tool. Keep these instructions in an accessible place.

Safety Messages

Snap-on Tools Company provides safety messages to cover reasonable situations that may be encountered when operating, servicing or repairing air tools. It is the responsibility of operators and servicing technicians to be knowledgeable about the procedures, tools and materials used, and to satisfy themselves that the procedures, tools and materials will not compromise their safety, that of others in the work place or the tool.

General Power Tool Safety Messages

⚠WARNING

Read all safety warnings and all instructions.
Failure to follow the warnings and instructions may result in electric shock, fire and/or serious injury.

SAVE ALL WARNINGS AND INSTRUCTIONS FOR FUTURE REFERENCE

⚠WARNING



Improper use of power tools and accessories can cause broken tools.
- **Read instructions before operating power tools.**
- **Be sure these instructions accompany the tool when passed from one user to a new or inexperienced user.**

Broken tools can cause injury.



Power tools can cause flying particles during use.
- **Wear safety goggles, user and bystanders.**

Flying particles can cause injury.



Power tools generate noise.
- **Wear hearing protection, user and bystanders.**

Prolonged exposure to noise can cause hearing loss.



Power tools vibrate.
- **Avoid prolonged exposure to vibration, repetitive motions and uncomfortable positions.**
- **Stop using the tool if discomfort, tingling feeling or pain occurs. Seek medical advice before resuming use.**

Prolonged exposure to vibration, repetitive motions and uncomfortable positions can cause injury.



Risk of contamination from hazardous dust.
- **Wear an approved dust mask or respirator when using power tools that create dust.**
- **Some dust created by power sanding, sawing, grinding, drilling and other construction activities contains chemicals known to cause cancer, birth defects or other reproductive harm.**
- **The sawing of certain materials may create hazardous dust that may require special breathing apparatus. Check before using tool.**
- **If devices are provided for the connection of dust extraction and collection facilities, ensure these are connected and properly used.** *Use of dust collection can reduce dust-related hazards.*
- **Be sure that exhaust air does not point toward user or any other person, material, or substances that could become contaminated by oil droplets.**

Inhaling exhaust air or hazardous dust can cause injury.

Sudden changes in motion or position can occur while using the tool.
- **Anticipate and be alert for changes in motion during start up and operation.**
- **Maintain a secure grip.**
- **Anticipate reaction force. Adjust your stance and hold tool securely.**



Risk of entanglement.

- **Keep body parts away from moving parts.**
- **Dress properly. Do not wear loose clothing or jewellery. Keep your hair, clothing and gloves away from moving parts.** *Loose clothes, jewellery or long hair can be caught in moving parts.*
- **Wear protective hair covering to contain long hair.**
- **Remove adjusting keys or wrenches before turning the tool on.** *A wrench or a key left attached to a moving part of the power tool may result in personal injury.*
- **Do not carry tool with your finger on the trigger.**
- **Do not lock, tape, wire, etc., the trigger in the ON position.**
- **Do not use the power tool if the trigger does not turn it on and off.** *If the tool fails to turn off by releasing the trigger, do not drop the tool. Stop air flow using the emergency shut-off valve. Mark the tool as broken and have the tool serviced.*
- **Keep handle dry, clean and free from oil and grease.**
- **Always shut off air supply and disconnect tool from air supply when changing accessories.** *Such preventive safety measures reduce the risk of starting the power tool accidentally.*

Entanglement can cause injury.



Flammable vapors can explode.

- **Do not use near flammable vapors or near a gas line or gas tank.**
- **Direct tool exhaust air away from flames or hot surfaces.**
- **Do not lubricate tools with flammable or volatile liquids such as kerosene, diesel or jet fuel.**
- **Use only recommended lubricants.**

Explosion and flames can cause injury.

Sawing metals create sparks that can ignite flammable materials and vapors.

- **Do not operate power tools in explosive atmospheres, such as in the presence of flammable liquids, gases, or dust.**

Power tools create sparks which may ignite the dust or fumes.

Lubricating oil is discharged with exhaust air.

- **Operate tool in a well-ventilated area.**
- **Avoid breathing exhaust air.**

Breathing air with oil mist can cause injury.



Electricity can cause electric shock.

- **Do not use on or near live electrical circuits, or under the influence of medication, drugs or alcohol.**
- **This tool is not insulated against electrical shock.**
- **Do not cut into existing walls or other blind areas where electrical wiring may exist.** *If this situation is unavoidable, disconnect all fuses or circuit breakers feeding this worksite. Cutting accessory contacting a "live" wire may make exposed metal parts of the power tool "live" and could give the operator an electric shock.*

Electric shock can cause injury

⚠ WARNING

Work area can contain hazards.

- **Keep work area clean and well lit.** *Cluttered or dark areas invite accidents.*
- **Keep children and bystanders away while operating a power tool.** *Distractions can cause you to lose control.*
- **Stay alert, watch what you are doing and use common sense when operating a power tool. Do not use a power tool while you are tired or under the influence of drugs, alcohol or medication.** *A moment of inattention while operating power tools may result in serious personal injury.*
- **Before using the tool, make sure that a shutoff device has been fitted on the supply line and the location is well-known and easily accessible so that the air supply to the tool can be shut off in an emergency.**
- **Never lay a tool down until the attachment has stopped moving.**
- **Do not overreach. Keep proper footing and balance at all times.** *This enables better control of the power tool in unexpected situations.*
- **Do not allow bystanders to contact tool.**
- **Keep bystanders at a safe distance from the work area.**
- **Wear appropriate protective apparel, users and bystanders.**
- **Direct exhaust air to avoid blowing air or debris from the workpiece onto the user or bystanders.**
- **When operating in heights, be aware of things below and around you.**
- **When tool is not in use, shut off the air supply and press trigger or lever to relieve air pressure.**
- **If tool is not to be used for a period of time, lubricate it, disconnect it from the air supply line and store it in a dry place with moderate temperature.**
- **Store tools when not being used in a high, dry and locked area that can not be accessed by children.**

Work area hazards can cause injury.

⚠WARNING

Risk of whipping compressed air hoses.

- **Attach air lines securely.**
- **Check the air hose and fittings regularly for wear.**
- **Do not connect quick-connect couplings directly to the tool.**
- **Use a whip air hose no longer than 60" (150 cm).**

Whipping compressed air hose can cause injury.

Untrained users can create hazards.

- **Use clamps or another practical way to secure and support the workpiece to a stable platform.** *Holding the work by hand or against your body leaves it unstable and may lead to loss of control.*
- **Secure material before cutting. Never hold it in your hand or across legs.** *Small or thin material may flex or vibrate with the blade, causing loss of control.*
- **Use the right tool. Do not use a tool that is too light or too heavy for the work.**
- **Use the power tool, accessories and tool bits etc., in accordance with these instructions, taking into account the working conditions and the work to be performed.** *Use of the power tool for operations different from those intended could result in a hazardous situation.*
- **Do not force the power tool. Use the correct power tool for your application.** *The correct power tool will do the job better and safer at the rate for which it was designed.*
- **Operate air tools at 90 psig (6.2 bar, 620 kPa) maximum air pressure.**
- **It is expected that users adopt safe working practices and observe all local, regional or country legal requirements when installing, using or maintaining this tool.**

Improper repairs or lack of maintenance can create hazards.

- **Do not modify or make temporary repairs. Use only genuine Snap-on replacement parts for maintenance and repair. Servicing and repairs should be performed only by trained personnel.**
- **Do not use the tool if it vibrates too much, makes unusual noises, has loose parts, or shows any other sign of damage.**
- **If tool malfunctions, discontinue use and immediately arrange for service and repair. If it is not practical to remove the tool from service, shut off the tool air supply, write a warning tag and attach the tag to the tool.**
- **Do not remove any manufacturer fitted safety devices (e.g., wheel guards, safety trigger, speed governors).**
- **If this tool becomes damaged beyond repair, disassemble and degrease the tool. Then separate all parts by material type and recycle.**

Improper parts, repair or maintenance can cause injury.

Air Reciprocating Saw Safety Messages

⚠WARNING

Using damaged and incorrect saw accessories can cause flying particles.

- **Do not use chipped, cracked or damaged saw blades.**
- **Use accessories rated at tool SPM (product specific) or higher.**
- **Fully insert and securely tighten blade into the collet before operating tool.**

Flying particles can cause injury.

Avoid contact with the sharp edge of the blade.

- **Keep body parts away from the sharp edges of the blade.**
- **Never operate the tool with a damaged blade.**
- **Keep cutting tools sharp and clean.** Properly maintained cutting tools with sharp cutting edges are less likely to bind and are easier to control.
- **Remove the blade from the tool before cleaning or sharpening the blade.**
- **Always handle the blades by grasping the blade housing. Never grasp the sharp edge of the blade.**
- **When removing the blade from the tool avoid contact with skin and use proper protective gloves when grasping the blade or accessory.** *Accessories may be hot after prolonged use.*
- **Operate the tool with the blade pointed away from your body.**
- **Maintain power tools. Check for misalignment or binding of moving parts, breakage of parts and any other condition that may affect the power tools operation. If damaged, have the power tool repaired before use.** *Many accidents are caused by poorly maintained power tools.*
- **Keep hands away from cutting area. Do not reach under material being cut.** *The proximity of the blade to your hand is hidden from your sight.*
- **Make certain all adjusting screws and the blade are tight before making a cut.** *Loose adjusting screws and clamps can cause the tool or blade to slip and loss of control may result.*

Contacting the sharp blade can cause injury.

SAVE THESE INSTRUCTIONS

Functional Description

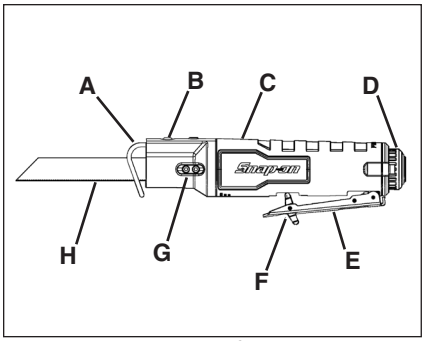

Figure 1: PTRS1000

A – Blade Guide
B – Adjustment Bolt
C – Grip
D – Exhaust Reflector
E – Trigger
F – Safety
G – Set Screws
H – Blade

Specifications

PTRS1000

Specifications at 90 psig (6.2 bar, 620 kPa)

Air Pressure, Working .....90 psig (620 kPa)
Free Running Speed .....9,000 SPM
Air Consumption, Freespeed .. 2.4 CFM (15 SCFM)
Air Inlet Thread Size .....1/4"–18 NPT
Air Supply Hose Size .....5/8" ID min (16 mm)
Stroke Length .....3/8" (9.5 mm)
Length .....8.5" (215 mm)
Weight .....1.57 lbs (714 g)
Max Air Supply Hose Length ..... 30' (10 m)

Noise* (Tested in accordance with ISO 15744)
Sound Pressure Level (A) .....87.2 dB
Uncertainty, K.....3.0 dB
Sound Power Level (A) .....98.2 dB
Uncertainty, K.....3.0 dB
Vibration* (Tested in accordance with ISO 28927)
Vibration Level .....10.0 m/s²
Uncertainty, K.....1.49 m/s²

**These declared values were obtained by laboratory type testing with the stated standards and are not adequate for use in risk assessments. Values measured in individual work places may be higher. Values and risk of harm experienced by an individual user are unique and depend upon the environment and manner in which the user works, the work piece and the workstation design, as well as upon the exposure time and the physical condition of the user.*

Snap-on disclaims liability for the consequences of using the declared values, instead of values reflecting the actual exposure determined in an individual risk assessment in a work place situation over which we have no control.

Applications

Snap-on PTRS1000 Air Saw is a versatile, easy to use tool with a dual-chuck mechanism allowing the additional use of 0.035" thick reciprocating saw blades up to 6" in length.

The tool is designed to cut through plastic, rubber, wood, sheet metal, and up to 1/8" mild steel. Your tool includes an ergonomic grip, 360-degree adjustable exhaust deflector, and a variable speed paddle style trigger.

Air Supply

Air tools operate best on clean, moisture-free, well-lubricated air at a constant pressure of 90 psig (6.2 bar, 620 kPa) maximum.

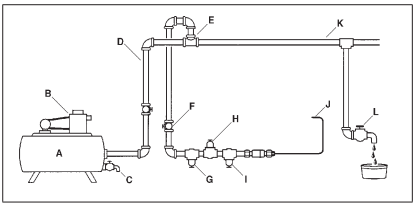

Figure 2: Air Supply

A – Receiver Tank, Minimum 40 Gallon (151.5 liters)
B – Compressor, Sufficient Capacity
C – Drain, Daily
D – Pipe and Fittings, Minimum 1/2"
E – Top Air Intake
F – Shut Off Valve, Easily Reached
G – Filter
H – Air Regulator, Set at Working Pressure
I – Lubricator
J – Air Tool Connection
K – Low Spot, Water Trap
L – Drain, Daily

Piping System

The piping system should be large enough to avoid an excessive pressure drop under maximum flow conditions. All pipe fittings and hose outlets should be 1/2" and should be arranged so there are no low spots that collect water which cannot be drained daily. Do not use an air hose less than 3/8" ID or one that is too long because pressure drop under maximum flow conditions could reduce performance.

√ Accessories are available for air tight connections.

Air Compressor

The air compressor should have sufficient capacity to deliver 2.4 cfm (15 SCFM) at 90 psig (6.2 bar, 620 kPa) at each outlet while the tool is running. The receiver tank should have sufficient capacity to provide surge balance for each air tool.

Filter

The ***Snap-on*** AHR424 Filter, or equivalent, should be used to assure clean air for the tool. Water, dirt and scale act as abrasives which could damage the air tool. A filter unit should be installed between the compressor and the air regulator and air lubricator.

Air Regulator

Regulated air pressure is necessary for proper performance of the tool. The ***Snap-on*** AHR426 Regulator, or equivalent, will adjust and maintain the recommended air pressure of 90 psig (6.2 bar, 620 kPa). Pressure less than this reduces efficiency, while pressure greater than this increases blows and speed beyond the rated capacity—creating potential hazards and possible damage to the air tool. Check the air pressure at the regulator while using the tool in a normal manner.

Air Line Lubricator

√ Do not use a heavy grade of oil because stalling and low performance will result.

The preferred method of lubricating the air motor is to use an air line lubricator such as the ***Snap-on*** AHR428 Lubricator. It should be filled with ***Snap-on*** IM6 Air Motor Oil or a good grade of SAE 10W oil.

If an air line lubricator is not used, lubricate the air motor by injecting approximately 1/8 oz. (3.7 ml) of IM6 Air Motor Oil into the air inlet of the tool each day before using it. IM6 Oil is specially formulated for air tools and no flushing solvent is needed.

Flushing

If the unit seems sluggish apply 3 or 4 squirts of IM6 Air Motor Oil into the air inlet of the tool each day before using, and again at the end of each work day.

Operation

Safety

Your tool is equipped with a trigger safety mechanism. The trigger safety functions to prevent accidental start. In order to use the tool, first rotate the safety forward and then apply pressure to the trigger to achieve the desired speed. (Figure 3)

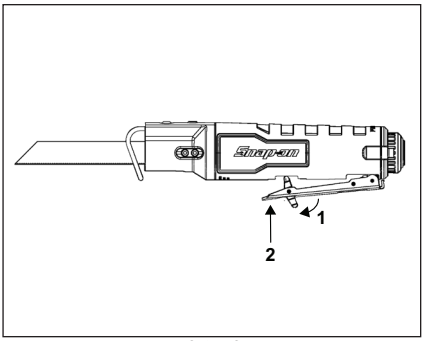

Figure 3: Safety Operation

Variable Speed Paddle Trigger

Your tool is equipped with a variable speed paddle trigger. The tool can be turned “ON” or “OFF” by squeezing or releasing the trigger. The blade plunger stroke rate can be adjusted from the minimum to maximum labeled stroke rate by the distance you depress the trigger. Apply more pressure to increase the speed and release pressure to decrease speed.

High speed settings are generally used for fast cutting or when softer cutting materials such as wood, composite materials, and plastics. Slower speed settings are generally used when precision is required or when cutting harder materials. Materials typically cut using slower speeds include sheet metal, conduit and pipe.

Exhaust Deflector

Your tool is equipped with a 360 degree exhaust deflector. Rotate the exhaust deflector in a position so that debris is not directed toward the user or bystanders.

Always wear a mask, goggles, and hearing protection to avoid injury. Exposure to debris can cause respiratory irritation.

Air Strainer (PTRS1000)

An air strainer is built into the removable air inlet bushing located at the rear of the tool. To clean, remove the bushing and use an air hose to blow dirt and other particles from the screen and bushing. Torque the air inlet bushing to 120-140 in. lb. (13.6-15.8 N•m).

Preparing the Saw Blade Selection

No one blade can be efficient on all cutting jobs. Different materials require specially designed blades. Since your reciprocating saw can cut so many materials, many types of Snap-on blades are available. Be sure to use the proper blade to insure proper cutting performance.

⚠WARNING

Disconnect the air hose before changing blades.

IT IS NOT RECOMMENDED TO INSTALL THE BLADE UPSIDE DOWN.

DO NOT REMOVE HOT BLADES.

ONLY USE RECOMMENDED BLADES. USING TOO LONG OR TOO COARSE BLADES CAN RESULT IN INJURY.

ONLY USE THE SUPPLIED SNAP-ON SET SCREWS (SEE PARTS LIST). Using generic set screws on the PTRS1000 can cause the blade to loosen during use, resulting in injury.

CHECK SET SCREWS FOR LOOSENING AFTER EXTENDED USE OR STORAGE.

Installing Blades

1. Users and bystanders should always wear safety goggles around power tools.
2. Disconnect the tool from the air line.
3. Using the supplied hex tool, loosen both set screws approximately 3 full rotations so that the blade can slide in freely.

   IT IS NOT NECESSARY TO FULLY REMOVE THE SET SCREWS IN ORDER TO INSERT THE BLADE.
4. Place the blade in the collet and slide it in UNTIL IT BOTTOMS OUT. You should hear a faint metallic clicking when the blade bottoms out – if you do not hear this and are using a painted blade, check to make sure the paint is not binding on the collet. For your safety, do not handle a hot blade.
5. Tighten the rear-most set screw (closest to the grip) to 15-20 in-lbs.
6. Tighten the front-most set screw to 15-20 in-lbs. If you are using the PTRS1000 with a 6" blade, this set screw must align with the hole in the saw blade. (fig 5)
7. Pull on an unsharpened surface of the blade to ensure it is secure. If it is loose, re-adjust as necessary.
8. Connect the tool to the air line and test the blade, slowly increasing speed. Do not point the tool toward anyone while doing this.
9. Use the saw as directed.

Note: Saw blades thicker than 0.057" should not be used.

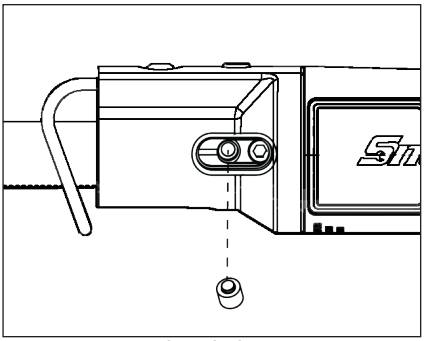

Figure 4: PTRS1000 Set Screw Alignment

Removing Blades

After the tool has been set aside to cool down, loosen both set screws and pull to remove the blade.

Adjusting the Blade Guide (Depth of Cut)

The blade guide acts to absorb the cutting force against the workpiece. If cutting in a location where clearance is a concern, move the blade guide forward to adjust the depth of cut. Using the supplied hex tool, loosen the adjustment bolt (front-most bolt with the washer) to adjust the blade guide forward or backward as necessary. Securely tighten the adjustment bolt before using the tool.

If the depth of cut is not deep enough with a standard air saw blade, the PTRS1000 is equipped with a dual-chuck mechanism that allows it to use reciprocating saw blades up to 6 inches in length.

DO NOT OPERATE THE TOOL WITHOUT THE BLADE GUIDE PROPERLY INSTALLED.

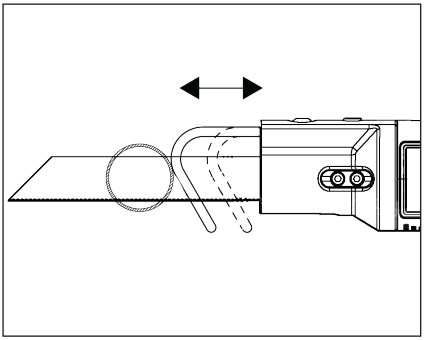

Figure 5: Blade Guide Adjustment

⚠WARNING

Do not use specialty blades that are very short or those with a significant cant. Blade must not contact blade guide. A blade which is too short or canted could jam inside the blade guide and snap.

Using the Saw

—Securely clamp the work.

—Mark the line of cut and firmly grasp the tool while cutting.

—Do not use the saw to attempt plunge/pocket cuts. Always drill a starting hole.

⚠WARNING

If you saw into a blind area where live wiring exists, you may be shocked or electrocuted.

—Keep the saw blade guide firmly against the work to minimize counter-force (jumping) and vibration.

—Squeeze the trigger to start the tool. Let the saw reach full speed before starting the cut. Guide the saw so that the blade will move along the marked line.

Sawing Tips

Following a few simple tips will reduce the wear on the workpiece, the tool and the operator.

—Blades cut on the draw or back stroke. On fine work, such as paneling, fiberglass, etc., place the good side of workpiece facing down.

—Use the correct saw blade for the material being cut and keep extra blades on hand to use when others become dull. Replace cracked or bent blades immediately.

—Use the appropriate cutting speed and select the appropriate cutting depth.

—To reduce the risk of injury, be sure the blade always extends beyond the blade guide and work throughout the stroke (Figure 6). Blades may shatter if the front on the blade hits the work and/or the blade guide (Figure 7).

—Maintain a minimum of three (3) teeth engaged in the work. Finer teeth produce a smoother but slower cut.

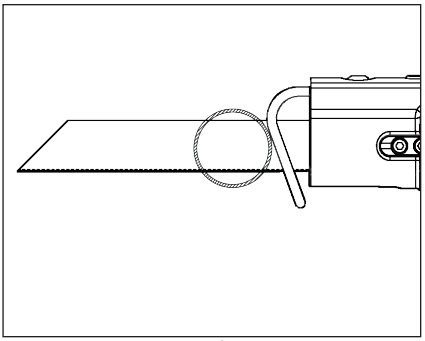

Figure 6: Correct

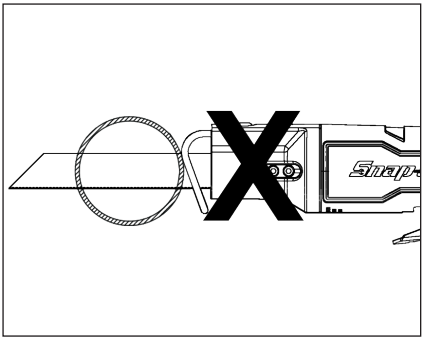

Figure 7: Not Correct

When cutting metal

—Apply a lubricant for easier, smoother, faster cutting and longer blade life.

—For non-ferrous metals, aluminum, bronze or brass, use a stick wax on the blade.

—For ferrous metals, iron and steel, use machine or cutting oil along the surface to be cut.

—When cutting thin metal, “sandwich” the material between two pieces of scrap wood. Clamp or put in a bench vise. One piece of lumber on top of the metal can be used with adequate clamping. Place your cut lines or design on the wood.

—Don’t force the cutting. Let the saw and blade do the work.

⚠WARNING

The use of any accessories not specified in this manual may create a hazard

Service Instructions

Service of a tool requires extreme care and knowledge. Service should be performed only by a qualified service technician.

- Always check tool for damaged parts before use.
- Replace or repair damaged parts before use. Check alignment of moving parts. Binding of moving parts or broken parts may alter operation.
- Have damaged parts properly repaired or replaced by an Authorized Service Center.
- Do not use tool if trigger does not turn it on and off.
- Maintain tools. Keep tools dry, clean and free of oil and grease for better and safer performance.
- For the location of the nearest **Snap-on** repair center, call **Snap-on** customer service at 1-877-762-7664.

Torque Specifications -

PTRS1000

Inlet Bushing ..... 120-140 in. lb. (13.6-15.8 N•m)
Set Screws ..... 15-20 in. lb. (1.7-2.3 N•m)
Adjustment Bolt ... . 15-20 in. lb. (1.7-2.3 N•m)
Inlet Adapter ..... 40-60 in. lb. (4.5-6.8 N•m)

Snap-on

PTRS1000

Pneumatische reciprozaag

CE

NL

VEILIGHEIDSINFORMATIE

Lees deze gebruiksaanwijzing aandachtig voordat u dit gereedschap installeert, bedient of er onderhoud of reparaties aan uitvoert. Bewaar deze gebruiksaanwijzing op een gemakkelijk bereikbare plaats.

Veiligheidsinstructies

Snap-onTools Company biedt veiligheidsinstructies voor situaties die redelijkerwijs kunnen ontstaan tijdens gebruik, onderhoud of reparatie van pneumatisch gereedschap. Het is de verantwoordelijkheid van gebruikers en onderhoudsmonteurs om de procedures en het gebruikte gereedschap en de gebruikte materialen goed te kennen en om zelf te controleren of de procedures, het gereedschap en de materialen geen negatieve gevolgen zullen hebben voor de eigen veiligheid, voor die van anderen in de werkomgeving en voor het gereedschap.

Algemene veiligheidswaarschuwingen voor pneumatisch/elektrisch gereedschap

⚠WAARSCHUWING

Lees alle veiligheidswaarschuwingen en instructies.
Het niet opvolgen van de waarschuwingen en instructies kan een elektrische schok, brand en/of ernstig letsel veroorzaken.

BEWAAR ALLE WAARSCHUWINGEN EN INSTRUCTIES VOOR TOEKOMSTIG GEBRUIK

⚠WAARSCHUWING



Pneumatisch gereedschap en accessoires kunnen door onjuist gebruik defect raken.

- **Lees de gebruiksaanwijzing voordat u pneumatisch gereedschap bedient.**
- **Zorg dat deze gebruiksaanwijzing bij het gereedschap blijft wanneer de gebruiker het aan een nieuwe of onervaren gebruiker doorgeeft.**

Defect gereedschap kan letsel veroorzaken.



Pneumatisch gereedschap kan tijdens het gebruik rondvliegende deeltjes veroorzaken.

- **Draag een veiligheidsbril, dit geldt zowel voor gebruiker als omstanders.**

Rondvliegende deeltjes kunnen letsel veroorzaken.



Pneumatisch gereedschap maakt lawaai.

- **Draag gehoorbescherming, dit geldt zowel voor gebruiker als omstanders.**

Langdurige blootstelling aan lawaai kan leiden tot gehoorverlies.



Pneumatisch gereedschap trilt.

- **Vermijd langdurige blootstelling aan trilling, herhaalde bewegingen en ongemakkelijke houdingen.**
- **Staak het gebruik van het gereedschap als u ongemak, een tintelend gevoel of pijn ondervindt. Raadpleeg een arts voordat u het gereedschap weer gebruikt.**

Langdurige blootstelling aan trilling, herhaalde bewegingen en ongemakkelijke houdingen kunnen letsel veroorzaken.



Besmettingsgevaar door gevaarlijk stof.

- **Draag een goedgekeurd stofmasker of ademhalingsapparaat bij gebruik van pneumatisch gereedschap dat stof produceert.**
- **Sommige soorten stof die worden geproduceerd door pneumatisch schuur-, zaag-, slijp- en boorgereedschap of andere bouwwerkzaamheden bevatten chemische stoffen waarvan bekend is dat deze kanker, geboorteafwijkingen of andere voortplantingsproblemen veroorzaken.**

- **Bij het zagen van bepaalde materialen kan gevaarlijke stof vrijkomen, zodat hierbij speciale ademhalingsapparatuur moet worden gedragen. Controleer dit voordat u het gereedschap gebruikt.**
- **Zorg dat eventueel meegeleverde accessoires voor de aansluiting van stofafvoer- en opvangsystemen worden aangesloten en goed worden gebruikt.** *Gebruik van een stofopvangsysteem kan gevaren door stof verminderen.*
- **Zorgt dat de afvoerlucht niet is gericht op de gebruiker of personen, materialen of stoffen die door oliedruppels verontreinigd zouden kunnen worden.**

Inademen van afvoerlucht of gevaarlijk stof kan letsel veroorzaken.

Er kunnen plotselinge veranderingen van beweging of positie ontstaan tijdens het gebruik van het gereedschap.

- **Anticipeer en wees alert op bewegingsveranderingen tijdens starten en gebruik.**
- **Houd het gereedschap goed vast.**
- **Anticipeer op reactiekrachten. Pas uw houding aan en houd het gereedschap stevig vast.**



Gevaar van verstrikking.

- **Houd lichaamsdelen uit de buurt van bewegende delen.**
- **Draag de juiste kleding. Draag geen losse kleding of sieraden. Houd haar, kleding en handschoenen uit de buurt van bewegende delen.** *Losse kleding, sieraden en lang haar kunnen door bewegende delen worden gegrepen.*
- **Stop lang haar weg in een haarnet.**
- **Verwijder stel- of moersleutels voordat u het gereedschap inschakelt.** *Een stel- of moersleutel die aan een bewegend deel van het pneumatische gereedschap vastzit, kan lichamelijk letsel veroorzaken.*
- **Draag het gereedschap niet met uw vinger op de knop.**
- **Zet de knop niet met tape, draad etc. vast in de AAN-stand.**
- **Gebruik het pneumatische gereedschap niet als het niet met de schakelaar kan worden in- en uitgeschakeld.** *Als het gereedschap niet wordt uitgeschakeld als u de knop loslaat, laat het gereedschap dan niet vallen. Stop de luchtstroom met behulp van de noodafsluiter. Voorzie het gereedschap van een aanduiding dat het defect is en laat het repareren.*
- **Houd het handvat droog, schoon en vrij van olie en vet.**
- **Schakel de luchttoevoer altijd uit en koppel het gereedschap los van de luchttoevoer als u accessoires vervangt.** *Deze voorzorgsmaatregelen verminderen het risico dat het pneumatische gereedschap per ongeluk wordt gestart.*

Verstrikking kan letsel veroorzaken.



Ontvlambare dampen kunnen ontploffen.

- **Niet gebruiken in de buurt van ontvlambare dampen of een gasleiding of gastank.**
- **Richt de afvoerlucht van het gereedschap niet op open vuur of hete oppervlakken.**
- **Smeer het gereedschap niet met ontvlambare of vluchtige vloeistoffen zoals kerosine, diesel of vliegtuigbrandstof.**
- **Gebruik alleen aanbevolen smeermiddelen.**

Explosie en vlammen kunnen letsel veroorzaken.

Bij het zagen van metalen ontstaan vonken die ontvlambare materialen en dampen kunnen ontsteken.

- **Gebruik pneumatisch gereedschap niet in een explosieve omgeving zoals in de buurt van ontvlambare vloeistoffen, gassen of stof.**

Bij het gebruik van pneumatisch gereedschap ontstaan vonken die de stof of dampen kunnen ontsteken.

Er wordt smeerolie uitgeblazen met de afvoerlucht.

- **Gebruik het gereedschap in een goed geventileerde ruimte.**
- **Voorkom inademing van de afvoerlucht.**

Inademen van lucht met oliedamp kan letsel veroorzaken.



Elektriciteit kan een elektrische schok veroorzaken.

- **Niet gebruiken op of in de buurt van onder spanning staande elektrische circuits of wanneer u onder de invloed van medicijnen, drugs of alcohol bent.**
- **Dit gereedschap is niet geïsoleerd tegen elektrische schokken.**
- **Zaag niet in bestaande wanden of andere blinde plaatsen met mogelijk elektrische bedrading.** *Als dit onvermijdelijk is, moeten alle zekeringen of stroomonderbrekers naar de betreffende plaats worden uitgeschakeld. Zaaggereedschap dat met een onder stroom staande draad in contact komt, kan blootliggende metalen onderdelen van het pneumatische gereedschap onder stroom zetten en de gebruiker een elektrische schok bezorgen.*

Elektrische schokken kunnen letsel veroorzaken

⚠ WAARSCHUWING

De werkomgeving kan gevaren bevatten.

- **Houd de werkomgeving schoon en goed verlicht.** *Een rommelige of donkere werkomgeving nodigt uit tot ongevallen.*
- **Houd kinderen en omstanders uit de buurt tijdens het gebruik van pneumatisch gereedschap.** *Door afleiding kunt u de macht over het gereedschap verliezen.*
- **Blijf alert, let op wat u doet en gebruik uw gezonde verstand tijdens het gebruik van pneumatisch gereedschap. Gebruik pneumatisch gereedschap niet als u vermoeid of onder de invloed van geneesmiddelen, drugs of alcohol bent.** *Een moment van onoplettendheid tijdens het gebruik van pneumatisch gereedschap kan ernstig lichamelijk letsel veroorzaken.*

- **Controleer voordat u het gereedschap gebruikt of de voedingsleiding is uitgerust met een afsluiter en zorg dat deze plaats goed bekend en gemakkelijk toegankelijk is zodat de luchttoevoer naar het gereedschap in een noodsituatie kan worden afgesloten.**
- **Leg een gereedschap nooit neer voordat het hulpstuk tot stilstand is gekomen.**
- **Reik niet te ver. Zorg altijd voor het juiste houvast en evenwicht.** *Dit zorgt voor een betere controle over het pneumatische gereedschap in onverwachte situaties.*
- **Sta niet toe dat omstanders het gereedschap aanraken.**
- **Houd omstanders op een veilige afstand van de werkomgeving.**
- **De gebruiker en omstanders moeten passende beschermende kleding dragen.**
- **Richt de afvoerlucht zo dat deze lucht of het afval niet van het werkstuk naar de gebruiker of omstanders wordt geblazen.**
- **Let bij het werken op hoogte op dingen onder en rondom u.**
- **Als het gereedschap niet wordt gebruikt, schakelt u de luchttoevoer uit en drukt u de knop in om de luchtdruk te laten ontsnappen.**
- **Als het gereedschap langere tijd niet wordt gebruikt, moet het worden gesmeerd, van de persluchtleiding worden losgekoppeld en op een droge plaats met gemiddelde temperatuur worden bewaard.**
- **Bewaar ongebruikt gereedschap op een hoge, droge en vergrendelde plaats die voor kinderen niet toegankelijk is.**

Gevaren in de werkomgeving kunnen letsel veroorzaken.

⚠ WAARSCHUWING

Risico van rondzwaaiende persluchtslangen.

- **Maak luchtleidingen stevig vast.**
- **Controleer de luchtslang en -aansluitingen regelmatig op slijtage.**
- **Sluit snelkoppelingen niet direct aan op het gereedschap.**
- **Gebruik een zwaaibestendige luchtslang van ten hoogste 150 cm (60 inch).**

Rondzwaaiende persluchtslangen kunnen letsel veroorzaken.

⚠ WAARSCHUWING

Onervaren gebruikers kunnen gevaren veroorzaken.

- **Gebruik klemmen of andere middelen om het werkstuk te ondersteunen en aan een stabiel platform te bevestigen.** *Het werkstuk met uw hand of tegen uw lichaam vasthouden is onstabiel en u kunt er de macht over het gereedschap door verliezen.*
- **Bevestig het materiaal voordat u begint te zagen. Houd het nooit in uw hand of op uw benen.** *Klein of dun materiaal kan met het zaagblad meebewegen of -trillen, waardoor u de macht over het gereedschap kunt verliezen.*
- **Gebruik het juiste gereedschap. Gebruik geen gereedschap dat te licht of te zwaar is voor het werk.**
- **Gebruik het pneumatische gereedschap en de accessoires en hulpmiddelen zoals boortjes enz. volgens deze gebruiksaanwijzing en houd daarbij rekening met de werkomstandigheden en het uit te voeren werk.** *Als het pneumatische gereedschap niet voor het beoogde doel wordt gebruikt, zou een gevaarlijke situatie kunnen ontstaan.*
- **Forceer het pneumatische gereedschap niet. Gebruik het juiste pneumatisch gereedschap voor de toepassing.** *Met het juiste pneumatisch gereedschap wordt het werk beter en veiliger uitgevoerd, en met de snelheid waarvoor het werd ontworpen.*
- **Gebruik pneumatisch gereedschap met een maximale luchtdruk van 6,2 bar, 620 kPa (90 psig).**
- **Gebruikers worden geacht veilig te werken en te voldoen aan alle plaatselijke, regionale of nationale wettelijke eisen tijdens de installatie, het gebruik of het onderhoud van dit gereedschap.**

⚠ WAARSCHUWING

Verkeerde reparaties of gebrek aan onderhoud kunnen gevaren veroorzaken.

- **Breng geen wijzigingen aan en voer geen tijdelijke reparaties uit. Gebruik alleen oorspronkelijke Snap-on reserveonderdelen voor onderhoud en reparatie. Onderhoud en reparaties mogen alleen door daartoe getraind personeel worden uitgevoerd.**
- **Gebruik het gereedschap niet als het te veel trilt, ongewone geluiden maakt, losse onderdelen heeft of andere tekenen van beschadiging vertoont.**
- **Stop als het gereedschap niet goed werkt en zorg onmiddellijk voor onderhoud en reparatie. Als het niet praktisch is om het gereedschap buiten bedrijf te stellen, moet de luchttoevoer naar het gereedschap worden uitgeschakeld en moet een waarschuwingslabel worden geschreven en aan het gereedschap worden bevestigd.**
- **Verwijder geen door de fabrikant aangebrachte veiligheidsvoorzieningen (bijv. wielkappen, veiligheidsknoppen, toerentalregelaars).**
- **Als dit gereedschap beschadigd raakt en niet meer kan worden gerepareerd, moet het gedemonteerd en ontvet worden. Scheid vervolgens alle onderdelen op basis van materiaaltype en recycle ze.**

Onjuiste onderdelen of verkeerd uitgevoerde reparaties of onderhoudsprocedures kunnen letsel veroorzaken.

Veiligheidsinstructies voor de pneumatische reciprozaag

⚠ WAARSCHUWING

Het gebruik van beschadigde en verkeerde zaagaccessoires kan leiden tot rondvliegende deeltjes.

- **Gebruik geen gebroken, gebarsten of beschadigde zaagbladen.**

- **Gebruik accessoires die goedgekeurd zijn voor het aantal slagen per minuut (SPM) van het gereedschap (productspecifiek), of hoger.**
- **Steek het blad helemaal in de spanhuls en zet het goed vast voordat u het gereedschap gebruikt.**

Rondvliegende deeltjes kunnen letsel veroorzaken.

Vermijd aanraking van de scherpe randen van het blad.

- **Houd lichaamsdelen uit de buurt van de scherpe randen van het blad.**
- **Gebruik het gereedschap nooit met een beschadigd blad.**
- **Houd zaaggereedschap scherp en schoon.** Goed onderhouden zaaggereedschap met scherpe snijranden komt minder snel vast te zitten en is gemakkelijker te gebruiken.
- **Verwijder het blad uit het gereedschap voordat u het blad reinigt of slijpt.**
- **Pak de bladen altijd bij de bladsteel vast. Pak nooit de scherpe rand van het blad vast.**
- **Bij het verwijderen van het blad uit het gereedschap moet u contact met de huid vermijden en passende beschermende handschoenen dragen wanneer u het blad of de accessoire vastpakt.** *Accessoires kunnen na lang gebruik heet zijn.*
- **Gebruik het gereedschap met het blad van uw lichaam af gericht.**
- **Houd pneumatisch gereedschap in goede staat. Controleer op verkeerd uitgelijnde of vastzittende bewegende delen, gebroken onderdelen en alle andere toestanden die van invloed kunnen zijn op de werking van het pneumatische gereedschap. Laat beschadigd pneumatisch gereedschap vóór gebruik repareren.** *Veel ongevallen worden veroorzaakt door slecht onderhouden pneumatisch gereedschap.*
- **Houd uw handen uit de buurt van de zaagplaats. Reik niet onder materiaal dat wordt gezaagd.** *U kunt dan niet zien hoe dicht uw hand bij het blad is.*
- **Zorg dat alle stelschroeven en het blad goed vastzitten voordat u begint te zagen.** *Losse stelschroeven en klemmen kunnen ertoe leiden dat het gereedschap of blad losraakt, waardoor u de macht over het gereedschap kunt verliezen.*

Contact met het scherpe blad kan letsel veroorzaken.

BEWAAR DEZE GEBRUIKSAANWIJZING

Functiebeschrijving

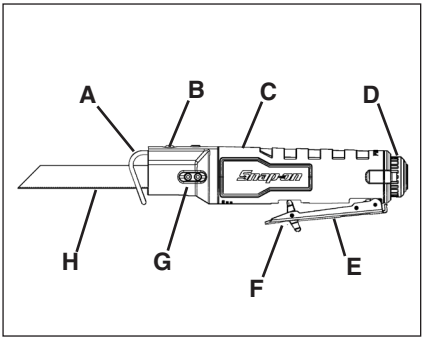

Afbeelding 1: PTRS1000

A. Bladgeleider
B. Stelbout
C. Handvat
D. Afvoerluchtdeflector
E. Bedieningsknop
F. Beveiligingsmechanisme
G. Stelschroeven
H. Blad

Specificaties

PTRS1000

Specificaties bij 6,2 bar/620 kPa (90 psig)

Luchtdruk, tijdens bedrijf	620 kPa (90 psig)
Vrijlooptoerental	9.000 SPM
Luchtverbruik, vrijloop	2,4 SCFM (15 CFM)
Draadmaat luchtinlaat	18 NPT - 1/4 inch
Afmeting luchttoevoerslang	Binnendiameter 9,5 mm (3/8 inch)
Slaglengte	16 mm (5/8 inch)
Lengte	215 mm (8,5 inch)
Gewicht	714 g (1,57 lbs)
Max. lengte luchttoevoerslang	10 m (30 ft)

Geluid* (getest volgens ISO 15744)

Geluidsdrukniveau (A)	87,2 dB
Onzekerheid, K	3,0 dB
Geluidsvermogensniveau (A)	98,2 dB
Onzekerheid, K	3,0 dB

Trilling* (getest volgens ISO 28927)

Trillingsniveau	10,0 m/s^2
Onzekerheid, K	1,49 m/s^2

**De hierboven vermelde waarden werden verkregen via laboratoriumtests volgens de aangegeven normen en zijn onvoldoende om risico's te beoordelen. De in individuele werkplaatsen gemeten waarden kunnen hoger zijn. De waarden en het risico op letsel die een persoonlijke gebruiker ondervindt, zijn uniek en afhankelijk van de omgeving en de werkwijze van de gebruiker, van het werkstuk en van het ontwerp van het werkstation, alsmede van de blootstellingstijd en lichamelijke conditie van de gebruiker.*

Snap-on aanvaardt geen aansprakelijkheid voor de gevolgen van het gebruik van de opgegeven waarden, in plaats van waarden die de werkelijke blootstelling weergeven, zoals bepaald in een individuele risicobeoordeling in een werksituatie waarover wij geen controle hebben.

Toepassingen

De ***Snap-on*** PTRS1000 pneumatische zaag is een veelzijdig, gebruiksvriendelijk gereedschap met een dubbel spankopmechanisme waarmee ook 0,89 mm (0,035 inch) dikke en max. 152,4 mm (6 inch) lange reciprozaagbladen kunnen worden gebruikt.

Het gereedschap is ontworpen om door kunststof, rubber, hout, plaatstaal en tot 1/8 "zacht staal te snijden. 3,175 mm (1/8 inch) zachtstaal. Het gereedschap is voorzien van een ergonomisch handvat, een 360° verstelbare afvoerluchtdeflector en een peddelvormige bedieningsknop voor variabel toerental.

Luchttoevoer

Pneumatisch gereedschap werkt het best met schone, vochtvrije, goed gesmeerde lucht bij een constante druk van maximaal 6,2 bar, 620 kPa (90 psig).

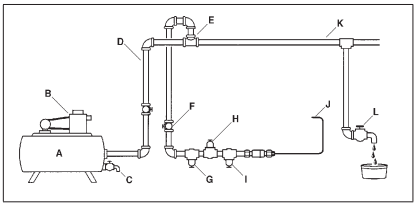

Afbeelding 2: Luchttoevoer

I. Luchtreservoir, minimum 151,5 liter (40 gallon)
J. Compressor, voldoende capaciteit
K. Aftappunt (dagelijks te gebruiken)
L. Pijp en koppelingen, minimaal 12,7 mm (1/2 inch)
M. Bovenste luchtinlaat
N. Afsluiter, gemakkelijk te bereiken
O. Filter
P. Luchtregelaar, ingesteld op werkdruk
Q. Smeerinrichting
R. Aansluiting voor pneumatisch gereedschap
S. Laag punt, waterafscheider
T. Aftappunt (dagelijks te gebruiken)

Leidingsysteem

Het leidingsysteem moet groot genoeg zijn om een overmatige drukdaling te voorkomen onder maximale doorstroomomstandigheden. Alle leidingkoppelingen en slanguitlaten moeten 12,7 mm (1/2 inch) zijn en moeten zo zijn aangelegd dat er geen lage plekken zijn waar zich water kan verzamelen dat niet dagelijks kan worden afgetapt. Gebruik geen luchtslang met een binnendiameter van minder dan 9,5 mm (3/8 inch) of een luchtslang die te lang is, omdat een drukdaling onder maximale doorstroomomstandigheden de prestaties kan verminderen.

√ Er zijn accessoires verkrijgbaar voor luchtdichte verbindingen.

Luchtcompressor

De luchtcompressor moet voldoende vermogen hebben om 15 SCFM (2,4 cfm) bij een druk van 6,2 bar 620 kPa (90 psig) op elke aansluiting te leveren tijdens gebruik van het gereedschap. Het luchtreservoir moet groot genoeg zijn om schommelingen in de luchttoevoer bij elk pneumatisch gereedschap op te vangen.

Filter

Het ***Snap-on*** AHR424 filter of een gelijkwaardig filter dient ervoor te zorgen dat schone lucht naar het gereedschap stroomt. Water, vuil en aanslag hebben een schurende werking en kunnen het pneumatische gereedschap beschadigen. Er dient een filter te worden geïnstalleerd tussen de compressor en de luchtregelaar en luchtsmeerinrichting.

Luchtregelaar

Voor een goede werking van het gereedschap is een geregelde luchtdruk vereist. Gebruik de ***Snap-on*** AHR426 regelaar, of een gelijkwaardige regelaar, om de luchtdruk aan te passen en te handhaven op de aanbevolen druk van 6,2 bar/620 kPa (90 psig). Een lagere druk leidt tot een lagere efficiency, terwijl een hogere druk de snelheid verhoogt tot boven de nominale capaciteit, waardoor gevaren en beschadiging van het pneumatische gereedschap kunnen ontstaan. Controleer de luchtdruk bij de regelaar terwijl u het gereedschap op normale wijze gebruikt.

Smeerinrichting van de luchtleiding

√ Gebruik geen zware olie, omdat de motor dan afslaat of de prestaties afnemen.
Voor het smeren van de persluchtmotor wordt de voorkeur gegeven aan een luchtleidingsmeerinrichting zoals ***Snap-on*** AHR428 smeerinrichting. Deze moet worden gevuld met ***Snap-on*** IM6 persluchtmotorolie of een SAE 10W-olie.

Als er geen smeerinrichting in de luchtleiding wordt gebruikt, moet de persluchtmotor worden gesmeerd

door dagelijks vóór het gebruik ongeveer 3,7 ml (1/8 oz.) IM6 persluchtmotorolie in de luchtinlaat van het gereedschap te spuiten. IM6-olie is een speciale formule die geschikt is voor pneumatisch gereedschap en geen spoeloplosmiddel vereist.

Spoelen

Als het gereedschap traag lijkt, spuit dan dagelijks vóór gebruik en aan het einde van elke werkdag 3 à 4 keer IM6 persluchtmotorolie in de luchtinlaat van het gereedschap.

Bediening

Beveiligingsmechanisme

Dit gereedschap heeft een bedieningsknop met beveiligingsmechanisme. Het beveiligingsmechanisme voorkomt per ongeluk starten. Om het gereedschap te gebruiken, moet u eerst het beveiligingsmechanisme naar voren draaien en vervolgens druk uitoefenen op de bedieningsknop om het vereiste toerental te verkrijgen. (Afbeelding 3)

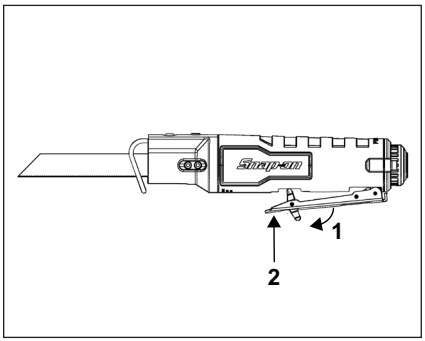

Afbeelding 3: Veilige bediening

Peddelvormige bedieningsknop voor variabel toerental

Dit gereedschap heeft een peddelvormige bedieningsknop voor variabel toerental. Dit gereedschap kan worden in- en uitgeschakeld door de bedieningsknop in te drukken of los te laten. De plunjerslagsnelheid van het blad kan worden ingesteld tussen de minimale en maximale aangegeven slagsnelheid afhankelijk van hoe ver u de bedieningsknop indrukt. Door meer druk uit te oefenen, wordt het toerental verhoogd en omgekeerd.

Hoge toerentallen worden meestal gebruikt voor snel zagen of bij zachtere zaagmaterialen zoals hout, composietmaterialen en kunstof. Lagere toerentallen worden meestal gebruikt als precisie vereist is of bij het zagen van hardere materialen. Materialen die meestal met lagere toerentallen worden gezaagd zijn o.a. metaalplaat, mantelbuizen en leidingen.

Afvoerluchtdeflector

Dit gereedschap heeft een 360° afvoerluchtdeflector. Draai de afvoerluchtdeflector zo dat vuil van de gebruiker of omstanders vandaan wordt gericht.

Draag altijd een masker, een veiligheidsbril en gehoorbescherming om letsel te voorkomen. Blootstelling aan vuil kan irritatie van de luchtwegen veroorzaken.

Luchtzeef (PTRS1000)

De verwijderbare luchtinlaatbus aan de achterkant van het gereedschap is voorzien van een luchtzeef. Om deze te reinigen, verwijdert u de bus en blaast u met een luchtslang alle vuil en andere deeltjes uit het scherm en de bus. Haal de luchtinlaatbus weer aan tot 13,6-15,8 N•m (120-140 in-lb).

Voorbereiding van de zaag

Keuze van het zaagblad

Geen enkel zaagblad is geschikt voor alle zaagwerkzaamheden. Verschillende materialen vereisen speciaal ontworpen bladen. Omdat deze reciprozaag zoveel materialen kan zagen, zijn er vele soorten Snap-on zaagbladen verkrijgbaar. Zorg dat u het juiste blad gebruikt voor optimale zaagprestaties.

⚠ WAARSCHUWING

Koppel de luchtslang los voordat u een zaagblad verwisselt.

ONDERSTEBOVEN INSTALLEREN VAN HET BLAD WORDT AFGERADEN.

VERWIJDER HET ZAAGBLAD NIET ALS HET HEET IS.

GEBRUIK ALLEEN DE AANBEVOLEN ZAAGBLADEN. HET GEBRUIK VAN TE LANGE OF TE GROVE BLADEN KAN LETSEL VEROORZAKEN.

GEBRUIK UITSLUITEND DE MEEGELEVERDE SNAP-ON STELSCHROEVEN (ZIE ONDERDELENLIJST). Door het gebruik van algemene stelschroeven voor de PTRS1000 kan het blad tijdens het gebruik losraken, waardoor letsel wordt veroorzaakt.

CONTROLEER NA LANGDURIG GEBRUIK OF OPSLAG OF DE STELSCHROEVEN NOG GOED ZIJN VASTGEZET.

Installeren van Zaagbladen

1. Gebruikers en omstanders moeten altijd een veiligheidsbril dragen rondom pneumatisch gereedschap.
2. Koppel het gereedschap los van de luchtleiding.
3. Draai beide stelschroeven met de meegeleverde inbussleutel ca. 3 volle omwentelingen los zodat de blad er gemakkelijk in kan worden geschoven.

   DE STELSCHROEVEN HOEVEN NIET HELEMAAL TE WORDEN VERWIJDERD OM DE BLAD IN TE STEKEN.
4. Plaats de blad in de spanhuls en SCHUIF DEZE HELEMAAL TEGEN DE ONDERSTE AANSLAG. U moet een lichte metalen klik horen als de blad de aanslag raakt – als u deze klik niet hoort en een gelakt zaagblad gebruikt, moet u controleren of de lak niet aan de spanhuls bindt. Om veiligheidsredenen mag u geen het blad vastpakken.
5. Haal de achterste stelschroef (het dichtst bij het handvat) aan tot 15-20 in-lbs.
6. Haal de voorste stelschroef aan tot 15-20 in-lbs. Als u de PTRS1000 met een zaagblad van 6 inch gebruikt, moet u deze stelschroef uitlijnen met het gat in het zaagblad. (afb. 4)
7. Trek aan een onscherp oppervlak van de blad om te controleren of deze goed vastzit. Als de accessoire loszit, moet u deze goed vastdraaien.
8. Sluit het gereedschap aan op de luchtleiding en test de blad, waarbij u het toerental langzaam verhoogt. Richt daarbij het gereedschap niet op iemand anders.
9. Gebruik de zaag volgens de instructies.

   NB: Gebruik geen zaagbladen die dikker zijn dan 0,057 inch.

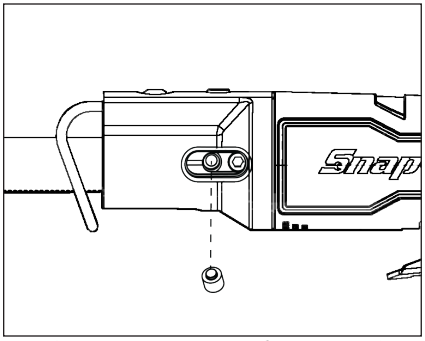

Afbeelding 4: Uitlijnen van de PTRS1000 stelschroef

Verwijderen van Zaagbladen

Nadat het gereedschap is weggezet om af te koelen, draait u beide stelschroeven los en trek u de blad eruit.

Afstellen van de bladgeleider (zaagdiepte)

De bladgeleider vangt de zaagkracht tegen het werkstuk op. Als u op een plaats moet zagen waar de werkruimte beperkt is, kunt u de bladgeleider naar voren zetten om de zaagdiepte te regelen. Draai de stelbout (de voorste bout met de onderlegring) met de meegeleverde inbussleutel los en schuif de bladgeleider naar voren of naar achteren. Draai de stelbout dan weer vast voordat u het gereedschap gebruikt.

Voor het geval dat de zaagdiepte van een standaard pneumatisch zaagblad niet groot genoeg is, is de PTRS1000 uitgerust met een dubbel spankopmechanisme waarmee u zaagbladen tot max. 15,2 cm (6 inch) lang kunt gebruiken.

GEBRUIK HET GEREEDSCHAP NIET ZONDER GOED GEÏNSTALLEERDE BLADGELEIDER.

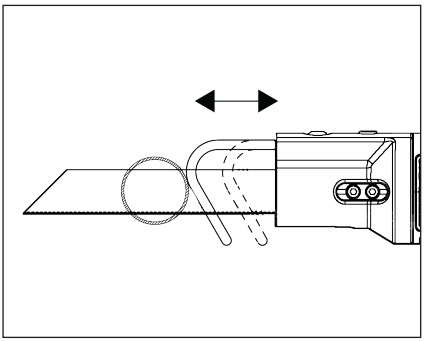

Afbeelding 5: Instelling van de bladgeleider

⚠ WAARSCHUWING

Gebruik geen speciale bladen die zeer kort zijn of met een aanzienlijke schuine kant. Het blad mag de bladgeleider niet raken. Een blad dat te kort of te schuin is, kan in de bladgeleider vast komen te zitten en breken.

Gebruik van de zaag

—Klem het werkstuk goed vast.

—Markeer de zaaglijn en houd het gereedschap tijdens het zagen goed vast.

—Gebruik de zaag niet om uitsparingen/holtes te zagen. Maak altijd eerst een startgat.

⚠ WAARSCHUWING

Als u in een blinde ruimte met onder spanning staande draden zaagt, kunt u een elektrische schok krijgen of worden geëlektrocuteerd.

—Houd het zaagblad stevig tegen het werkstuk om tegenkrachten (springen) en trillingen tot een minimum te beperken.

—Druk de bedieningsknop in om het gereedschap te starten. Wacht totdat de zaag op volle toeren is gekomen voordat u met zagen begint. Leid de zaag zo dat het blad de gemarkeerde lijn volgt.

Zaagtips

Hieronder vindt u enkele tips die slijtage van het werkstuk en het gereedschap zullen verminderen en nuttig zijn voor de gebruiker.

—Bladen zagen op de trek- of terugstoot. Plaats bij werkzaamheden met fijne materialen zoals panelen, glasvezel etc. de goede kant van het werkstuk omlaag.

—Gebruik het juiste zaagblad voor het materiaal dat u zaagt en houd extra bladen bij de hand voor gebruik als de gebruikte bladen stomp worden. Vervang gebarsten of gebogen zaagbladen onmiddellijk.

—Gebruik de juiste zaagsnelheid en kies de juiste zaagdiepte.

—Om het gevaar van letsel te verminderen, moet het blad altijd voorbij de bladgeleider uitsteken en een volle slag kunnen maken (Afbeelding 7). Bladen kunnen versplinteren als de voorkant van het blad het werkstuk en/of de bladgeleider raakt (Afbeelding 8).

—Zorg dat er zich altijd minimaal drie (3) tanden in het werkstuk bevinden. Fijnere tanden zagen soepeler, maar langzamer.

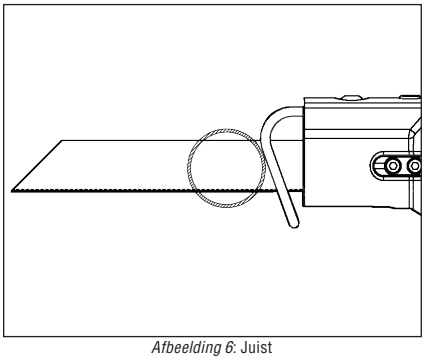

Afbeelding 6: Juist

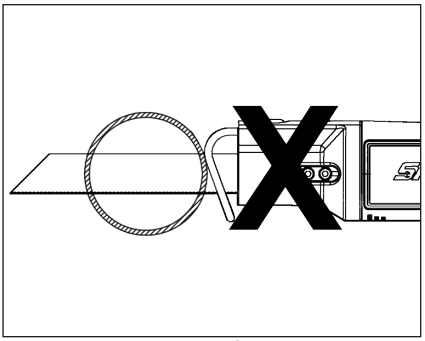

Afbeelding 7: Onjuist

Bij het zagen van metaal

—Breng een smeermiddel aan voor gemakkelijker, soepeler en sneller zagen en voor een langere levensduur van het blad.

—Breng bij non-ferrometalen, aluminium, brons of messing een kleverige was aan op het blad.

—Gebruik bij ferrometalen, ijzer en staal machine-, snij- of zaagolie op het te zagen oppervlak.

—Zet het materiaal bij het zagen van dun metaal als een “broodje” vast tussen twee stukken afvalhout. Gebruik een klem of bankschroef. Eén stuk hout bovenop het metaal kan worden gebruikt met voldoende klemkracht. Teken de zaaglijnen of de te zagen vorm op het hout.

—Gebruik geen overmatige kracht bij het zagen. Laat de zaag en het blad het werk doen.

⚠ WAARSCHUWING

Het gebruik van niet in deze handleiding vermelde accessoires kan gevaar opleveren

Onderhoudsinstructies

De reparatie van een gereedschap vereist grote behoedzaamheid en kennis. Reparaties mogen uitsluitend door een gekwalificeerde onderhoudsmonteur worden uitgevoerd.

- Controleer het gereedschap altijd op beschadigde onderdelen voordat u het gebruikt.
- Vervang of repareer beschadigde onderdelen vóór gebruik. Controleer de uitlijning van bewegende delen. Als bewegende delen vastzitten of als onderdelen gebroken zijn, kan de werking van het gereedschap veranderen.
- Laat beschadigde onderdelen op de juiste manier repareren of vervangen bij een erkend onderhoudscentrum.
- Gebruik het gereedschap niet als het niet met de bedieningsknop kan worden in- en uitgeschakeld.

- Onderhoud het gereedschap. Bewaar gereedschap op een droge, schone, olie- en vetvrije plaats voor een betere en veilige prestatie.
- Bel voor het dichtstbijzijnde **Snap-on** reparatiecentrum de **Snap-on** klantenservice op 1-877-762-7664 (binnen de VS).

PTRS1000

Inlaatbus.....13,6-15,8 N•m (120-140 in.-lb.)
Stelschroeven .....1,7-2,3 N•m (15-20 in.-lb.)
Stelbout .....1,7-2,3 N•m (15-20 in.-lb.)
Inlaatadapter.....4,5-6,8 N•m (40-60 in.-lb.)

Snap-on

PTRS1000

Scie alternative à air comprimé

CE

FR

INFORMATIONS DE SÉCURITÉ

Lisez attentivement ces instructions avant d'installer, d'utiliser, d'entretenir ou de réparer cet outil. Conservez ces instructions dans un endroit accessible.

Consignes de sécurité

Snap-on Tools Company fournit des messages de sécurité qui couvrent les situations que l'utilisateur peut raisonnablement rencontrer lors du fonctionnement, de l'entretien ou de la réparation des outils à air comprimé. Il est de la responsabilité des utilisateurs et des techniciens de service d'être informés des procédures, outils et matériaux utilisés et de s'assurer que ces procédures, outils et matériaux ne présentent aucun danger pour eux, pour d'autres personnes présentes sur leur lieu de travail, ou pour l'outil.

Avertissements généraux de sécurité concernant les outils électriques

⚠AVERTISSEMENT

Lisez tous les avertissements de sécurité et toutes les instructions.

Le non-respect des avertissements et des instructions peut constituer un risque d'électrocution et provoquer un incendie et/ou de graves blessures corporelles.

CONSERVEZ TOUS LES AVERTISSEMENTS ET TOUTES LES INSTRUCTIONS AFIN DE POUVOIR VOUS Y RÉFÉRER ULTÉRIEUREMENT

⚠AVERTISSEMENT



Mal utilisés, les outils électriques et leurs accessoires peuvent casser.

- **Lisez les instructions avant d'utiliser des outils électriques.**
- **Assurez-vous que ces instructions accompagnent l'outil et sont remises avec lui à un nouvel utilisateur, ou à quelqu'un d'inexpérimenté.**

Un outil cassé peut causer des blessures.



Les outils électriques peuvent être à l'origine de projections.

- **Opérateur et observateurs : portez des lunettes de sécurité !**

Les projections peuvent causer des blessures.



Les outils électriques font du bruit.

- **Opérateur et observateurs : portez une protection auditive !**

L'exposition prolongée au bruit peut causer la perte de l'ouïe.



Les outils électriques vibrent.

- **Évitez toute exposition prolongée aux vibrations et aux mouvements répétitifs, et évitez les positions inconfortables.**
- **Cessez d'utiliser l'outil en cas de gêne, de picotement ou de douleur. Consultez un médecin avant d'en reprendre l'utilisation.**

Une exposition prolongée aux vibrations, des mouvements prolongés et des positions inconfortables risquent de causer des blessures.



Risque de contamination par poussières dangereuses.

- **Portez un masque anti-poussière ou un masque respiratoire approuvé lors de l'utilisation d'outils qui génèrent de la poussière.**
- **Certaines poussières générées par le ponçage, le sciage, le meulage, le perçage et autres activités liées à la construction contiennent des produits chimiques qui peuvent provoquer des cancers, des déficiences congénitales et autres troubles de la reproduction.**

- **Le sciage de certains matériaux peut produire une poussière dangereuse susceptible d'imposer le port d'un appareil respiratoire particulier. Assurez-vous-en avant d'utiliser l'outil.**
- **Si des dispositifs sont prévus pour le branchement d'appareils d'extraction et de collecte des poussières, assurez-vous qu'ils sont correctement branchés et utilisés.** *L'utilisation de dispositifs de collecte des poussières peut réduire les dangers liés aux poussières.*
- **Assurez-vous que l'air expulsé de l'outil n'est pas dirigé vers l'utilisateur ou une autre personne, ou vers des matériaux ou des substances susceptibles d'être contaminés par les gouttelettes d'huile.**

L'inhalation de l'air expulsé de l'outil ou de poussières dangereuses peut provoquer des blessures corporelles.

Des changements soudains de mouvement ou de position peuvent se produire pendant l'utilisation de l'outil.

- **Restez alerte et anticipez les changements de direction au moment de la mise en route et pendant le fonctionnement.**
- **Maintenez l'outil fermement.**
- **Anticipez la force de réaction. Ajustez votre posture et maintenez l'outil fermement.**



Risque d'enchevêtrement.

- **Maintenez une bonne distance entre l'outil et les parties du corps.**
- **Portez des vêtements appropriés. Ne portez ni vêtements amples ni bijoux. Maintenez cheveux, vêtements et gants éloignés des pièces en mouvement.** *Les vêtements amples, les bijoux et les cheveux longs peuvent se coincer dans les pièces en mouvement.*
- **Portez une protection retenant les cheveux longs.**
- **Enlevez les clés de réglage ou autres avant de faire fonctionner l'outil. Une clé accrochée à une pièce en mouvement de l'outil électrique peut entraîner des lésions corporelles.**
- **Ne transportez pas l'outil avec le doigt sur la gâchette.**
- **N'utilisez pas de ruban adhésif, de fil ou autre dispositif pour bloquer la gâchette en position MARCHE.**
- **N'utilisez pas l'outil électrique si la gâchette de marche/arrêt ne fonctionne pas.** *Si l'outil ne s'arrête pas lorsque vous relâchez la gâchette, ne lâchez pas l'outil. Arrêtez le flux d'air à l'aide de la valve d'arrêt d'urgence. Signalez que l'outil est cassé et faites-le réparer.*
- **Assurez-vous que la poignée de l'outil est toujours sèche et exempte d'huile ou de graisse.**
- **Coupez toujours l'alimentation en air comprimé et débranchez l'outil du tuyau d'arrivée d'air avant de changer les accessoires. Ces mesures préventives diminueront le risque de mise en marche intempestive de l'outil électrique.**

L'enchevêtrement peut provoquer des blessures.



Les vapeurs inflammables risquent de causer une explosion.

- **N'utilisez pas l'outil à proximité de vapeurs inflammables ou à proximité d'une conduite ou d'un réservoir de gaz.**
- **Dirigez la sortie d'air de l'outil pour qu'elle ne soit pas orientée en direction de flammes ou de surfaces brûlantes.**
- **Ne lubrifiez pas l'outil avec des liquides inflammables tels que du pétrole, du gazole ou du kérosène.**
- **N'utilisez que les lubrifiants recommandés.**

Une explosion ou un incendie peut provoquer des blessures.

Le sciage de métaux provoque des étincelles susceptibles d'enflammer les matériaux et les vapeurs inflammables.

- **Ne faites pas fonctionner d'outils électriques dans des milieux potentiellement explosifs qui contiennent des liquides inflammables, des gaz ou de la poussière.**

Les outils électriques provoquent des étincelles susceptibles d'enflammer les poussières et les émanations.

L'air d'échappement de l'outil est chargé d'huile de graissage.

- **N'utilisez l'outil que dans un endroit bien aéré.**
- **Évitez de respirer l'air expulsé de l'outil.**

Inhaler de l'air chargé de brouillards d'huile peut causer des lésions.



L'électricité peut causer des décharges électriques.

- **N'utilisez pas l'outil sur ou à proximité de circuits électriques, ni sous l'influence de médicaments, de drogue ou d'alcool.**
- **Cet outil n'est pas isolé contre les risques d'électrocution.**
- **Ne découpez pas des murs existants ou des zones sans visibilité qui peuvent cacher des fils électriques.** *Si vous ne pouvez pas l'éviter, débranchez tous les fusibles et disjoncteurs qui alimentent le lieu de travail. Le contact de l'accessoire de coupe avec un fil sous tension peut provoquer la mise sous tension des parties métalliques de l'outil électrique et un risque d'électrocution chez l'opérateur.*

Une décharge électrique peut causer des lésionsy

⚠AVERTISSEMENT

Le lieu de travail peut comporter des dangers.

- **Maintenez l'espace de travail propre et bien éclairé.** *Les zones encombrées ou mal éclairées sont la cause d'accidents.*
- **Lorsque vous utilisez un outil électrique, les observateurs et les enfants doivent être maintenus à distance.** *Toute inattention peut vous faire perdre le contrôle de l'outil.*

- **Restez vigilant, attentif et faites preuve de bon sens lors de l'utilisation d'un outil électrique. N'utilisez pas d'outil électrique quand vous êtes fatigué ou sous l'influence de médicaments, d'alcool ou de drogues.** *Un moment d'inattention pendant l'utilisation d'outils électriques peut causer des blessures corporelles graves.*
- **Avant d'utiliser l'outil, assurez-vous qu'une vanne d'arrêt d'urgence a été installée sur la conduite d'alimentation en air comprimé, que son emplacement est connu et facilement accessible de sorte que l'arrivée d'air comprimé qui alimente l'outil puisse être coupée en cas d'urgence.**
- **Ne posez jamais l'outil avant qu'il ne soit à l'arrêt complet.**
- **N'utilisez pas l'outil en extension. Maintenez un bon appui au sol et un bon équilibre à tout moment. Ceci vous permet de mieux maîtriser l'outil électrique dans des situations imprévues.**
- **Assurez-vous que l'outil n'entre pas en contact avec les personnes environnantes.**
- **Maintenez les personnes environnantes à bonne distance de l'espace de travail.**
- **L'utilisateur ainsi que les personnes environnantes doivent porter des vêtements et équipements de protection appropriés.**
- **Dirigez l'air expulsé de l'outil de façon à éviter la projection d'air ou de débris sur la pièce travaillée ou sur l'utilisateur et les personnes environnantes.**
- **Lors d'une utilisation en hauteur, soyez toujours conscient des éléments situés en dessous et autour de l'espace de travail.**
- **Lorsque l'outil n'est pas utilisé, coupez l'arrivée d'air comprimé et appuyez sur la gâchette pour évacuer l'air sous pression présent dans l'outil.**
- **Si l'outil ne doit pas être utilisé pendant un certain laps de temps, lubrifiez-la, débranchez-le de l'alimentation en air comprimé et entreposez-le dans un endroit sec à une température modérée.**
- **Entreposez les outils inutilisés dans un endroit sec, fermé et situé en hauteur, hors de portée des enfants.**

Il existe des risques de blessures dans les lieux de travail.

⚠AVERTISSEMENT

Il est dangereux d'agiter des tuyaux à air comprimé.

- **Fixez les tuyaux et les conduites.**
- **Vérifiez périodiquement l'absence d'usure des tuyaux d'air et des raccords.**
- **Ne branchez pas de raccords rapides directement sur l'outil.**
- **Utilisez un tuyau libre d'une longueur maximum de 150 cm (60 pouces).**

L'agitation d'un tuyau à air comprimé peut causer des lésions.

⚠AVERTISSEMENT

Des utilisateurs non qualifiés peuvent créer des situations dangereuses.

- *Utilisez des pinces de serrage ou autres dispositifs pratiques pour fixer les pièces et leur assurer une assise stable. Si vous tenez une pièce à la main ou contre vous, le manque de stabilité risque d'entraîner une perte de contrôle.*
- *Calez le matériau avant de le découper. Ne le tenez jamais à la main ou sur vos jambes. Un matériau fin ou de petite taille peut courber ou faire vibrer la lame, provoquant une perte de contrôle.*
- **Utilisez le bon outil. N'utilisez pas un outil trop léger ou trop lourd pour le travail à effectuer.**
- **Utilisez l'outil électrique, ses accessoires et embouts, etc. conformément à ces instructions, en prenant en considération les conditions de travail et la tâche à exécuter.** *L'utilisation de l'outil électrique pour des opérations différentes de celles prévues présente des risques.*
- **Ne forcez pas sur l'outil électrique. Utilisez l'outil électrique adéquat pour l'application.** *L'outil électrique adéquat sera plus performant et plus sûr s'il est utilisé au régime pour lequel il a été conçu.*
- **Faites fonctionner les outils à air comprimé à une pression maximale de 6,2 bar (620 kPa, 90 psig).**
- **Il est attendu des utilisateurs qu'ils adoptent des pratiques de travail sûres et qu'ils respectent l'ensemble des obligations légales locales, régionales et nationales lors de l'installation, de l'utilisation et de l'entretien de cet outil.**

⚠AVERTISSEMENT

Des réparations incorrectes ou le manque d'entretien de l'outil peuvent provoquer des situations dangereuses.

- **Ne modifiez pas l'outil et n'effectuez pas de réparations temporaires. N'utiliser que des pièces de rechange de marque Snap-on pour l'entretien et la réparation. L'entretien et les réparations doivent être effectués par du personnel qualifié et formé.**
- **N'utilisez pas l'outil s'il vibre trop, s'il émet des bruits inhabituels, s'il présente des pièces desserrées ou des signes d'endommagement.**
- **Si l'outil ne fonctionne pas correctement, interrompez votre utilisation et faites-le immédiatement examiner pour entretien ou réparation. S'il n'est pas pratique de retirer l'outil du service, coupez l'arrivée d'air comprimé de l'outil, rédigez une étiquette d'avertissement et apposez-la sur l'outil.**

- **Ne démontez pas les dispositifs de sécurité prévus par le constructeur (par exemple les garde-roues, les gâchettes de sécurité, les limiteurs de régime).**
- **Si cet outil devient inutilisable et qu'il ne peut être réparé, démontez-le et dégraissez les pièces. Séparez ensuite l'ensemble des pièces par type de matériau et recyclez-les.**

Toute pièce, réparation ou maintenance incorrecte peut causer des lésions.

Scie alternative à air comprimé – Consignes de sécurité

⚠AVERTISSEMENT

L'utilisation d'accessoires endommagés ou de type impropre à l'utilisation envisagée peut entraîner la projection de particules.

- **N'utilisez pas de lames ébréchées, fissurées ou endommagées.**
- **Utilisez des accessoires adaptés à la vitesse de l'outil (propre au produit) ou à une vitesse supérieure.**
- **Insérez à fond la lame dans la pince et fixez-la bien avant d'utiliser l'outil.**

Les projections peuvent causer des blessures.

Évitez tout contact avec le bord coupant de la lame.

- **Ne mettez pas les doigts ou autres parties du corps sur le bord coupant de la lame.**
- **N'utilisez jamais l'outil avec une lame abîmée.**
- **Gardez les outils de coupe bien affûtés et propres. Des outils de coupe bien entretenus au bord coupant bien affûté ont moins de risques de se coincer et sont plus faciles à manier.**
- **Retirez la lame de l'outil avant de la nettoyer ou de l'affûter.**
- **Manipulez toujours les lames en les saisissant par leur boîtier. Ne saisissez jamais le bord coupant de la lame.**
- **Lorsque vous retirez la lame de l'outil, évitez tout contact avec la peau et utilisez des gants de protection adéquats pour saisir la lame ou l'accessoire. Les accessoires peuvent être chauds après une utilisation prolongée.**
- **Utilisez l'outil avec la lame orientée dans le sens opposé du corps.**
- **Entretenez vos outils électriques. Assurez-vous que les pièces en mouvement ne sont ni coincées, ni mal alignées, ni cassées, ni dans un état susceptible de diminuer l'efficacité de l'outil électrique. Si elles sont endommagées, faites réparer l'outil électrique avant de l'utiliser. De nombreux accidents sont provoqués par des outils électriques mal entretenus.**
- **Gardez les mains éloignées de la zone de découpe. N'attrapez pas le matériau découpé par le dessous. La proximité entre la lame et votre main n'est pas visible.**
- **Vérifiez que toutes les vis de réglage et la lame sont bien serrées avant de commencer à couper. Des vis de réglage ou des pinces de serrage desserrées peuvent faire glisser l'outil ou la lame, entraînant un risque de perte de contrôle.**

Tout contact avec le bord coupant de la lame peut entraîner des blessures corporelles.

CONSERVEZ CES INSTRUCTIONS

Description fonctionnelle

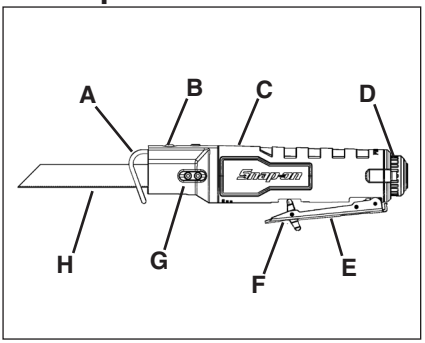

Figure 1 : PTRS1000

A – Guide-lame
B – Boulon de réglage
C – Poignée
D – Réflecteur de refoulement
E – Détente
F – Sécurité
G – Vis de fixation
H – Lame

Spécifications

PTS1000

Spécifications à 6,2 bars (620 kPa, 90 psig)

Pression d'air, en marche ..... 620 kPa (90 psig)
Régime libre ..... 9 000 SPM
Consommation d'air, régime libre ..... 2,4 CFM (15 SCFM)
Taille du filetage d'arrivée d'air ..... 6,35 mm – 18 NPT
Taille du tuyau d'arrivée d'air ..... 9,5 mm mini.
Longueur de course ..... 16 mm
Longueur ..... 215 mm
Poids ..... 714 g
Longueur maxi du tuyau d'arrivée d'air ..... 10 m

Bruit* (testé conformément à la norme ISO 15744)
Niveau de pression acoustique (A)... 87,2 dB
Incertitude, K..... 3 dB
Niveau de puissance acoustique (A) .98,2 dB
Incertitude, K..... 3 dB
Vibration* (testée conformément à la norme ISO 28927)
Niveau de vibration..... 10,0 m/s^2
Incertitude, K..... 1,49 m/s^2

**Ces valeurs déclarées ont été obtenues dans le cadre d'essais effectués en laboratoire dans le respect des normes indiquées, et elles ne sont donc pas utilisables pour l'évaluation des risques. Les valeurs mesurées sur des lieux de travail particuliers peuvent être plus élevées. Les valeurs relevées et les risques encourus sont uniques pour chaque utilisateur et dépendent de l'environnement et de la manière dont il travaille, de la pièce à travailler et de la conception du poste de travail, ainsi que du temps d'exposition et de la condition physique de l'utilisateur.*

Snap-on décline toute responsabilité quant aux conséquences de l'utilisation des valeurs déclarées, au lieu de valeurs reflétant l'exposition réelle déterminée par une évaluation des risques individuels dans une situation de travail donnée sur laquelle nous n'avons aucun contrôle.

Applications

La scie à air comprimé PTRS1000 Snap-on est un outil polyvalent et facile à utiliser, équipé d'un dispositif à double mandrin permettant l'utilisation complémentaire de lames de scie alternative d'une épaisseur de 0,9 mm et d'une longueur pouvant atteindre 15 cm.

Cet outil est conçu pour couper le plastique, le caoutchouc, le bois, la tôle et l'acier doux jusqu'à 1/8 ". Votre outil est équipé d'une poignée ergonomique, d'un déflecteur de refoulement réglable à 360° et d'une gâchette plate à vitesse variable.

Alimentation en air

Les outils pneumatiques fonctionnent d'une manière optimale avec un air propre, sans humidité, bien lubrifié, à une pression constante de 6,2 bars (620 kPa, 90 psig) maximum.

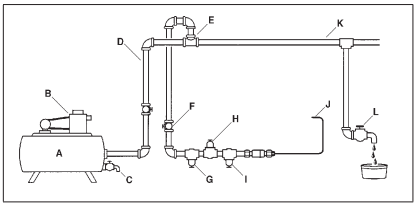

Figure 2 : Alimentation en air

- *A – Cuve de récupération, 151,5 litres minimum*
- *B – Compresseur de capacité suffisante*
- *C – Purgez quotidiennement*
- *D – Tuyauz et raccords, minumum 12,7 mm*
- *E – Prise d'air au sommet*
- *F – Robinet d'arrêt d'accès facile*
- *G – Filtre*
- *H – Régulateur d'air réglé à la pression de fonctionnement*
- *I – Lubrificateur*
- *J – Connexion à l'outil pneumatique*
- *K – Point bas pour récupération de l'eau*
- *L – Purgez quotidiennement*

Tuyauterie

La tuyauterie doit être d'une taille suffisante pour éviter une chute de pression excessive dans des conditions de flux maximum. Tous les raccords et les sorties de tuyau doivent être d'une taille d'au moins 12,7 mm et disposés de telle manière qu'il n'y ait pas de point bas qui collecte l'eau que l'on ne puisse purger quotidiennement. N'utilisez pas de tuyau d'air ayant un diamètre intérieur inférieur à 9,5 mm, ni un tuyau trop long, car une chute de pression en situation de débit maximum pourrait réduire la performance.

√ Il existe des accessoires pour connexions d'air étanches.

Compresseur d'air

Le compresseur d'air doit avoir une capacité suffisante pour délivrer 8,5 SCFM à 6,2 bars/620 kPa à chaque prise pendant le fonctionnement de l'outil. La cuve de récupération doit être d'une capacité suffisante pour apporter un équilibre de décharge pour chaque outil pneumatique.

Filtre

Le ***Snap-on*** filtre AHR424 , ou un filtre équivalent, doit être utilisé pour assurer la propreté de l'air utilisé par l'outil. L'eau, les salissures et le calcaire ont une action abrasive qui risque d'abîmer l'outil pneumatique. Installez un filtre entre le compresseur, le régulateur d'air et le lubrificateur d'air.

Régulateur d'air

Une pression régulée et constante est nécessaire au bon fonctionnement de l'outil. Le régulateur AHR426 ***Snap-on***, ou équivalent, règle et maintient la pression d'air recommandée de 6,2 bars (620 kPa). Une pression inférieure réduit l'efficacité et une pression supérieure augmente les coups et le régime au-delà de la capacité nominale, ce qui présente des dangers et des risques possibles d'endommagement de l'outil pneumatique. Vérifiez la pression d'air au régulateur tout en utilisant l'outil de manière usuelle.

Lubrificateur de la conduite d'air

√ N'utilisez pas d'huile épaisse qui pourrait faire caler l'appareil et diminuer les performances.
La méthode à privilégier pour la lubrification du moteur consiste à utiliser un lubrificateur de conduite d'air tel que le ***Snap-on*** lubrificateur AHR428. Remplissez-le d'huile pour moteur pneumatique IM6 ***Snap-on*** ou d'une bonne huile SAE 10W.

Si vous n'utilisez pas de lubrificateur d'air réseau, lubrifiez le moteur pneumatique en injectant environ 3,7 ml d'huile moteur pneumatique IM6 dans l'admission d'air de l'outil chaque jour avant son utilisation. L'huile IM6 est formulée spécialement pour les outils pneumatiques et ne nécessite pas de solvant de rinçage.

Rinçage

Si les performances de l'unité semblent médiocres, appliquer 3 ou 4 giclées d'huile pour moteur pneumatique IM6 dans l'entrée d'air de l'outil chaque jour avant toute utilisation, puis de nouveau à la fin de chaque journée de travail.

Fonctionnement

Sécurité

Votre outil est équipé d'un système de gâchette de sécurité. Cette sécurité est destinée à éviter toute mise en marche accidentelle. Pour utiliser l'outil, tournez d'abord la sécurité vers l'avant, puis appuyez sur la gâchette pour atteindre la vitesse souhaitée. (Figure 4)

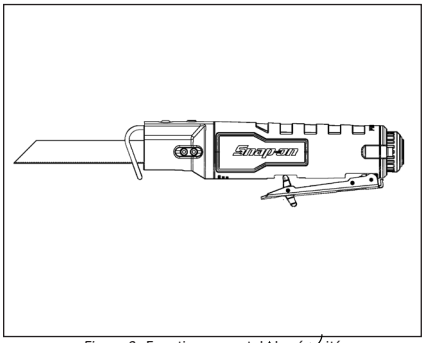

Figure 3 : Fonctionnement de la sécurité

Gâchette plate à vitesse variable

Votre outil est équipé d'une gâchette à vitesse variable. L'outil peut être mis en marche ou arrêté en pressant ou en relâchant la gâchette. La cadence de la tige de la lame peut être réglée de la cadence minimum à la cadence maximum indiquée en fonction de la pression que vous appliquez sur la gâchette. Augmentez la pression pour aller plus vite et diminuez la pression pour aller moins vite.

Les réglages de grande vitesse servent généralement pour les matériaux rapides à découper ou plus tendres : bois, matériaux composites, plastique, etc. Les réglages de vitesse moindre servent généralement pour les travaux de précision ou pour découper des matériaux plus durs : tôles, canalisations, tuyaux, etc.

Déflecteur de refoulement

Votre outil est équipé d'un déflecteur de refoulement à 360°. Tournez-le dans une position évitant la projection de débris vers l'utilisateur ou les personnes à proximité.

Portez toujours un masque, des lunettes de protection et une protection auditive pour éviter toute blessure. L'exposition aux débris peut provoquer des irritations respiratoires.

Filtre d'admission d'air (PTRS1000)

Un filtre à air est intégré dans le manchon d'entrée d'air amovible situé à l'arrière de l'outil. Pour le nettoyer, retirez le manchon et utilisez un tuyau d'air pour expulser la poussière et autres particules du filtre et du manchon. Couplez le manchon d'entrée d'air à 13,6-15,8 N•m.

Préparation de la scie

Choix de la lame

Aucune lame n'est performante pour tous les travaux de découpe. Certains matériaux exigent des lames spécifiques. Étant donné que votre scie alternative peut découper un grand nombre de matériaux, différents types de lames Snap-on sont disponibles. Assurez-vous d'utiliser la lame adéquate pour garantir un résultat propre.

⚠AVERTISSEMENT

Déconnectez le tuyau pneumatique avant de remplacer les lames.

IL N'EST PAS RECOMMANDÉ D'INSTALLER LA LAME À L'ENVERS.

N'ENLEVEZ PAS LES LAMES LORSQU'ELLES SONT CHAUDES.

N'UTILISEZ QUE LES LAMES RECOMMANDÉS. L'UTILISATION DE LAMES TROP LONGUES OU TROP ÉPAISSES PEUT ENTRAÎNER DES BLESSURES.

N'UTILISEZ QUE LES VIS DE FIXATION SNAP-ON FOURNIES (VOIR LA LISTE DES PIÈCES). L'utilisation de vis de fixation génériques sur le PTRS1000 peut entraîner le relâchement de la lame pendant que l'outil fonctionne, et ainsi provoquer des blessures.

VÉRIFIEZ QUE LES VIS DE FIXATION NE SONT PAS DESSERRÉES APRÈS UNE UTILISATION OU UN STOCKAGE PROLONGÉS.

Installation des Lames

1. Les utilisateurs et personnes situées à proximité doivent toujours porter des lunettes de sécurité lors de l'utilisation d'outils électriques.
2. Débranchez l'outil de la conduite d'air.
3. À l'aide du tournevis hexagonal fourni, desserrez les deux vis de fixation en trois tours complets de sorte que la lame puisse glisser librement.

   IL N'EST PAS NÉCESSAIRE D'ÔTER COMPLÈTEMENT LES VIS DE FIXATION POUR INSÉRER LA LAME.
4. Placez la lame dans la pince de serrage et FAITES-LE GLISSER JUSQU'À CE QU'IL S'ENCLENCHE. Vous devriez entendre un faible clic métallique lorsque la lame s'enclenche. Si vous ne l'entendez pas et que vous utilisez une lame peinte, assurez-vous que la peinture ne gêne pas la pince. Par mesure de sécurité, ne manipulez pas un lame lorsqu'il est chaud.

5. Serrez la vis de fixation la plus en retrait (la plus proche de la bague) sur 15-20 lb-po.
6. Serrez la vis de fixation la plus proche sur 15-20 lb-po. Si vous utilisez le PTRS1000 avec une lame de 15,24 cm, cette vis de fixation doit s'aligner sur les orifices de la lame de la scie. (fig 4)
7. Tirez sur une surface non aiguisée de la lame pour s'assurer qu'il est bien en place. Si la lame est lâche, serrez-le au besoin.
8. Connectez l'outil à la ligne d'air et testez la lame en augmentant lentement la vitesse. Ne pointez pas l'outil vers qui que ce soit lors de cette manipulation.
9. Utilisez la scie conformément aux instructions.

Remarque : des lames de scies d'une épaisseur supérieure à 1,45 mm ne doivent pas être utilisées.

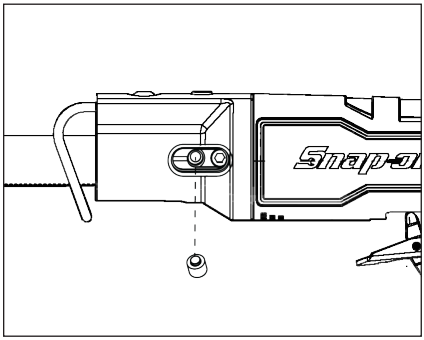

Figure 4 : alignement des vis de fixation du modèle PTRS1000

Retrait des Lames

Une fois que l'outil a eu le temps de refroidir, desserrez les deux vis de fixation et retirez la lame.

Réglage du guide-lame (profondeur de coupe)

Le guide-lame sert à absorber la force de coupe contre la pièce travaillée. En cas d'utilisation dans un endroit insuffisamment dégagé, avancez le guide-lame pour régler la profondeur de coupe. À l'aide de l'outil hexagonal fourni, desserrez le boulon de réglage (boulon le plus en avant, avec sa rondelle) pour avancer ou reculer le guide-lame en tant que de besoin. Serrez bien le boulon de réglage avant d'utiliser l'outil.

Si la profondeur de coupe ne suffit pas avec une lame pour scie à air comprimé standard, la PTRS1000 est équipée d'un mécanisme à double mandrin qui permet d'utiliser des lames de scie alternative pouvant atteindre 15 cm de long.

N'UTILISEZ PAS L'OUTIL SI LE GUIDE-LAME N'EST PAS CORRECTEMENT INSTALLÉ.

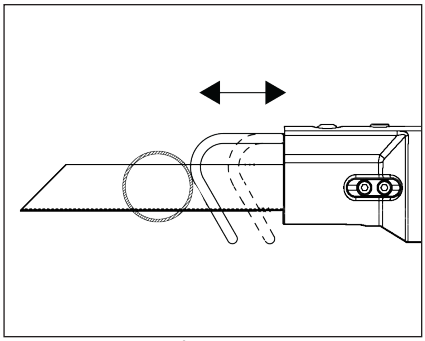

Figure 5 : Réglage du guide-lame

⚠AVERTISSEMENT

N'utilisez pas de lames spéciales particulièrement courtes ou fortement biseautées. La lame ne doit pas entrer en contact avec le guide-lame. Une lame trop courte ou biseautée pourrait se coincer dans le guide-lame et se casser.

Utilisation de la scie

—Fixez solidement la pièce.

—Tracez la ligne de découpe et tenez fermement l'outil pendant que vous l'utilisez.

—N'utilisez pas la scie pour essayer de réaliser une coupe plongeante ou une coupe en poche. Percez toujours un trou de départ.

⚠AVERTISSEMENT

Si vous sciez dans une zone sans visibilité où se trouvent des fils sous tension, vous risquez d'être électrocuté.

—Maintenez solidement le guide-lame contre la pièce afin d'atténuer la contre-force (sauts) et la vibration.

—Appuyez sur la gâchette pour démarrer l'outil. Attendez que la lame atteigne sa pleine vitesse avant de commencer à découper. Orientez la scie de sorte que la lame suive la ligne tracée.

Conseils d'utilisation

En suivant quelques conseils simples, vous réduirez l'usure de la pièce, de l'outil et de l'utilisateur.

—Les lames découpent au retour. Pour les travaux délicats (lambris, fibre de verre, etc.), mettez le côté apparent de la pièce vers le bas.

—Utilisez la lame correspondant au matériau à découper, et conservez d'autres lames à portée de main pour le cas où elle s'émousse. Remplacez sans tarder les lames fissurées ou courbées.

—Appliquez la vitesse de découpe appropriée et sélectionnez la profondeur adéquate.

—Pour limiter les risques de blessures, vérifiez que la lame dépasse toujours du guide-lame et qu'elle découpe tout du long (figure 6). Les lames peuvent se briser si l'avant de la lame touche la pièce et/ou le guide-lame (figure 7).

—Conservez un minimum de trois (3) dents engagées dans la pièce. Des dents plus fines produisent une découpe plus régulière, mais plus lente.

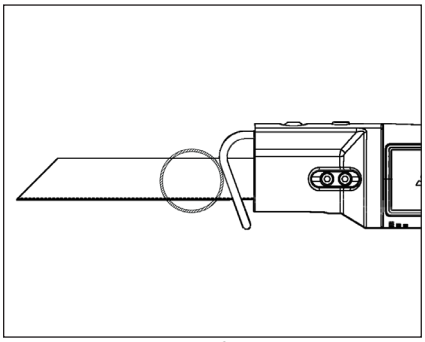

Figure 6 : Correct

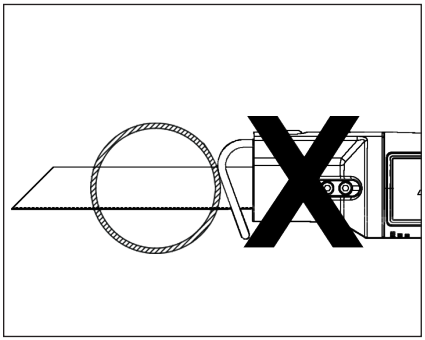

Figure 7 : Incorrect

Pour découper du métal

—Appliquez un lubrifiant pour que la découpe soit plus facile, plus régulière et plus rapide et pour prolonger la durée de vie de la lame.

—Pour les métaux non-ferreux (aluminium, bronze, laiton), fartez la lame.

—Pour les métaux ferreux (fer, acier), utilisez de l'huile de machine ou de coupe le long de la surface à découper.

—Lorsque vous découpez du métal fin, installez le matériau en sandwich entre deux chutes de bois. Pincez-les ou placez-les dans un étau d'établi. Un morceau de bois découpé posé sur le métal peut convenir, avec une pince adéquate. Placez vos lignes de coupe ou votre motif sur le bois.

—Ne forcez pas pendant la coupe. Laissez la scie et la lame faire leur travail.

⚠AVERTISSEMENT

L'utilisation d'accessoires non indiqués dans ce manuel peut entraîner des risques.

Instructions d'entretien

La réparation d'un outil demande un soin extrême et des connaissances approfondies. Les réparations doivent être uniquement effectuées par un technicien qualifié.

- Vérifiez toujours l'état de l'outil avant usage.
- Remplacez ou réparez les pièces endommagées avant usage. Vérifiez l'alignement des pièces en mouvement. Le frottement de pièces en mouvement ou de pièces cassées risque de compromettre le fonctionnement.
- Faites correctement réparer ou remplacer les pièces endommagées par un centre de réparation agréé.
- N'utilisez pas l'outil si la gâchette de marche/arrêt ne fonctionne pas.
- Prenez soin de vos outils. Maintenez vos outils secs, propres et dépourvus d'huile et de graisse pour une performance supérieure et plus de sécurité.
- Pour le centre de réparation **Snap-on** le plus proche, appelez le service clientèle **Snap-on** on au 1-877-762-7664.

Spécifications de serrage :

PTRS1000

Douille d'entrée	13,6-15,8 N•m
Vis de fixation	1,7-2,3 N•m
Boulon de réglage	1,7-2,3 N•m
Adaptateur d'entrée	4,5-6,8 N•m

Snap-on

CE

DE

PTRS1000
Druckluft-Säbelsäge

SICHERHEITSINFORMATION

Diese Anleitung vor dem Installieren, Betreiben, Warten oder Reparieren dieses Werkzeugs sorgfältig lesen. Diese Anleitung griffbereit aufbewahren.

Sicherheitshinweise

Dieses Dokument enthält Sicherheitshinweise der ***Snap-on*** Tools Company, die für sicherheitsrelevante Situationen bei Betrieb, Wartung oder Reparatur von Druckluftwerkzeugen gelten. Der Benutzer und der Wartungstechniker tragen die Verantwortung dafür, sich mit den verwendeten Verfahren, Werkzeugen und Materialien vertraut zu machen und sich davon zu überzeugen, dass diese ihre eigene Sicherheit, die Sicherheit anderer Personen am Arbeitsplatz und das Werkzeug nicht gefährden.

Allgemeine Sicherheitshinweise für Maschinenwerkzeuge

⚠ACHTUNG

Alle Sicherheitshinweise und Anweisungen lesen.
Werden nicht alle unten aufgelisteten Sicherheitshinweise und Anweisungen befolgt, kann es zu Stromschlag, Brand und/oder schweren Verletzungen kommen.

ALLE SICHERHEITS-HINWEISE UND ANWEISUNGEN FÜR SPÄTERES NACH-SCHLAGEN AUFBE-WAHREN

⚠ACHTUNG



Die unsachgemäße Verwendung von Druckluft- oder Elektrowerkzeugen und Zubehör kann zu Schäden an den Werkzeugen führen.

- **Lesen Sie vor der Arbeit mit Druckluft- oder Elektrowerkzeugen die jeweilige Betriebsanleitung.**
- **Achten Sie darauf, dass diese Anleitung dem Werkzeug beiliegt, wenn das Werkzeug von einem Benutzer an einen neuen oder weniger erfahrenen Benutzer weitergegeben wird.**

Beschädigte Werkzeuge können Verletzungen verursachen.



Bei der Verwendung von Druckluft- oder Elektrowerkzeugen können Partikel in die Umgebung geschleudert werden.

- **Daher sollten der Bediener und umstehende Personen Schutzbrillen tragen.**

Sich lösende und weggeschleuderte Teile können Verletzungen verursachen.



Druckluft- und Elektrowerkzeuge verursachen Lärm.

- **Daher sollten der Bediener und umstehende Personen einen Gehörschutz tragen.**

Eine längere Lärmexposition kann zu Gehörschäden führen.



Druckluft- und Elektrowerkzeuge vibrieren.

- **Vermeiden Sie eine Vibrationsexposition, sich ständig wiederholende Bewegungen und unbequeme Positionen.**
- **Bei Unbehaglichkeit, Kribbelgefühl oder Schmerzen darf das Werkzeug nicht weiter benutzt werden. Wenden Sie sich vor der weiteren Verwendung des Werkzeugs an einen Arzt.**

Eine längere Vibrationsexposition, sich ständig wiederholende Bewegungen und unbequeme Positionen können zu Verletzungen führen.



Kontaminationsrisiko durch schädlichen Staub.

- **Tragen Sie bei der Arbeit mit stauberzeugenden Druckluft- oder Elektrowerkzeugen eine zugelassene Staubmaske oder ein Atemgerät.**
- **Manche Staubpartikel, die beim Glätten, Sägen, Schleifen, Bohren oder bei anderen Bauarbeiten erzeugt werden, enthalten Chemikalien, die bekanntermaßen krebserregend sind, zu Geburtsfehlern führen oder die Fortpflanzungsfähigkeit beeinträchtigen.**
- **Das Sägen von bestimmten Materialien kann gefährlichen Staub erzeugen, der möglicherweise spezielle Atemschutzgeräte erforderlich macht. Dies ist vor dem Gebrauch des Werkzeugs zu prüfen.**
- **Beim Verwenden von Staubabscheide- und -auffangsystemen muss darauf geachtet werden, dass diese ordnungsgemäß angeschlossen und eingesetzt werden.** *Der Einsatz solcher Geräte kann die Gefahren im Zusammenhang mit Staub reduzieren.*
- **Est ist darauf zu achten, dass die austretende Luft nicht auf den Benutzer oder andere Personen, auf Materialien oder Stoffe gerichtet ist, da diese durch Öltröpfchen verschmutzt werden könnten.**

Das Einatmen der austretenden Luft oder von gefährlichem Staub kann zu Gesundheitsschäden führen.

Während der Verwendung des Werkzeugs können plötzliche Änderungen der Bewegung oder Position auftreten.

- **Seien Sie auf Bewegungsänderungen während des Startens und während des Betriebs vorbereitet.**
- **Behalten Sie einen sicheren Griff bei.**
- **Sie sollten auf Reaktionskräfte vorbereitet sein. Sie sollten sicher stehen und das Werkzeug sicher halten.**



Verwicklungsgefahr.

- **Sämtliche Körperteile von beweglichen Teilen fernhalten.**
- **Tragen Sie angemessene Kleidung. Tragen Sie keine lose sitzende Kleidung und keinen Schmuck. Haare, Kleidung und Handschuhe sind von sich bewegenden Teilen fernzuhalten.** *Lose sitzende Kleidung, Schmuck und lange Haare können sich in sich bewegenden Teilen verfangen.*
- **Tragen Sie einen Haarschutz, um lange Haare aus der Gefahrenzone fernzuhalten.**
- **Vor dem Einschalten des Werkzeugs müssen alle Einstellschlüssel bzw. Schraubenschlüssel entfernt werden.** *Ein an beweglichen Teilen des Druckluft- oder Elektrowerkzeugs belassener Schrauben- oder Einstellschlüssel kann zu Verletzungen führen.*
- **Das Werkzeug nicht mit dem Finger am Auslöser tragen.**
- **Den Auslöser nicht mit Klebeband oder Draht in der eingestellten Stellung sichern.**
- **Das Druckluft- oder Elektrowerkzeug darf nicht verwendet werden, wenn es durch den Auslöser nicht ein- und auszuschalten ist.** *Wenn das Werkzeug nicht durch Loslassen des Auslösers ausgeschaltet wird, darf es nicht fallen gelassen werden. Unterbrechen Sie den Luftstrom mittels des Notabschaltventils. Kennzeichnen Sie das Werkzeug als defekt und lassen Sie es reparieren.*
- **Halten Sie den Griff trocken, sauber und frei von Öl und Fett.**
- **Beim Auswechseln des Zubehörs immer die Luftversorgung abstellen und das Werkzeug von der Luftversorgung trennen.** *Solche vorbeugenden Maßnahmen reduzieren das Risiko eines versehentlichen Startens des Druckluft- oder Elektrowerkzeugs.*

Das Verwickeln von Kleidungsstücken oder anderen Gegenständen in Werkzeugteilen kann zu Verletzungen führen.



Brennbare Dämpfe stellen eine Explosionsgefahr dar.

- **Nicht in der Nähe von entflammbaren Dämpfen, einer Gasleitung oder eines Gastanks verwenden.**
- **Die Ausblasluft der Werkzeuge nicht auf Flammen oder heiße Flächen richten.**
- **Werkzeuge nicht mit entflammbaren oder flüchtigen Flüssigkeiten, z. B. Kerosin, Diesel oder Flugzeugbenzin, schmieren.**
- **Nur empfohlene Schmiermittel verwenden.**

Explosionen und Flammen können zu Verletzungen führen.

Beim Sägen von Metallen werden Funken erzeugt, die brennbare Materialien und Dämpfe entzünden können.

- **Benutzen Sie keine Druckluft- oder Elektrowerkzeuge in explosiven Umgebungen, z. B. in der Nähe von brennbaren Flüssigkeiten, Gasen oder Staubpartikeln.**

Druckluft- und Elektrowerkzeuge erzeugen Funken, die Staub oder Dämpfe entzünden können.

Mit der Luft wird Schmieröl ausgeblasen.

- **Das Werkzeug in einem gut belüfteten Raum betreiben.**
- **Ein Einatmen der Ausblasluft vermeiden.**

Das Einatmen von Luft mit Ölsprühnebel ist gesundheitsschädlich.



Elektrischer Strom kann zu Stromschlag führen.

- **Nicht auf oder in der Nähe von stromführenden Leitungen oder unter dem Einfluss von Medikamenten, Drogen oder Alkohol verwenden.**
- **Dieses Werkzeug ist nicht gegen Stromschläge isoliert.**
- **Schneiden Sie nicht in vorhandene Wände oder andere verdeckte Bereiche, in denen elektrische Leitungen liegen können.** *Wenn sich das nicht vermeiden lässt, unterbrechen Sie alle Sicherungen oder Leistungsschalter im Stromnetz an der Arbeitsposition. Wenn Schneidzubehör mit einer stromführenden Leitung in Kontakt kommt, kann der Bediener einen Stromschlag erleiden.*

Stromschlag kann zu Verletzungen führen.

⚠ACHTUNG

Der Arbeitsbereich kann Gefahren bergen.

- **Sorgen Sie stets für einen sauberen und gut beleuchteten Arbeitsbereich.** *Unordentliche oder unzureichend beleuchtete Arbeitsbereiche sind für Unfälle besonders anfällig.*
- **Kinder und andere Personen sind während des Betriebs von Druckluft- oder Elektrowerkzeugen aus dem Arbeitsbereich fernzuhalten.** *Ablenkungen können dazu führen, dass Sie die Kontrolle über das Werkzeug verlieren.*
- **Konzentrieren Sie sich, arbeiten Sie mit Sorgfalt, und gehen Sie beim Arbeiten mit Druckluft- oder Elektrowerkzeugen mit Vernunft vor. Arbeiten Sie nicht mit Druckluft- oder Elektrowerkzeugen, wenn Sie müde sind, Alkohol getrunken oder Drogen oder Medikamente eingenommen haben.** *Ein einziger Augenblick der Unaufmerksamkeit bei der Arbeit mit Druckluft- oder Elektrowerkzeugen kann zu schweren Verletzungen führen.*
- **Stellen Sie vor der Verwendung des Werkzeugs sicher, dass eine Absperrvorrichtung in die Versorgungsleitung installiert wurde und dass der Installationsort der Vorrichtung bekannt und leicht zugänglich ist, so dass die Druckluftversorgung des Werkzeugs bei einem Notfall schnell abgeschaltet werden kann.**
- **Legen Sie das Werkzeug erst dann ab, wenn der Aufsatz zum Stillstand gekommen ist.**
- **Halten Sie das Werkzeug nicht zu weit vom Körper weg. Achten Sie darauf, dass Sie sicher stehen und das Gleichgewicht halten.** *Dies ermöglicht eine bessere Kontrolle über das Druckluft- oder Elektrowerkzeug in unvorhergesehenen Situationen.*
- **Erlauben Sie umstehenden Personen nicht, das Werkzeug zu berühren.**
- **Sorgen Sie dafür, dass sich Umstehende im sicheren Abstand vom Arbeitsbereich befinden.**
- **Bediener und Umstehende müssen geeignete Schutzkleidung tragen.**
- **Halten Sie das Werkzeug so, dass die ausgestoßene Luft bzw. abgetragenen Stoffe nicht in Ihre Richtung oder in Richtung der Umstehenden geblasen wird.**
- **Wenn das Werkzeug in höher gelegenen Arbeitsbereichen verwendet wird, achten Sie auf Gegenstände unter Ihnen.**
- **Wenn das Werkzeug nicht verwendet wird, schalten Sie die Druckluftversorgung aus und drücken Sie den Auslöser oder Hebel, damit sich der Druck abbaut.**
- **Wenn das Werkzeug längere Zeit nicht verwendet wird, schmieren Sie es, trennen Sie es von der Druckluftleitung und lagern Sie es an einem trockenen Ort mit mäßiger Temperatur.**
- **Bewahren Sie nicht verwendete Werkzeuge in einem trockenen, abgeschlossenen und für Kinder unzugänglichen Bereich auf.**

Gefahren im Arbeitsbereich können zu Verletzungen führen.

⚠ACHTUNG

Es besteht die Gefahr von ausschlagenden Druckluftschläuchen.

- **Schließen Sie Druckluftleitungen fest an.**
- **Überprüfen Sie den Druckluftschlauch und Anschlüsse in regelmäßigen Abständen auf Abnutzung.**
- **Schließen Sie keine Schnellkupplungen direkt an das Werkzeug an.**
- **Verwenden Sie einen Druckluftschlauch, der nicht länger als 150 cm ist.**

Ein ausschlagender Druckluftschlauch kann zu Verletzungen führen.

⚠ACHTUNG

Nicht geschulte Bediener können Gefährdungen verursachen.

- **Verwenden Sie Klemmen oder andere Hilfsmittel, um das Werkstück auf einer stabilen Oberfläche zu sichern.** *Das Halten des Werkstücks mit der Hand oder gegen den Körper ist unstabil und kann dazu führen, dass Sie die Kontrolle über das Werkzeug verlieren.*
- **Befestigen Sie das Material vor dem Sägen. Halten Sie es niemals in der Hand oder über den Beinen.** *Kleine oder dünne Materialien können sich mit dem Sägeblatt biegen oder vibrieren, sodass Sie die Kontrolle über das Werkzeug verlieren.*
- **Verwenden Sie nur geeignete Werkzeuge. Verwenden Sie nur Werkzeuge, die robust genug und nicht zu schwer für die jeweilige Arbeit sind.**
- **Verwenden Sie das Druckluft- oder Elektrowerkzeug, das Zubehör und die Werkzeugbits usw. entsprechend diesen Anweisungen und auf die für das jeweilige Werkstück vorgesehene Art und Weise.** *Dabei müssen die jeweilige Arbeitsumgebung und die durchzuführende Arbeit in Betracht gezogen werden.*
- **Handhaben Sie das Druckluft- oder Elektrowerkzeug nicht mit Gewalt. Verwenden Sie das für den jeweiligen Zweck geeignete Druckluft- oder Elektrowerkzeug.** *Arbeiten, die mit dem korrekten Druckluft- oder Elektrowerkzeug erledigt werden, führen zu besserer Qualität, sorgen für mehr Sicherheit und werden mit der vorgesehenen Geschwindigkeit durchgeführt.*
- **Betreiben Sie Druckluftwerkzeuge mit einem maximalen Druck von 6,2 bar (620 kPa).**
- **Es wird vorausgesetzt, dass Bediener alle Vorschriften für sicheres Arbeiten und alle gesetzlichen Bestimmungen bei der Installation, dem Betrieb und der Wartung dieses Werkzeugs befolgen.**

⚠ACHTUNG

Falls Reparaturen nicht ordnungsgemäß ausgeführt oder Wartungen nicht durchgeführt werden, können Gefahren entstehen.

- **Nehmen Sie keine Modifizierungen oder provisorische Reparaturen vor. Verwenden Sie im Rahmen der Wartung und Reparatur nur Snap-on-Originalersatzteile. Wartungs- und Reparaturarbeiten dürfen nur durch geschultes Personal ausgeführt werden!.**

- **Verwenden Sie das Werkzeug nicht, wenn es übermäßig vibriert, ungewöhnliche Geräusche macht oder andere Anzeichen von Beschädigungen aufweist.**
- **Falls Fehlfunktionen beim Werkzeug auftreten, nehmen Sie es außer Betrieb und wenden Sie sich an den Kundendienst, um es reparieren zu lassen. Falls es nicht möglich ist, das Werkzeug vollständig außer Betrieb zu setzen, schalten Sie die Druckluftversorgung des Werkzeugs ab und bringen Sie einen Warnhinweis am Werkzeug an, der davor warnt, das Werkzeug einzuschalten.**
- **Entfernen Sie keine vom Hersteller angebrachten Sicherheitsvorrichtungen (z. B. Schleifscheiben-Schutzvorrichtung, Sicherheitsauslöser, Drehzahlbegrenzer).**
- **Falls das Werkzeug so stark beschädigt wurde, dass es nicht mehr repariert werden kann, demontieren Sie es und säubern Sie es von Schmierstoffen. Sortieren Sie dann die Teile nach Materialart und führen Sie sie dem Recycling zu.**

Falsche Ersatzteile oder nicht ordnungsgemäß ausgeführte Reparaturen oder Wartungsarbeiten können zu Verletzungen führen.

Sicherheitshinweise für die Druckluft-Säbelsäge

⚠ACHTUNG

Die Verwendung von beschädigten oder falschen Sägezubehörteilen kann umherfliegende Partikel verursachen.

- **Verwenden Sie keine abgeplatzten, gesprungenen oder schadhaften Sägeblätter.**
- **Die verwendeten Zubehörteile müssen für den produktspezifischen Nennhubzahlwert (oder höhere Hubzahlwerte) zugelassen sein.**
- **Setzen Sie das Sägeblatt vollständig in die Spannzange ein und ziehen Sie die Spannzange sicher fest, bevor Sie das Werkzeug in Betrieb nehmen.**

Sich lösende und weggeschleuderte Teile können Verletzungen verursachen.

Vermeiden Sie ein Berühren der scharfen Kanten des Sägeblatts.

- **Halten Sie Körperteile von den scharfen Kanten des Sägeblatts fern.**
- **Betreiben Sie das Werkzeug keinesfalls mit einem beschädigten Sägeblatt.**
- **Schneidwerkzeuge müssen scharf und sauber gehalten werden.** Korrekt gewartete Schneidwerkzeuge mit scharfen Schneidkanten klemmen seltener und lassen sich leichter handhaben.
- **Entfernen Sie das Sägeblatt aus dem Werkzeug, bevor es gereinigt oder geschärft wird.**
- **Fassen Sie Sägeblätter stets am Sägeblattgehäuse an. Fassen Sie niemals die scharfen Kanten des Sägeblatts an.**
- **Vermeiden Sie beim Entfernen des Sägeblatts aus dem Werkzeug eine Berührung mit der Haut und verwenden Sie geeignete Schutzhandschuhe beim Greifen des Sägeblatts oder Zubehörs.** *Zubehörteile können nach längerem Gebrauch heiß sein.*
- **Verwenden Sie das Werkzeug so, dass das Sägeblatt vom Körper weg gerichtet ist.**
- **Halten Sie Druckluft- oder Elektrowerkzeuge ordnungsgemäß instand. Prüfen Sie sie auf falsche Ausrichtung oder Klemmen von beweglichen Teilen oder auf andere Zustände, die den Betrieb des Druckluft- oder Elektrowerkzeugs beeinträchtigen könnten. Bei Beschädigungen muss das Druckluft- oder Elektrowerkzeug vor Verwendung repariert werden.** *Viele Unfälle werden von schlecht gewarteten Druckluft- oder Elektrowerkzeugen verursacht.*
- **Halten Sie die Hände vom zu schneidenden Bereich entfernt. Reichen Sie nicht unter das zu schneidende Material.** *Die Nähe des Sägeblatts zur Hand bleibt dem Blick verborgen.*
- **Vergewissern Sie sich, dass alle Einstellschrauben und das Sägeblatt festgezogen sind, bevor Sie mit dem Sägen beginnen.** *Lose Einstellschrauben und Klemmen können ein Verrutschen des Werkzeugs oder Sägeblatts verursachen und zum Verlust der Kontrolle führen.*

Berührung des scharfen Sägeblatts kann Verletzungen verursachen.

BEWAHREN SIE DIESE ANLEITUNG AUF

Funktionsbeschreibung

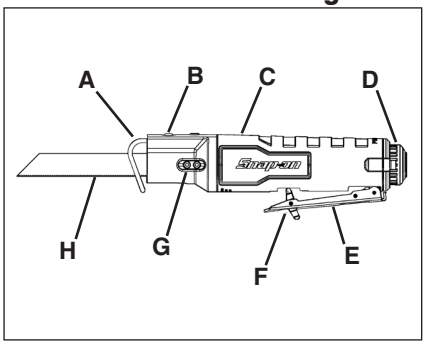

Abbildung 1: PTRS1000

A – Sägeblattführung
B – Einstellschraube
C – Griff
D – Ablenkplatte für Ausblasluft
E – Auslöser
F – Sicherheit
G – Befestigungsschrauben
H – Sägeblatt

Technische Daten

PTRS1000

Technische Daten bei 6,2 bar (620 kPa)

Arbeitsluftdruck	620 kPa
Freilaufhubzahl	9000 min^{-1}
Freilaufluftverbrauch	15 SCFM
Lufteinlassgewinde	1/4"–18 NPT
Anschluss Druckluftschlauch	9,5 mm ID
Hublänge	16 mm
Länge	215 mm
Gewicht	714 g
Max. Länge Druckluftschlauch	10 m

Geräuschemission* (geprüft nach ISO-Norm 15744)

Schalldruckpegel (A)	87,2 dB
Ungewissheit, K	3,0 dB
Schallleistungspegel (A)	98,2 dB
Ungewissheit, K	3,0 dB

Vibration* (geprüft nach ISO-Norm 28927)

Vibrationspegel	10,0 m/s^2
Ungewissheit, K	1,49 m/s^2

**Die angegebenen Werte wurden in Labortests anhand der angegebenen Normen ermittelt und sind nicht ausreichend für eine Verwendung in Risikobeurteilungen. Die Werte, die an den einzelnen Arbeitsorten gemessen werden, können höher sein. Die Werte und das Verletzungsrisiko eines Einzelnen sind einzigartig und hängen von der Umgebung und Arbeitsweise des Benutzers, dem Werkstück und der Auslegung der Arbeitsstation, sowie von der Dauer der Belastung und dem körperlichen Zustand des Benutzers ab.*

Snap-on übernimmt keine Haftung für die Folgen der Verwendung der deklarierten Werte, anstelle von Werten, die die in einer individuellen Gefährdungsbeurteilung ermittelte tatsächliche Exposition in einer Arbeitsplatzsituation widerspiegeln, über die wir keinen Einfluss haben.

Anwendungen

Die ***Snap-on*** PTRS1000 Druckluftsäge ist ein vielseitiges, einfach zu bedienendes Werkzeug mit einem Doppelspannmechanismus, der die zusätzliche Verwendung von 0,035 Zoll starken Säbelsägeblättern bis 6 Zoll Länge ermöglicht.

Das Werkzeug ist zum Schneiden von Kunststoff, Gummi, Holz, Blech und bis zu 1/8 "Weichstahl ausgelegt. Ihr Werkzeug umfasst einen ergonomischen Griff, einen um 360 Grad verstellbaren Abluftdeflektor und ein Auslöserpaddel für variable Hubzahl.

Luftzufuhr

Druckluftwerkzeuge funktionieren am besten mit sauberer, trockener und gut geschmierter Luft bei einem konstanten Druck von maximal 6,2 bar (620 kPa).

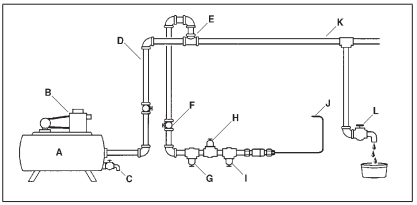

Abbildung 2: Luftzufuhr

- *A – Lufttank, 151,5 l min.*
- *B – Kompressor mit ausreichender Kapazität*
- *C – Täglich ablassen*
- *D – Rohre und Anschlüsse – Mindestdurchmesser von 12,7 mm*
- *E – Luftabnahme oben*
- *F – Leicht zu erreichendes und zu bedienendes Absperrventil*
- *G – Filter*
- *H – Auf empfohlenen Arbeitsdruck eingestellter Luftdruckregler*
- *I – Schmiervorrichtung*
- *J – Anschluss des Druckluftwerkzeugs*
- *K – Tiefpunkt zum Sammeln von Wasser*
- *L – Täglich ablassen*

Rohrsystem

Die Rohre sollten groß genug sein, um übermäßige Druckabfälle bei höchstem Luftstrom zu vermeiden. Alle Rohranschlüsse und Schlauchaustrittsöffnungen müssen einen Durchmesser von 12,7 mm aufweisen und so angebracht werden, dass sich kein Wasser in tiefliegenden Stellen ansammelt, das nicht leicht abfließen kann. Verwenden Sie keinen Luftschlauch mit einem Innendurchmesser von unter 9,5 mm oder einen zu langen Schlauch, da ein Druckabfall bei maximaler Durchflussmenge eine Leistungsminderung zur Folge haben kann.

√ Wir bieten Zubehör für luftdichte Leistung.

Kompressor

Die Kapazität des Luftkompressors muss ausreichen, um bei laufendem Werkzeug an jedem Auslass einen Druck von 15 SCFM bei 6,2 bar (620 kPa) zu erzeugen. Der Lufttank muss groß genug sein, um ausreichend Stoßkapazität für jedes Werkzeug zu liefern.

Filter

Zur Gewährleistung sauberer Luft für das Werkzeug sollte der ***Snap-on***-Filter AHR424 oder ein gleichwertiges Produkt verwendet werden. Wasser, Schmutz und Kesselstein wirken wie Schleifmittel, die das Druckluftwerkzeug beschädigen können. Zwischen dem Kompressor und der Luftregulierung und der Luftschmierung sollte ein Filter angebracht werden.

Luftregulierung

Für den ordnungsgemäßen Betrieb des Werkzeugs ist eine Regelung des Drucks erforderlich. Der ***Snap-on***-Regler, Teilnummer AHR426, oder ein gleichwertiger Regler stellt den empfohlenen Luftdruck von 6,2 bar (620 kPa) ein und behält diesen bei. Bei einem niedrigeren Druck wird die Effizienz gemindert, während ein höherer Druck die Schläge und die Drehzahl über die Nennleistung hinaus erhöht – und damit potenzielle Gefahren für und mögliche Schäden am Druckluftwerkzeug verursacht. Überprüfen Sie den Luftdruck am Regler, während Sie das Werkzeug normal verwenden.

Luftleitungsschmierung

√ Kein schweres Öl verwenden, da das Werkzeug sich sonst festsetzen kann und die Leistung beeinträchtigt wird.
Eine optimale Schmierung des Druckluftmotors wird durch die Installation des Ölers ***Snap-on*** AHR428 in die Druckluftleitung erzielt. Diese sollte mit Snap-on Luftdruckmotoröl der Klasse IM6 oder einem hochwertigen Öl der Klasse SAE 10W gefüllt werden.

Wenn keine Luftleitungs-Schmiervorrichtung verwendet wird, muss der Luftmotor jeden Tag vor dem Gebrauch durch Einspritzen von ca. 3,7 ml Luftmotoröl des Typs IM6 in den Lufteinlass des Werkzeugs geschmiert werden. IM6 Öl ist speziell für Druckluftwerkzeuge entwickelt und benötigt keine Nachspülung.

Durchspülen

Falls das Gerät nach einiger Zeit mit langsamerer Geschwindigkeit laufen sollte, spritzen Sie jeden Tag vor dem Gebrauch sowie am Ende jedes Arbeitstags 3 oder 4 Schuss IM6-Druckluftmotoröl in den Lufteinlass des Werkzeugs.

Betrieb

Sicherheit

Ihr Werkzeug ist mit einem Sicherheitsmechanismus für den Auslöser ausgestattet. Dieser verhindert ein versehentliches Auslösen des Werkzeugs. Um das Werkzeug zu verwenden, drehen Sie zuerst den Sicherheitsmechanismus nach vorne und drücken Sie dann den Auslöser, um die gewünschte Geschwindigkeit zu erreichen. (Abbildung 4).

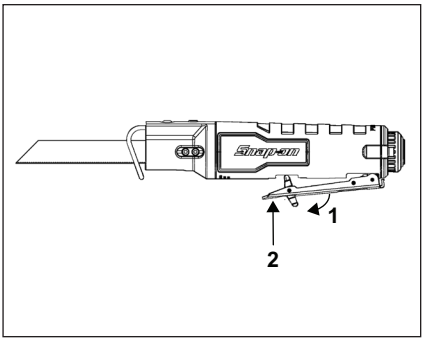

Abbildung 3: Betriebssicherheit

Auslösepaddel für variable Geschwindigkeit

Ihr Werkzeug ist mit einem Auslösepaddel für variable Geschwindigkeit ausgestattet. Das Werkzeug kann durch Drücken oder Loslassen des Auslösers ein- oder ausgeschaltet werden. Die Hubzahl des Sägeblattkolbens richtet sich danach, wie weit Sie den Auslöser drücken, und reicht von minimal bis maximal. Mehr Druck auf den Auslöser erhöht die Hubzahl, weniger Druck verringert die Hubzahl.

Höhere Hubzahlen werden in der Regel zum schnellen Schneiden oder für weichere Materialien wie Holz, Verbundmaterialien und Kunststoffe verwendet. Niedrigere Hubzahlen werden in der Regel für höhere Präzision oder für härtere Materialien verwendet. Materialien, die üblicherweise mit niedrigerer Hubzahl geschnitten werden, sind zum Beispiel Bleche, Röhren und Rohre.

Ablenkplatte für austretende Luft

Ihr Werkzeug ist mit einer 360 Grad verstellbaren Ablenkplatte für austretende Luft ausgestattet. Drehen Sie die Ablenkplatte in eine Position, die verhindert, dass Schneidtrümmer in Richtung des Benutzers oder Dritter fliegen können.

Tragen Sie immer eine Maske, Schutzbrille und Gehörschutz, um Verletzungen zu vermeiden. Das Einatmen von Schneidstaub kann die Atemwege reizen.

Luftsieb (PTRS1000)

An der Rückseite des Werkzeugs ist in der herausnehmbaren Lufteinlassmuffe ein Sieb eingebaut. Um das Sieb zu reinigen, nehmen Sie die Muffe heraus und blasen Sie Schmutz und andere Partikel mithilfe eines Druckluftschlauchs aus dem Sieb und der Muffe heraus. Ziehen Sie die Luftanschlussmuffe auf 13,6 - 15,8 Nm fest.

Vorbereiten der Säge

Auswahl des Sägeblatts

Ein- und dasselbe Sägeblatt eignet sich nicht gleichermaßen für alle Schneidarbeiten. Verschiedene Materialien erfordern speziell konstruierte Sägeblätter. Da Ihre Säbelsäge so viele Materialien schneiden kann, sind viele Arten von Snap-on Sägeblättern erhältlich. Verwenden Sie unbedingt das richtige Sägeblatt, um eine effiziente Schnittleistung zu erzielen.

⚠ACHTUNG

Trennen Sie vor dem Wechseln von Sägeblättern den Luftschlauch.

ES WIRD NICHT EMPFOHLEN, DIE KLINGE UMGEKEHRT EINZUSETZEN.

ENTFERNEN SIE KEINE HEISSEN SÄGEBLÄTTER.

VERWENDEN SIE NUR EMPFOHLENES SÄGEBLÄTTER. DIE VERWENDUNG EINES ZU LANGEN ODER ZU GROBEN SÄGEBLATTS KANN ZU VERLETZUNGEN FÜHREN.

VERWENDEN SIE AUSSCHLIESSLICH DIE MITGELIEFERTEN SNAP-ON BEFESTIGUNGSSCHRAUBEN (SIEHE STÜCKLISTE). Durch Verwendung von fremden Befestigungsschrauben an der PTS1000 kann sich das Sägeblatt während des Gebrauchs lockern und zu Verletzungen führen.

KONTROLLIEREN SIE DIE BEFESTIGUNGSSCHRAUBEN NACH LÄNGEREM GEBRAUCH ODER LÄNGERER LAGERUNG AUF LOCKERUNG.

Installieren von Sägeblätter

1. Benutzer und Umstehende sollten im Umfeld von Druckluft- und Elektrowerkzeugen stets eine Schutzbrille tragen.
2. Das Werkzeug von der Luftleitung trennen.
3. Mit dem mitgelieferten Sechskantschlüssel die beiden Befestigungsschrauben etwa 3 volle Umdrehungen lockern, sodass das Sägeblatt problemlos eingesetzt werden kann.
   DIE BEFESTIGUNGSSCHRAUBEN BRAUCHEN NICHT VOLLSTÄNDIG HERAUSGEDREHT ZU WERDEN, UM DAS SÄGEBLATT EINZUSETZEN.
4. Das Sägeblatt in die Spannzange einführen und BIS ZUM ANSCHLAG SCHIEBEN. Wenn das Sägeblatt den Anschlag erreicht, sollte ein leises metallisches Klickgeräusch hörbar sein. Andernfalls, bei Verwendung eines lackierten Sägeblatts, sicherstellen, dass die Lackschicht nicht in der Spannzange festgehalten wird. Zu Ihrer eigenen Sicherheit keine heißen Sägeblatt handhaben.
5. Die am weitesten hinten befindliche Befestigungsschraube (nahe am Griff) auf 1,7- 2,3 Nm festziehen.
6. Die vorderste Befestigungsschraube auf 1,7- 2,3 Nm festziehen. Bei Verwendung der PTRS1000 mit einem 6-Zoll-Sägeblatt muss diese Befestigungsschraube mit dem Loch im Sägeblatt fluchten (Abb. 4).
7. An einer nicht scharfen Stelle des Sägeblatt ziehen, um zu prüfen, ob es sicher befestigt ist. Wenn es locker ist, nach Bedarf korrigieren.
8. Das Werkzeug an die Druckluftleitung anschließen und prüfen des Sägeblatt ; dabei die Drehzahl langsam erhöhen. Dabei nicht das Werkzeug auf jemand richten.
9. Die Säge wie angewiesen verwenden.

Hinweis: Sägeblätter mit einer Stärke über 0,057 Zoll dürfen nicht verwendet werden.

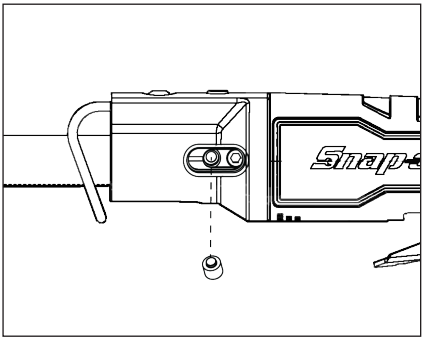

Abbildung 4: PTRS1000 Ausrichtung der Befestigungsschraube

Entfernen von Sägeblätter

Nach dem Abkühlen des Werkzeugs die beiden Befestigungsschrauben lockern und des Sägeblatt herausnehmen.

Einstellen der Blattführung (Schnitttiefe)

Die Blattführung nimmt die Schneidkraft gegen das Werkstück auf. Beim Schneiden an einem Ort mit beengten Platzverhältnissen schieben Sie die Blattführung nach vorne, um die Schnitttiefe einzustellen. Lockern Sie die Einstellschraube (vorderste Schraube mit Unterlegscheibe) mit dem beigefügten Sechskantschlüssel, um die Blattführung nach Bedarf vorwärts oder rückwärts zu schieben. Ziehen Sie die Einstellschraube wieder sicher fest, bevor Sie das Werkzeug verwenden.

Wenn die Schnitttiefe mit einem Standard-Sägeblatt nicht tief genug ist, ist die PTS1000 mit einem Doppelspannmechanismus ausgestattet, der die Verwendung von Säbelsägeblättern bis zu 6 Zoll Länge ermöglicht.

DAS WERKZEUG NICHT OHNE ORDNUNGSGEMÄSS ANGEBRACHTE BLATTFÜHRUNG VERWENDEN.

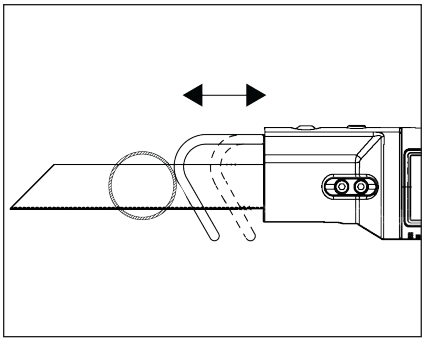

Abbildung 5: Einstellen der Blattführung

⚠ACHTUNG

Verwenden Sie keine Spezialsägeblätter, die sehr kurz sind oder eine deutliche Abschrägung aufweisen. Das Sägeblatt darf nicht die Blattführung berühren. Eine Klinge, die zu kurz oder abgeschrägt ist, könnte sich in der Blattführung verkanten und ruckartig bewegen.

Verwendung der Säge

—Klemmen Sie das Werkstück sorgfältig fest.

—Markieren Sie die Schnittlinie und halten Sie das Werkzeug beim Schneiden fest.

—Verwenden Sie die Säge nicht zum Eintauchen in das Material. Bohren Sie stets ein Startloch.

⚠ACHTUNG

Wenn Sie in einen verdeckten Bereich sägen, in dem stromführende Kabel verlegt sind, können Sie einen elektrischen Schlag bekommen.

—Halten Sie das Sägeblatt fest gegen das Werkstück, um Gegenkraft (Springen) und Vibrationen zu minimieren.

—Drücken Sie den Auslöser, um das Werkzeug zu starten. Lassen Sie die Säge die volle Hubzahl erreichen, bevor Sie mit dem Schneiden beginnen. Führen Sie die Säge so, dass sich das Sägeblatt entlang der markierten Linie bewegt.

Tipps beim Sägen

Durch Befolgen von ein paar einfachen Tipps reduzieren Sie den Verschleiß am Werkstück und Werkzeug sowie die Ermüdung des Bedieners.

—Sägeblätter schneiden beim Zug- oder Rückhub. Bei empfindlichen Werkstücken wie Verkleidungen, Glasfaser usw. sollte die gute Seite des Werkstücks nach unten weisen.

—Verwenden Sie das richtige Sägeblatt für das zu schneidende Material und halten Sie zusätzliche Sägeblätter für den Fall bereit, dass andere stumpf werden. Ersetzen Sie gesprungene oder verbogene Sägeblätter sofort.

—Verwenden Sie die geeignete Schnittgeschwindigkeit und wählen Sie die entsprechende Schnitttiefe.

—Um das Risiko von Verletzungen zu verringern, achten Sie darauf, dass das Sägeblatt immer über die Blattführung hinaus ragt und sich der Hub über das gesamte Werkstück erstreckt (Abbildung 6). Das Sägeblatt kann brechen, wenn der Vorderteil des Sägeblatts gegen das Werkstück und/oder die Blattführung schlägt (Abbildung 7).

—Beim Schneiden sollten jederzeit mindestens drei (3) Zähne im Werkstück bleiben. Mit feineren Zähnen wird ein glatterer, dafür langsamerer Schnitt erzeugt.

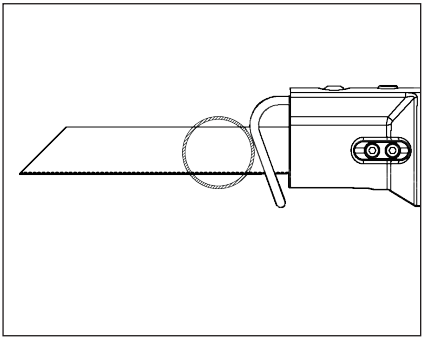

Abbildung 6: Richtig

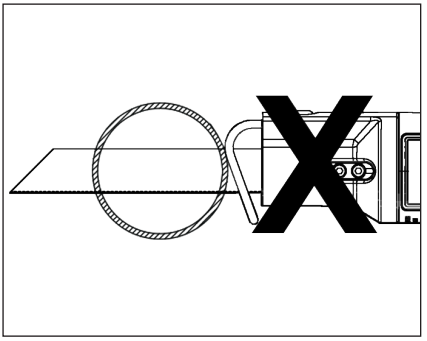

Abbildung 7: Falsch

Sägen von Metall

—Tragen Sie ein Schmiermittel auf, um einen glatteren, schnelleren Schnitt zu erzielen und die Standzeit des Sägeblatts zu erhöhen.

—Verwenden Sie bei Nicht-Eisen-Metallen wie Aluminium, Bronze oder Messing einen Wachsstift auf dem Sägeblatt.

—Tragen Sie bei Eisen und Stahl ein Maschinen- oder Schneidöl entlang der zu schneidenden Oberfläche auf.

—Spannen Sie zum Schneiden von dünnem Metall das Material zwischen zwei Holzbrettern mittels Klemmen oder in einem Schraubstock ein. Durch entsprechende Klemmung kann auch ein Stück Holz auf dem Metall verwendet werden. Zeichnen Sie die Schnittlinien auf dem Holz.

—Nicht mit Gewalt schneiden. Lassen Sie die Säge und das Sägeblatt den Schnitt ausführen.

⚠ACHTUNG

Die Verwendung von Zubehör, das nicht in diesem Handbuch beschrieben ist, kann eine Gefahr darstellen.

Wartungsanweisungen

Die Durchführung von Servicearbeiten an Werkzeugen erfordert äußerste Aufmerksamkeit und Fachwissen. Daher sollten Servicearbeiten nur von einem qualifizierten Servicetechniker durchgeführt werden.

- Untersuchen Sie das Werkzeug vor dem Gebrauch stets auf beschädigte Teile.
- Beschädigte Teile müssen vor dem Gebrauch des Werkzeugs ersetzt oder repariert werden. Prüfen Sie die Ausrichtung beweglicher Teile. Das Verklemmen beweglicher oder beschädigter Teile kann den Betrieb beeinträchtigen.
- Lassen Sie beschädigte Teile ordnungsgemäß von einem autorisierten Service-Center ersetzen oder reparieren.
- Verwenden Sie das Werkzeug nicht, wenn es durch den Auslöser nicht ein- und ausgeschaltet werden kann.
- Halten Sie Werkzeuge ordnungsgemäß in Stand. Halten Sie Werkzeuge trocken, sauber und frei von Öl und Fett für bessere und sicherere Leistung.
- Den Standort des nächstgelegenen **Snap-on** Reparatur-Centers erfahren Sie telefonisch vom **Snap-on** Kundendienst unter 1-877-762-7664.

Drehmomentdaten

PTRS1000

Einlassmuffe	13,6 - 15,8 Nm
Befestigungsschrauben	1,7 - 2,3 Nm
Einstellschraube	1,7 - 2,3 Nm
Einlassadapter	4,5 - 6,8 Nm

Snap-on

PTRS1000

Seghetto alternativo pneumatico

IT

NORME DI SICUREZZA

Leggere attentamente queste istruzioni prima di installare, utilizzare, riparare o eseguire operazioni di manutenzione su questo attrezzo. Riporre queste istruzioni in un luogo accessibile per riferimenti futuri.

Avvisi cautelari

La ***Snap-on*** Tools Company offre avvisi cautelari per situazioni che possono ragionevolmente verificarsi durante l'utilizzo, la manutenzione o le riparazioni degli utensili pneumatici. Spetta agli operatori e ai tecnici che si occupano della manutenzione tenersi al corrente delle procedure, degli utensili e dei materiali utilizzati, nonché verificare che le procedure, gli utensili e i materiali non compromettano la propria sicurezza, quella delle altre persone presenti nell'area di lavoro o la funzionalità dell'utensile stesso.

Avvertenze cautelari generali sull'utilizzo di utensili a motore

⚠AVVERTENZE

Leggere tutte le avvertenze di sicurezza e le istruzioni.

La mancata osservanza delle avvertenze e delle istruzioni può causare scosse elettriche, incendi e/o gravi infortuni.

CONSERVARE TUTTE LE AVVERTENZE E LE ISTRUZIONI IN UN LUOGO DI FACILE ACCESSO

⚠AVVERTENZE

L'impiego non corretto di un utensile a motore e dei relativi accessori può provocarne la rottura.

- **Leggere attentamente le istruzioni prima di mettere in funzione un qualsiasi utensile a motore.**
- **Se l'utensile viene passato da una persona a un'altra, ad un neofita o a un utilizzatore inesperto, accertarsi che queste istruzioni vengano incluse.**

Gli utensili rotti o danneggiati possono causare infortuni.



Gli utensili a motore possono sprigionare schegge o particelle vaganti durante l'impiego.

- **È necessario che l'operatore e le persone circostanti indossino appositi occhiali di sicurezza.**

Particelle vaganti o schegge possono causare lesioni.



Gli utensili a motore sono fonte di rumore.

- **È necessario che l'operatore e le persone circostanti indossino cuffie fonoassorbenti.**

L'esposizione a livelli di rumorosità elevata per periodi prolungati può compromettere l'udito.



Gli utensili a motore tendono a vibrare.

- **Evitare l'esposizione prolungata alle vibrazioni o ai movimenti ripetitivi e non mantenere a lungo posizioni scomode.**
- **Interrompere l'uso dell'utensile se si avvertono disturbi, dolori o formicolii. Consultare un medico prima di riprendere l'uso dell'utensile.**

L'esposizione prolungata alle vibrazioni, a movimenti ripetitivi e posizioni scomode può causare lesioni.



Rischio di contaminazione da polvere dannosa.

- **Indossare una maschera o un respiratore di tipo omologato quando si utilizzano utensili a motore che generano polvere.**
- **Alcune polveri create da smerigliatura, segatura, spianatura, trapanatura e altre attività effettuate con utensili a motore contengono sostanze chimiche che possono causare cancro, difetti congeniti o altri danni al sistema riproduttivo.**
- **Il taglio di certi materiali può creare polveri dannose che possono richiedere l'uso di respiratori isolanti speciali. Informarsi prima di utilizzare l'utensile.**
- **Qualora vengano forniti dispositivi per l'aspirazione di polveri e rifiuti, assicurarsi di usarli in maniera corretta.** *L'uso di un contenitore per la raccolta della polvere può ridurre i rischi connessi.*

- **Fare attenzione a non dirigere il getto dell'aria di sfiato verso l'utente o altre persone, materiali o sostanze che potrebbero impregnarsi con le gocce d'olio.**

L'inalazione di aria di sfiato o di polvere dannosa può causare infortuni.

Durante l'utilizzo, l'utensile può cambiare improvvisamente movimento o posizione.

- **Attenzione a movimenti improvvisi durante l'avviamento e l'utilizzo dell'utensile.**
- **Mantenere una presa sicura.**
- **Prevedere la forza di reazione. Modificare la propria posizione e tenere saldamente l'utensile.**



Parti del corpo o indumenti possono impigliarsi nell'utensile.

- **Tenere qualsiasi parte del corpo lontano da componenti mobili.**
- **Indossare indumenti appropriati. Non indossare gioielli o indumenti troppo larghi. Tenere i capelli, gli indumenti e i guanti lontano dalle parti in movimento.** *Indumenti larghi, gioielli e capelli lunghi possono impigliarsi nelle parti in movimento.*
- **Indossare cuffie che contengano i capelli lunghi.**
- **Rimuovere chiavi di regolazione o di altro tipo prima di accendere l'utensile.** *Una chiave rimasta attaccata ad una parte in movimento dell'elettroutensile potrebbe causare infortuni.*
- **Non trasportare l'utensile tenendo il dito sul grilletto.**
- **Non bloccare il grilletto sulla posizione ON con materiale tipo nastro adesivo, filo o altro.**
- **Non utilizzare l'elettroutensile se non può essere acceso e spento mediante il grilletto.** *Se l'utensile non si dovesse spegnere rilasciando il grilletto, non lasciarlo andare. Arrestare il flusso dell'aria azionando la valvola di emergenza. Contrassegnare l'utensile come difettoso e farlo riparare.*
- **Tenere l'impugnatura asciutta, pulita e priva di olio e grasso.**
- **Disattivare sempre l'erogazione di aria e staccare l'utensile dall'erogazione di aria quando si sostituiscono accessori.** *Queste misure di sicurezza preventive riducono il rischio di un'imprevista accensione dell'elettroutensile.*

Esiste il rischio di infortuni se si rimane impigliati nell'utensile.



I vapori infiammabili possono esplodere.

- **Non utilizzare vicino a fonti di vapore infiammabile o a tubazioni o serbatoi di gas.**
- **Orientare l'aria di scarico dell'utensile lontano da fiamme o superfici calde.**
- **Non lubrificare gli utensili con liquidi infiammabili o volatili come cherosene, diesel o carburante.**
- **Utilizzare esclusivamente lubrificanti raccomandati.**

Esplosione e fiamme possono causare infortuni.

I trucioli di metallo possono creare scintille in grado d'innescare l'incendio di vapori e materiali infiammabili.

- **Non utilizzare elettroutensili in atmosfere esplosive come, ad esempio, in presenza di liquidi, gas o polveri infiammabili.**

Gli elettroutensili provocano scintille che potrebbero incendiare polvere o fumi.

L'olio di lubrificazione viene eliminato con l'aria di scarico.

- **Utilizzare l'utensile in una zona ben ventilata.**
- **Non inalare l'aria di scarico.**

L'inalazione di aria che contiene olio nebulizzato è dannosa.



L'elettricità crea pericolo di scosse.

- **Non utilizzare sopra o vicino a circuiti elettrici sotto tensione, oppure sotto l'influenza di farmaci, sostanze stupefacenti o bevande alcoliche.**
- **Questo utensile non è protetto da scosse elettriche.**
- **Non tagliare pareti esistenti o altri punti nascosti dove ci potrebbero essere fili elettrici.** *Se proprio necessario, staccare la corrente dall'interruttore salvavita che alimenta quella zona di lavoro. In caso di contatto tra gli accessori di taglio e i fili elettrici sotto tensione, le parti metalliche esposte dell'elettroutensile possono fungere da conduttore, esponendo l'operatore a rischi di scosse elettriche.*

Le scosse elettriche possono causare infortuni

⚠ AVVERTENZE

L'area di lavoro può includere pericoli.

- **Tenere l'area di lavoro pulita e bene illuminata.** *Zone buie e in disordine accrescono la probabilità di incidenti.*
- **Tenere lontano gli estranei e soprattutto i bambini mentre si utilizzano gli elettroutensili.** *Se ci si distrae, si potrebbe perdere il controllo dell'utensile.*
- **Rimanere sempre attenti e concentrati e agire in modo sensato e prudente ogni volta che si utilizzano degli elettroutensili. Non usare un elettroutensile quando si è stanchi o sotto l'influenza di sostanze stupefacenti, bevande alcoliche o farmaci.** *Quando si usano elettroutensili, anche un solo attimo di distrazione potrebbe causare gravi infortuni.*
- **Prima di utilizzare l'utensile, assicurarsi che la linea d'erogazione sia munita di un dispositivo di disattivazione installato in un punto noto e di facile accesso, in modo tale che l'erogazione dell'aria all'utensile possa essere facilmente disattivata in caso di emergenza.**
- **Non posare mai un utensile fino a quando l'accessorio non abbia smesso di muoversi.**
- **Non sporgersi. Tenere sempre una posizione corretta e di equilibrio.** *In questo modo è possibile avere un controllo migliore dell'utensile in caso di contraccolpi improvvisi.*

- **Non permettere alle persone presenti di toccare l'utensile.**
- **Tenere le persone presenti ad una distanza di sicurezza dall'area di lavoro.**
- **Gli utenti e le persone presenti devono indossare indumenti protettivi adeguati**
- **Orientare l'aria di scarico in modo tale da evitare di soffiare aria o detriti dal pezzo da lavorare in direzione dell'utente o delle persone presenti.**
- **Se si utilizza l'utensile ad una certa altezza, fare attenzione agli oggetti circostanti.**
- **Quando l'utensile non è utilizzato, disattivare l'erogazione dell'aria e premere il grilletto o la leva per rilasciare la pressione dell'aria.**
- **Se l'utensile non sarà utilizzato per un certo periodo, lubrificarlo, staccarlo dalla linea dell'aria e conservarlo in un luogo asciutto a temperatura moderata.**
- **Conservare gli utensili in una posizione alta e in un luogo asciutto e chiuso quando non si utilizzano, in modo che i bambini non possano avervi accesso.**

I pericoli nell'area di lavoro possono causare infortuni.

⚠AVVERTENZE

Rischio di infortuni causati da tubi d'aria compressa che battono violentemente.

- **Fissare bene le linee dell'aria.**
- **Controllare regolarmente il tubo dell'aria e i raccordi per verificare che non siano logorati.**
- **Non collegare dispositivi di accoppiamento a collegamento rapido direttamente all'utensile.**
- **Utilizzare un tubo a frusta di una lunghezza massima di 150 cm.**

Tubi d'aria compressa che si muovono all'impazzata possono causare infortuni.

⚠AVVERTENZE

Utenti inesperti possono creare situazioni pericolose.

- **Usare morsetti o un altro sistema pratico per fissare il pezzo in lavorazione su una piattaforma stabile.** *Si corre il rischio che il pezzo in lavorazione sfugga al controllo se si prova a reggerlo con le mani o appoggiandolo al corpo.*
- **Fissare bene il materiale prima di tagliarlo. Non cercare di reggerlo con la mano o tra le gambe.** *Un materiale piccolo o sottile potrebbe piegarsi o vibrare a contatto con la lama, sfuggendo al controllo.*
- **Utilizzare l'utensile giusto. Non utilizzare un utensile che sia troppo leggero o troppo pesante per il lavoro.**
- **Usare l'elettroutensile, gli accessori, le punte, ecc. secondo queste istruzioni, tenendo presenti le condizioni di lavoro e il lavoro da eseguire.** *L'impiego dell'elettroutensile per operazioni diverse da quelle previste potrebbe dare luogo a situazioni pericolose.*
- **Non forzare mai l'elettroutensile. Usare l'elettroutensile adatto per il lavoro da eseguire.** *L'elettroutensile funzionerà meglio e sarà più sicuro se impiegato alla velocità per cui è stato progettato.*
- **Utilizzare gli utensili pneumatici ad una pressione massima di 90 psig (6,2 bar, 620 kPa).**
- **Si presuppone che gli utenti seguano pratiche di lavoro sicure e rispettino tutta la normativa locale, regionale o nazionale quando installano, utilizzano oppure eseguono la manutenzione di questo utensile.**

⚠AVVERTENZE

Riparazioni improprie o manutenzione insufficiente possono creare situazioni pericolose.

- **Non modificare o effettuare riparazioni temporanee. Per la manutenzione e le riparazioni utilizzare esclusivamente parti di ricambio Snap-on originali. La manutenzione e le riparazioni devono essere eseguite esclusivamente da personale competente.**
- **Non utilizzare l'utensile se vibra eccessivamente, se produce rumore insolito, se ha parti allentate oppure mostra un qualsiasi altro segno di danno.**
- **Se l'utensile si guasta, interrompere l'utilizzo e predisporre immediatamente la manutenzione e le riparazioni. Qualora non risultasse pratico mettere fuori servizio l'utensile, disattivare l'erogazione di aria all'utensile, scrivere un cartello di fuori servizio e applicarlo all'utensile.**
- **Non rimuovere i dispositivi di sicurezza e protezione installati in fabbrica (tipo la paratia di protezione delle parti girevoli, la sicura sul grilletto o i limitatori di velocità).**
- **Se l'utensile si danneggia in modo irreparabile, smontarlo e sgrassarlo. Quindi separare tutte le parti in base al tipo di materiale e riciclare.**

Parti, riparazione o manutenzione improprie possono causare infortuni.

Avvisi cautelari per seghetti alternativi pneumatici

⚠AVVERTENZE

L'utilizzo di accessori danneggiati o inadatti per tale seghetto può causare lo sprigionamento di schegge nell'aria.

- **Non utilizzare lame per seghetto scheggiate, incrinate o usurate.**
- **Usare gli accessori indicati per quel numero di giri/min dell'utensile (specifico per il prodotto) o maggiore.**
- **Inserire la lama a fondo e stringerla bene nella sede prima di utilizzare l'utensile.**

Particelle vaganti o schegge possono causare lesioni.

Evitare di toccare il lato affilato della lama.

- **Tenere qualsiasi parte del corpo lontano dai bordi affilati della lama.**
- **Non adoperare mai un utensile con la lama danneggiata.**

- **Mantenere ben puliti e affilati gli utensili da taglio.** Gli utensili da taglio sottoposti a regolare manutenzione e con lame sempre affilate sono meno soggetti a impigliarsi nei materiali e più facili da controllare.
- **Estrarre la lama dall'utensile prima di pulirla o affilarla.**
- **Maneggiare sempre le lame afferrandole dall'attacco, evitando di toccare il lato affilato della lama stessa.**
- **Nel rimuovere la lama dall'utensile, evitare il contatto con la pelle e usare guanti di protezione per toccare lame e accessori.** *Gli accessori potrebbero surriscaldarsi dopo un uso prolungato.*
- **Utilizzare l'utensile con la lama rivolta lontano dal proprio corpo.**
- **Eseguire la manutenzione degli elettroutensili. Verificare eventuali allineamenti non corretti o impedimenti delle parti in movimento, guasti o rotture di parti e qualsiasi altra condizione che potrebbe comprometterne l'uso. Nel caso in cui l'elettroutensile fosse danneggiato, ripararlo prima di utilizzarlo di nuovo.** *Molto spesso, gli incidenti sono causati da elettroutensili non sottoposti a una regolare manutenzione.*
- **Tenere le mani lontano dall'area di taglio. Non mettere la mano sotto il materiale da tagliare.** *Altrimenti, sarà difficile percepire la vicinanza della lama alla mano.*
- **Prima di iniziare l'operazione di taglio controllare che tutte le viti di regolazione siano ben serrate.** *In caso di viti o morsetti allentati, l'utensile o la lama potrebbero slittare e sfuggire di mano.*

Il contatto con la lama affilata comporta il rischio di lesioni.

CONSERVARE QUESTE ISTRUZIONI

Descrizione funzionale

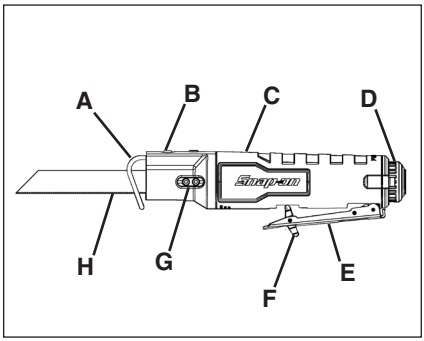

Figura 1: PTRS1000

A. Guida della lama
B. Bullone di regolazione
C. Impugnatura
D. Deflettore di scarico
E. Grilletto
F. Sicurezza
G. Viti di fermo
H. Lama

Dati tecnici

PTRS1000

Dati tecnici a 90 psig (6,2 bar, 620 kPa)

Pressione aria, sotto carico .....90psig (620 kPa)
Velocità a vuoto..... 9000 SPM
Consumo d'aria, velocità a vuoto
..... 2,4 CFM (15 SCFM)
Diametro bocchettone ingresso aria
.....1/4"–18 NPT
Diametro tubo erogazione aria
.....3/8" DI min (9,5 mm)
Corsa .....16 mm
Lunghezza.....215 mm
Peso .....714 g
Lunghezza max tubo erogazione aria..... 10 m

Rumore* (Collaudato secondo la norma ISO 15744)
- Livello pressione sonora (A) ..... 87,2 dB
- Incertezza, K..... 3,0 dB
- Livello potenza sonora (A) .....98,2 dB
- Incertezza, K..... 3,0 dB

Vibrazione* (Provata secondo la norma ISO 29827)
- Livello di vibrazioni..... 10,0 m/s²
- Incertezza, K.....1,49 m/s²

**Questi valori dichiarati sono stati ottenuti in collaudi di laboratorio in base agli standard dichiarati e non sono adeguati per l'uso in valutazioni del rischio. I valori misurati in ambienti di lavoro individuali possono essere più alti. I valori e il rischio di infortuni che un singolo utente può subire sono unici e dipendono dall'ambiente e dalla modalità di lavoro dell'utente, dalla parte su cui lavora e dal design della postazione di lavoro, nonché dal tempo di esposizione e dalle condizioni fisiche dell'utente.*

La Snap-on declina ogni responsabilità derivante dalle conseguenze dell'utilizzo dei valori dichiarati, anziché di quelli reali di esposizione rilevati direttamente sul cantiere durante la valutazione dei rischi in materia antinfortunistica; situazione sulla quale la Snap-on non ha nessun controllo.

Applicazioni

Il seghetto pneumatico ***Snap-on*** PTRS1000 è un utensile versatile e facile da usare con un meccanismo a doppio mandrino che permette di utilizzare anche lame per seghetti alternativi da 0,035 pollici di spessore e fino a 6 pollici di lunghezza.

Lo strumento è progettato per tagliare plastica, gomma, legno, lamiera e acciaio dolce fino a 1/8 ". Ciascun utensile è dotato d'impugnatura ergonomica, di deflettore di scarico regolabile a 360 gradi e di grilletto a leva con regolazione di velocità.

Aria

Gli attrezzi ad aria funzionano meglio se alimentati con aria pulita, priva di umidità, e ben lubrificata ad una pressione costante di 90 psig (6,2 bar, 620 kPa) al massimo.

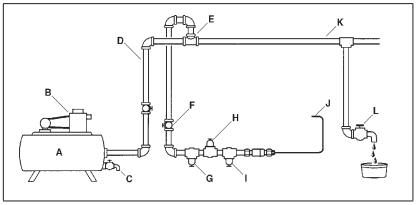

Figura 2: Aria

A. Bacino di raccolta, capienza minima 151,5 litri
B. Compressore, capacità sufficiente
C. Svuotare giornalmente
D. Tubi e raccordi, minimo 1/2"
E. Presa d'aria dall'alto
F. Valvola di spegnimento, facilmente accessibile
G. Filtro
H. Regolatore d'aria impostato alla pressione di funzionamento
I. Lubrificatore
J. Collegamento per attrezzo pneumatico
K. Zona bassa, separatore dell'acqua
L. Svuotare giornalmente

Sistema delle condutture

Il sistema delle condutture deve avere dimensioni tali da evitare un abbassamento eccessivo della pressione in condizioni di massimo flusso. Tutti gli attacchi e i raccordi delle condutture devono avere larghezza pari a 1/2" e devono essere collegati in modo che non vi siano zone basse in cui si possa accumulare l'acqua che non può essere estratta quotidianamente. Non utilizzare tubi per l`aria con diametro interno inferiore a 3/8" o eccessivamente lunghi, perché la caduta della pressione in condizioni di flusso massimo può ridurre le prestazioni.

√ Per garantire attacchi a tenuta d'aria sono disponibili vari accessori.

Compressore d'aria

Il compressore dell'aria deve avere una capacità sufficiente ad erogare 8,5 SCFM a 6,2 bar (620 kPa) a ciascuna presa per attrezzo con gli attrezzi in funzione. Il serbatoio di raccolta deve avere una capacità di compensazione sufficiente per ogni utensile pneumatico.

Filtro

Utilizzare filtri ***Snap-on*** AHR424, o equivalenti, per assicurare che l`aria erogata all'utensile sia pulita. L`acqua, le impurità e le incrostazioni possono danneggiare l'utensile pneumatico in quanto agiscono da abrasivi. Installare un filtro tra compressore, regolatore d'aria e lubrificatore d'aria.

Regolatore d'aria

La regolazione della pressione d'aria è necessaria per un rendimento corretto dell'utensile pneumatico. Il regolatore ***Snap-on*** AHR426 o uno equivalente consente di mantenere la pressione raccomandata dell'aria di 6,2 bar (620 kPa). A valori inferiori di pressione si avrebbe un calo d`efficienza, mentre a valori superiori si avrebbe un aumento della soffiatura e della velocità oltre la capacità nominale, creando situazioni di rischio e causando possibili danni all'utensile pneumatico. Controllare la pressione dell`aria sul regolatore mentre si utilizza l'utensile pneumatico in modo normale.

Lubrificatore della linea d'aria

√ Non utilizzare un tipo d'olio pesante in quanto può causare il blocco dell'attrezzo durante l'uso e compromettere le prestazioni.
Il metodo migliore per lubrificare il motore pneumatico consiste nell`utilizzare un lubrificatore dell`alimentazione dell`aria ***Snap-on*** quale lo AHR428. Il motore va riempito con lubrificante per motori ***Snap-on*** IM6 o con un olio SAE 10W di buona qualità.

Se non si utilizza un lubrificatore sulla linea di alimentazione dell'aria, lubrificare il motore pneumatico iniettando circa 3,7 ml di olio per motori ad aria IM6 nella presa d`aria dell'utensile tutti i giorni prima di usarlo. Data la composizione dell'olio IM6, specificamente studiato per gli attrezzi pneumatici, non si rende necessario un solvente di pulizia.

Scarico

Se l'unità sembra lenta applicare 3 o 4 spruzzi di olio per motore pneumatico IM6 nella presa dell'aria dell'utensile prima dell'uso, e nuovamente alla fine della giornata di lavoro.

Utilizzo

Sicurezza

L'utensile è dotato di grilletto con meccanismo di sicurezza per evitarne l'avvio accidentale. Per poterlo utilizzare, bisogna prima ruotare la sicura in avanti e poi premere il grilletto fino a raggiungere la velocità desiderata. (Figura 4)

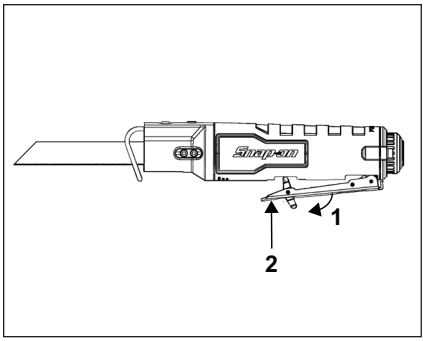

Figura 3: Utilizzo in sicurezza

Grilletto a leva con regolazione di velocità

L'utensile è dotato di grilletto a leva con regolazione di velocità. Per avviarlo o per spegnerlo basta premere o rilasciare il grilletto stesso. Variando la pressione su di esso si regola la velocità della corsa della lama dal minimo al massimo consentito. Una pressione maggiore fa aumentare la velocità mentre una pressione inferiore la riduce.

Una velocità elevata viene generalmente usata per tagli veloci o per tagliare materiali tipo legno, leghe e plastica, mentre una ridotta viene invece usata per tagli di precisione o per tagliare materiali più duri. Solitamente si usa una velocità ridotta per materiali tipo lamiere, canaline e tubi.

Deflettore di scarico

L'utensile è dotato di deflettore di scarico regolabile a 360 gradi per poterlo posizionare in modo da soffiare i detriti lontano dall'operatore o dalle persone circostanti.

Per evitare eventuali infortuni, indossare sempre maschera, occhiali e cuffie per la protezione dell'udito. L'esposizione ai detriti di scarico potrebbe provocare irritazioni all'apparato respiratorio.

Dispositivo filtrante (PTRS1000)

Un dispositivo filtrante dell'aria è incorporato nell'alloggiamento dell'ingresso dell'aria nel retro dell'utensile. Per pulire, rimuovere la boccola e usare un tubo d'aria per soffiare i detriti e altre particelle dallo schermo e dalla boccola. Serrare la boccola dell'ingresso dell'aria ad una coppia di 13,6-15,8 Nm.

Preparazione del seghetto Selezione della lama

Non esiste una lama universale che vada bene per tutti i lavori di taglio. Ci vuole una lama disegnata specificamente per quel tipo di materiale. Poiché questo seghetto alternativo è in grado di tagliare molti tipi di materiale, la Snap-on offre numerosi tipi di lame. Per un taglio ottimale, si raccomanda quindi di utilizzare la lama più adatta.

⚠AVVERTENZE

Scollegare il tubo dell`aria prima di cambiare le lame.

SI SCONSIGLIA DI INSTALLARE LA LAMA IN POSIZIONE CAPOVOLTA.

NON RIMUOVERE LAME SURRISCALDATE.

USARE SOLO GLI LAME RACCOMANDATI. L'UTILIZZO DI LAME TROPPO RASCHIOSE O TROPPO LUNGHE COMPORTA IL RISCHIO D'INFORTUNI.

UTILIZZARE SOLTANTO LE VITI DI FERMO ORIGINALI SNAP-ON IN DOTAZIONE (VEDERE L'ELENCO RICAMBI). L'utilizzo di viti di fermo non originali sul modello PTRS1000 può provocare l'allentamento della lama durante l'uso con conseguente rischio d'infortuni.

CONTROLLARE CHE LE VITI DI FERMO SIANO BEN SERRATE DOPO UN USO PROLUNGATO O UN LUNGO PERIODO D'INATTIVITÀ.

Installazione Lame

1. Si raccomanda agli utenti e alle persone presenti d'indossare e sempre occhiali di protezione in prossimità di utensili a motore in funzione.
2. Scollegare l'utensile dal tubo dell'aria.
3. Con la chiave esagonale in dotazione, allentare entrambe le viti di fermo di circa tre giri completi in modo che lama possa scorrere liberamente.

   PER IL MONTAGGIO LAMA NON È NECESSARIO RIMUOVERE COMPLETAMENTE LE VITI DI FERMO.

4. Posizionare lama nella propria sede e FARLO SCORRERE FINO A FINE CORSA. In quel momento si dovrebbe sentire un leggero clic metallico; in caso contrario, e con lame verniciate, controllare che lo strato di vernice non ne impedisca il perfetto fissaggio sulla sede. Per motivi di sicurezza, non maneggiare lama surriscaldati.
5. Serrare la vite più arretrata (quella più vicina all'impugnatura) ad un valore di coppia pari a 1,7-2,2 N-m.
6. Serrare la vite più avanzata ad un valore di coppia pari a 1,7-2,2 N-m. Con il modello PTRS1000 e lama da 6 pollici, questa vite deve essere allineata con il foro sulla lama di taglio. (fig 4)

7. Tirare da lama un qualsiasi lato non affilato per controllare che sia ben fissata. In caso contrario, riposizionarla come necessario.
8. Collegare l'utensile al tubo dell'aria e provarlo lama, aumentandone gradualmente la velocità. In questa fase, non puntare l'utensile contro nessuno.
9. Utilizzare la lama secondo le istruzioni.

Nota: non utilizzare lame di taglio più sottili di 1,45 mm.

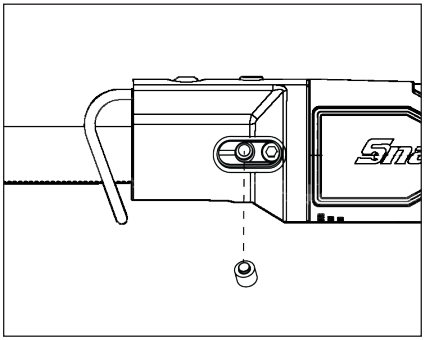

Figura 4: allineamento vite di fermo modello PTRS1000

Rimozione Lame

Una volta che l'utensile si è raffreddato a sufficienza, allentare entrambe le viti di fermo e tirare per rimuovere lama.

Regolazione della guida della lama (profondità di taglio)

La guida della lama serve per ammortizzare la forza di taglio prodotta dal contatto con il pezzo in lavorazione. Se si lavora in spazi limitati, far avanzare la guida della lama per regolare la profondità di taglio. Con la chiave esagonale fornita in dotazione, allentare il bullone di regolazione (quello più avanzato con la rondella) per far scorrere la guida della lama in avanti o indietro come desiderato. Serrare bene il bullone di regolazione prima di utilizzare l'utensile.

Nel caso la profondità di taglio con una lama normale per seghetti pneumatici non fosse sufficiente, il modello PTRS1000 è dotato di un meccanismo a doppio mandrino che permette di utilizzare lame alternative fino a 6 pollici di lunghezza.

NON UTILIZZARE L'UTENSILE SENZA LA GUIDA DELLA LAMA INSTALLATA CORRETTAMENTE.

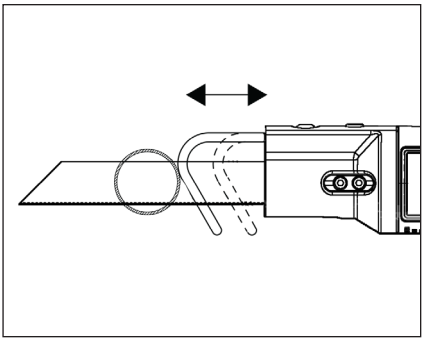

Figura 5: Regolazione della guida della lama

⚠AVVERTENZE

Non utilizzare lame speciali eccessivamente corte o stridenti. La lama non deve mai toccare la sua guida. Una lama troppo corta o stridente potrebbe incepparsi dentro la guida e spezzarsi.

Utilizzo della lama

—Fissare saldamente il pezzo in lavorazione.

—Demarcare il punto di taglio e reggere saldamente l'utensile durante l'operazione.

—Non utilizzare il seghetto per iniziare tagli in profondità. Usare sempre un trapano per creare il foro da dove iniziare.

⚠AVVERTENZE

Nel caso di tagli in punti nascosti dove ci potrebbero essere dei fili elettrici sotto tensione, si corre il rischio di scosse o di folgorazioni.

—Tenere la guida della lama del seghetto ben poggiata contro il pezzo in lavorazione per attutire eventuali contraccolpi (l'utensile potrebbe sfuggire di mano) e vibrazioni.

—Premere il grilletto per avviare l'utensile. Attendere che la lama sia in velocità prima di iniziare il taglio. Guidare il seghetto in modo che la lama segua la linea contrassegnata.

Consigli per il taglio

Seguendo questi pochi consigli è possibile preservare l'integrità del pezzo in lavorazione, dell'utensile e del suo operatore.

—Tagli con lama in avanti o all'indietro. Per lavori di rifinitura, tipo pannelli, fibra di vetro ecc., posizionare il lato buono del pezzo in lavorazione rivolto verso il basso.

—Utilizzare la lama adatta per quel tipo di materiale da tagliare e tenere sempre a portata di mano delle lame di scorta da utilizzare quando l'altra non è più affilata. Sostituire immediatamente le lame incrinate o piegate.

—Impiegare la velocità di taglio più adeguata e selezionare la profondità di taglio più adatta.

—Per minimizzare il rischio d'infortuni, controllare sempre che la corsa della lama oltrepassi la guida e il pezzo in lavorazione (Figura 6). Altrimenti la lama si potrebbe frantumare sbattendo contro il pezzo in lavorazione o contro la la guida (Figura 7).

—Fare in modo che almeno 3 (tre) denti della lama rimangano sempre nel pezzo in lavorazione. Lame con dentature sottili producono tagli più lisci ma sono più lente.

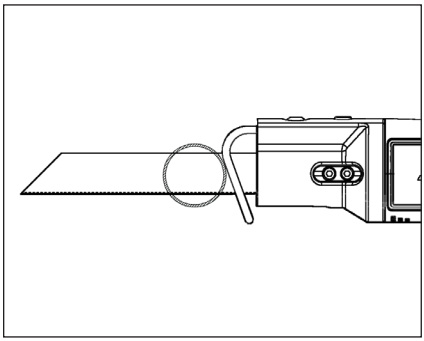

Figura 6: Giusto

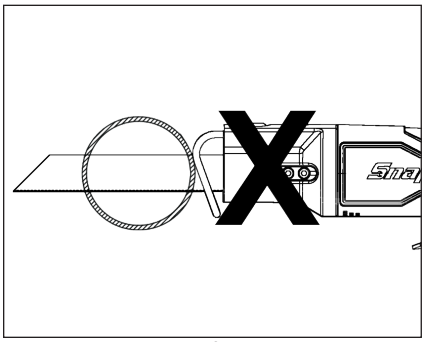

Figura 7: Sbagliato

Taglio di metalli

—Usare un lubrificante per tagliare più velocemente e confortevolmente e per prolungare la durata della lama.

—Per metalli non ferrosi, alluminio, bronzo od ottone, applicare della cera sulla lama.

—Per metalli ferrosi, ferro e acciaio, lungo la superficie di lavoro usare olio per motori o per taglio.

—Durante il taglio di metalli sottili, "incastrare" il materiale tra due pezzi di legno di scarto e serrare il tutto con un morsetto o in una morsa. È anche possibile usare un solo pezzo di legno posto sul metallo a patto che sia ben ancorato. In questo caso, demarcare le linee di taglio o di disegno sul legno.

—Non forzare il taglio. Lasciare che siano il seghetto e la lama a fare il lavoro.

⚠AVVERTENZE

L'utilizzo di accessori non indicati nel presente manuale potrebbe creare una situazione a rischio

Istruzioni per la manutenzione

Gli interventi di assistenza sull'utensile devono essere eseguiti con cura e perizia. Gli interventi di assistenza dovranno essere eseguiti solo da un tecnico qualificato.

- Prima dell'uso controllare sempre che non ci siano segni di usura.
- Prima dell'uso sostituire o riparare le parti danneggiate. Controllare l'allineamento delle parti in movimento. L'inceppamento delle parti in movimento o la presenza di parti danneggiate possono alterare il funzionamento dell'utensile.
- Far riparare o sostituire in modo adeguato le parti danneggiate da un centro di assistenza autorizzato.
- Non utilizzare l'utensile se il grilletto non funziona correttamente.
- Eseguire regolarmente la manutenzione degli utensili. Per prestazioni più efficienti e sicure, mantenere gli utensili asciutti, puliti, senza tracce di olio e grasso.
- Per individuare il centro di riparazioni **Snap-on** più vicino, contattare il servizio assistenza clienti **Snap-on** al numero +1 877 762 7664 (gratuito negli USA).

Coppia di serraggio - PTRS1000

Boccola ingresso aria	13,6-15,8 Nm
Viti di fermo	1,7-2,3 Nm
Bullone di regolazione	1,7-2,3 Nm
Bocchettone ingresso aria	4,5-6,8 Nm

Snap-on

PTRS1000

Sierra reciprocante neumática

CE

ES

INFORMACIÓN DE SEGURIDAD

Lea estas instrucciones detenidamente antes de instalar, operar, dar servicio o reparar esta herramienta. Mantenga estas instrucciones en un lugar accesible.

Mensajes de seguridad

Snap-on Tools Company proporciona mensajes de seguridad que incluyen todas las situaciones razonables que se pudieran presentar al operar, mantener o reparar una herramienta neumática. Es responsabilidad de los operadores y de los técnicos de servicio mantenerse bien informados acerca de los procedimientos, herramientas y materiales que se usan y cerciorarse de que dichos procedimientos, herramientas y materiales no comprometerán su seguridad y la de otras personas presentes en el lugar de trabajo ni la integridad de la herramienta.

Advertencias de seguridad generales para herramientas mecánicas

⚠ADVERTENCIA

Lea todas las advertencias de seguridad y todas las instrucciones.

El incumplimiento de las advertencias e instrucciones puede ocasionar descargas eléctricas, incendios o lesiones graves.

GUARDE TODAS LAS ADVERTENCIAS E INSTRUCCIONES PARA REFERENCIA FUTURA

⚠ADVERTENCIA



El uso incorrecto de las herramientas motorizadas y accesorios puede hacer que las herramientas se rompan.

- **Lea las instrucciones antes de operar herramientas motorizadas.**
- **Asegúrese de que estas instrucciones acompañen a la herramienta cuando ésta se pase de un usuario a otro nuevo o sin experiencia.**

Las herramientas rotas pueden provocar lesiones.



Con el uso de herramientas motorizadas existe el riesgo de que salten partículas.

- **Utilice gafas de seguridad, tanto para usted como para los observadores.**

Las partículas que salen despedidas pueden provocar lesiones.



Las herramientas motorizadas generan ruido.

- **Utilice protectores auditivos, tanto para usted como para los observadores.**

La exposición prolongada al ruido puede provocar pérdida de audición.



Las herramientas motorizadas vibran.

- **Evite la exposición prolongada a la vibración, los movimientos repetitivos y las posiciones incómodas.**
- **Deje de usar la herramienta si siente incomodidad, cosquilleo o dolor. Solicite asistencia médica antes de volver a usar la herramienta.**

La exposición prolongada a vibraciones, movimientos repetitivos y posiciones incómodas puede provocar lesiones.



Riesgo de contaminación por polvo peligroso.

- **Póngase un respirador o una mascarilla antipolvo aprobada cuando utilice herramientas motorizadas que produzcan polvo.**

- **Se ha comprobado que ciertos tipos de polvo que se generan al lijar, aserrar, esmerilar, perforar y realizar otras actividades de construcción contienen componentes químicos que causan cáncer, malformaciones congénitas y otros problemas reproductivos.**
- **Algunos materiales cuando se sierran pueden generar polvo peligroso que requiera el uso de respiradores especiales. Infórmese antes de empezar a utilizar la herramienta.**
- **Si se dispone de dispositivos que conecten con sistemas de extracción y recolección de polvo, verifique que estén conectados y que se utilizan debidamente.** *El uso de recolectores de polvo puede reducir los peligros relacionados con el polvo.*
- **No permita que el aire de escape apunte hacia el usuario o alguna otra persona, material o sustancia que pudiera contaminarse con gotas de aceite.**

La inhalación de aire de escape o polvo peligroso puede resultar perjudicial.

Cuando se utiliza la herramienta, pueden producirse cambios repentinos de movimiento o posición.

- **Anticipe estos cambios y esté alerta al arrancar la herramienta y durante su empleo.**
- **Agárrela con fuerza.**
- **Anticipe la fuerza de reacción. Ajuste su posición y agarre la herramienta con fuerza.**



Peligro de enredamiento.

- **No acerque el cuerpo a las partes móviles.**
- **Lleve la vestimenta adecuada. No lleve joyas ni ropa suelta. No acerque el pelo, la ropa o los guantes a las partes móviles.** *La ropa suelta, las joyas o el pelo largo pueden quedarse enredados en las partes móviles.*
- **Si tiene el pelo largo, cúbraselo para contenerlo.**
- **Retire cualquier llave de ajuste antes de poner en marcha la herramienta.** *Si se deja una llave inglesa o de otro tipo enganchada a una parte móvil de la herramienta motorizada puede causar lesiones.*
- **No lleve el dedo en el gatillo cuando no esté utilizando la herramienta.**
- **No bloquee el gatillo en la posición de encendido ni lo fije con cinta o alambre, etc. en dicha posición.**
- **No utilice la herramienta si el gatillo no la apaga y enciende.** *Si la herramienta no se apaga al soltar el gatillo, no la suelte. Detenga el flujo de aire con la válvula de cierre. Ponga en la herramienta un aviso de que está averiada y llévela a reparar.*
- **Mantenga el mango seco, limpio y libre de aceite y grasa.**
- **Cuando cambie de accesorio, apague el suministro de aire y desenchúfelo de la herramienta.** *Estas medidas preventivas reducen el riesgo de que arranque por accidente.*

Los enredamientos pueden causar accidentes.



Los vapores inflamables presentan un riesgo de explosión.

- **No utilice la herramienta cerca de vapores inflamables ni de un conducto o tanque de gas.**
- **Dirija el aire de escape de la herramienta en dirección contraria a cualquier llama o superficie caliente que pueda haber.**
- **No lubrique las herramientas con líquidos inflamables o volátiles como queroseno, gasóleo o carboreactor.**
- **Utilice únicamente el aceite que recomiende el fabricante.**

Las explosiones y las llamas pueden producir lesiones.

Al serrar metales, pueden producirse chipas capaces de inflamar materiales y vapores.

- **No utilice herramientas motorizadas en atmósferas explosivas, como aquellas en las que hay presencia de líquidos, gases o polvos inflamables.**

Las herramientas motorizadas pueden generar chispas que a su vez pueden inflamar el polvo o los gases.

El aire de escape contiene aceite de lubricación.

- **Utilice la herramienta en un área de trabajo bien ventilada.**
- **No respire el aire de escape.**

La inhalación de nieblas de aceite puede resultar perjudicial.



La electricidad implica el riesgo de sufrir una descarga eléctrica.

- **No utilizar con circuitos eléctricos activos ni cerca de ellos, ni bajo la influencia del alcohol, las drogas o algún medicamento.**
- **La herramienta no tiene aislamiento contra descargas eléctricas.**
- **No corte paredes ni otras áreas ciegas en las que pueda haber cables eléctricos.** *Si se ve obligado a hacerlo, desconecte todos los fusibles o interruptores de circuitos que llegan al lugar de trabajo. El contacto de un accesorio de corte con un cable "vivo" podría hacer que se transmita la electricidad a las piezas metálicas expuestas de la herramienta motorizada y provocar una descarga eléctrica al operador.*

Las descargas eléctricas pueden producir lesiones.

⚠ADVERTENCIA

El área de trabajo puede contener elementos peligrosos.

- **Mantenga el área de trabajo limpia y bien iluminada.** *Un área de trabajo desordenada o poco iluminada puede ser causa de accidentes.*
- **Mantenga a los niños y otros observadores alejados de la herramienta motorizada cuando esté en funcionamiento.** *Cualquier distracción puede hacerle perder el control.*

- **Manténgase alerta, esté atento a lo que hace y emplee el sentido común cuando opere una herramienta motorizada. No utilice herramientas motorizadas si está cansado o bajo la influencia del alcohol, las drogas o algún medicamento.** *Una distracción en esos momentos podría resultar en lesiones personales de gravedad.*
- **Antes de utilizar la herramienta, compruebe que el dispositivo de desconexión esté instalado en la línea de suministro y que el lugar donde se encuentra sea conocido por todos y de fácil acceso, para que el suministro de aire a la herramienta se pueda apagar fácilmente en caso de emergencia.**
- **No suelte la herramienta hasta que el accesorio se haya detenido por completo.**
- **No se exceda al intentar llegar a lugares fuera de su alcance. Mantenga siempre el equilibrio con los pies bien plantados.** *Esto permite un mejor control de la herramienta en situaciones inesperadas.*
- **No deje que la herramienta toque a ninguna otra persona.**
- **Mantenga a cualquier observador a una distancia prudente del área de trabajo.**
- **Tanto el operario como los observadores deberán llevar vestimenta de protección.**
- **Dirija el aire de escape de forma que no despida aire ni partículas de la pieza de trabajo sobre el operario o los observadores.**
- **Cuando trabaje a cierta altura, sea consciente de las cosas por debajo de usted y a su alrededor.**
- **Cuando no utilice la herramienta, apague el suministro de aire y apriete el gatillo o palanca para soltar la presión de aire.**
- **Si no se va a utilizar la herramienta durante un período de tiempo prolongado, lubríquela, desenchúfela de la línea de suministro de aire y guárdela en un lugar seco a temperatura moderada.**
- **Las herramientas deben guardarse en un lugar alto y seco cerrado con llave para que los niños no puedan alcanzarlas.**

Los peligros presentes en el área de trabajo pueden causar lesiones.

⚠ADVERTENCIA

Riesgo de latigazos de las mangueras de aire comprimido.

- **Sujete bien las líneas de aire.**
- **Revise regularmente la manguera de aire y las conexiones en busca de señales de desgaste.**
- **No conecte acoplamientos de conexión rápida directamente a la herramienta.**
- **Utilice una manguera de alta presión de un metro y medio (60 pulgadas) como máximo.**

Si la manguera de aire comprimido se suelta y empieza a sacudirse puede provocar lesiones.

⚠ADVERTENCIA

Los usuarios poco experimentados pueden crear situaciones peligrosas.

- **Utilice abrazaderas u otras formas prácticas de sujetar y apoyar la pieza de trabajo sobre una plataforma estable.** *Sujetar el trabajo con la mano o contra el cuerpo no brinda estabilidad y puede ocasionar la pérdida de control.*
- **Fije el material antes de cortarlo. No lo sujete nunca con las manos ni encima de las piernas.** *Si el material es pequeño o delgado, puede doblarse o vibrar con la sierra y hacerle perder el control.*
- **Utilice la herramienta adecuada para cada tarea. No utilice una herramienta demasiado ligera o demasiado pesada para la labor.**
- **Use la herramienta motorizada, los accesorios, las brocas, etc., de conformidad con estas instrucciones y considerando las condiciones de trabajo y la tarea a realizar.** *El uso de la herramienta motorizada para operaciones diferentes de aquellas para las que fue diseñada puede provocar una situación de riesgo.*
- **No fuerce la herramienta motorizada. Utilice la herramienta motorizada adecuada para su aplicación.** *La herramienta correcta cumplirá mejor con su función y lo hará de una manera más segura a la velocidad para la que ha sido diseñada.*
- **Opere las herramientas neumáticas a una presión de aire máxima de 6,2 bar/620 kPa.**
- **El usuario deberá adoptar prácticas seguras y respetar los requisitos legales locales, regionales y nacionales al instalar, utilizar y mantener esta herramienta.**

⚠ADVERTENCIA

Las reparaciones incorrectas y la falta de mantenimiento pueden resultar peligrosas.

- **No modifique la herramienta ni haga reparaciones provisionales. Utilice exclusivamente piezas de repuesto genuinas Snap-on con fines de mantenimiento y reparación. Las tareas de mantenimiento y reparación deberán dejarse en manos de técnicos especializados.**
- **No utilice la herramienta si vibra en exceso, emite ruidos extraños, tiene piezas sueltas o muestra algún otro tipo de desperfecto.**
- **Si la herramienta no funciona debidamente, deje de utilizarla de inmediato y llévela a reparar. Si no resulta práctico retirarla de servicio, cierre el suministro de aire, escriba una etiqueta de advertencia y póngasela a la herramienta.**
- **No desmonte los dispositivos de seguridad que haya instalado el fabricante (guardarruedas, gatillos de seguridad, limitadores de velocidad, etc.).**
- **Si la herramienta se estropea y no es posible repararla, desmóntela y limpie la grasa de las piezas. Luego, divida las piezas por material y recíclelas.**

El uso de piezas incorrectas, y las reparaciones y mantenimiento inadecuados pueden provocar lesiones.

Mensajes de seguridad de la sierra reciprocante neumática

⚠ADVERTENCIA

El uso de accesorios dañados o incorrectos puede hacer que salten partículas.

- **No utilice hojas astilladas, agrietadas ni dañadas.**
- **Utilice accesorios clasificados para las SPM (específicas del producto) de la herramienta concreta.**
- **Inserte la hoja hasta el fondo de la mordaza y apriétela bien antes de utilizar la herramienta.**

Las partículas que salen despedidas pueden provocar lesiones.

Evite el contacto con los bordes afilados de la hoja.

- **Mantenga todas las partes del cuerpo alejados de los bordes afilados de la hoja.**
- **No opere la herramienta si la hoja está dañada.**
- **Mantenga las herramientas de corte afiladas y limpias.** Con el mantenimiento correcto, las herramientas de corte con bordes afilados tienen menos posibilidades de atascarse y son más fáciles de controlar.
- **Desmonte la hoja de la herramienta antes de limpiarla o afilarla.**
- **Siempre manipule las hojas agarrándolas del alojamiento. Nunca las agarre por el borde afilado.**
- **Al separar la hoja de la herramienta, evite que toque la piel y póngase guantes protectores al tocar la hoja o los accesorios.** *Los accesorios pueden estar calientes después de un uso prolongado.*
- **Opere la herramienta con la hoja apuntada en dirección contraria a su cuerpo.**
- **Es importante mantener las herramientas motorizadas en buenas condiciones. Examínela para comprobar que no haya ninguna pieza desalineada, que ninguna de las piezas móviles esté agarrotada, que no haya piezas dañadas y que no exista ningún otro problema que pudiera afectar la operación de la herramienta motorizada. Si descubre algún desperfecto, llévela a reparar antes de usarla.** *Las herramientas motorizadas con un mantenimiento deficiente ocasionan muchos accidentes.*
- **No acerque las manos al área de corte. No meta las manos debajo del material a cortar.** *No podrá ver lo cerca que está la sierra de sus manos.*
- **Antes de empezar a cortar, compruebe que la sierra y todos los tornillos estén bien apretados.** *Si los tornillos de ajuste y las mordazas están sueltos la herramienta o la hoja pueden deslizarse y hacerle perder el control.*

El contacto con la hoja afilada puede causar lesiones.

GUARDE ESTAS INSTRUCCIONES

Descripción del funcionamiento

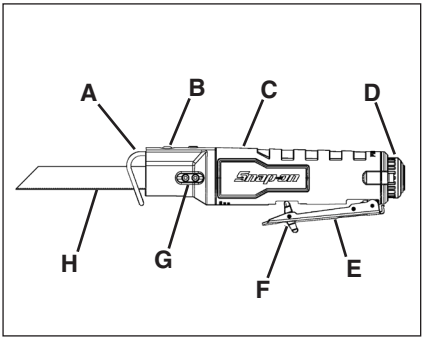

Figura 1: PTRS1000

A. Guía de la hoja
B. Perno de ajuste
C. Empuñadura
D. Reflector de escape
E. Gatillo
F. Seguro
G. Tornillos prisioneros
H. Hoja

Especificaciones

PTS1000

Especificaciones a 6,2 bar/620 kPa

Presión de aire, trabajo ..... 620 kPa
Velocidad en vacío ..... 9000 SPM
Consumo de aire, velocidad en vacío ..... 2,4 CFM (15 SCFM)
Tamaño de rosca de la toma de aire ..... 18 NPT (1/4")
Tamaño de la manguera de suministro de aire ..... DI mín. 9,5 mm (3/8")
Longitud de la carrera ..... 16 mm (5/8")
Longitud ..... 215 mm (8,5")
Peso ..... 714 g (1,57 lbs)
Longitud máxima - manguera de suministro de aire ..... 10 m (30')

Ruido* (característica probada de acuerdo con la norma ISO 15744)
- Nivel de presión acústica (A) ..... 87,2 dB
- Incertidumbre, K ..... 3,0 dB
- Nivel de potencia acústica (A) ..... 98,2 dB
- Incertidumbre, K ..... 3,0 dB

Vibración* (característica probada de acuerdo con la norma ISO 28927)
- Nivel de vibración ..... 10,0 m/s^2
- Incertidumbre, K ..... 1,49 m/s^2

**Estos valores declarados se obtuvieron mediante pruebas de laboratorio con los criterios establecidos, y no son adecuados para usarse en evaluaciones de riesgo. Los valores medidos en cada lugar de trabajo individual pueden ser mayores. Los valores y riesgos de perjuicio para cada usuario individual son únicos, y dependen del entorno y la manera en que el usuario trabaje, la pieza en la cual trabaje y el diseño de la estación de trabajo, así como del tiempo de exposición y las condiciones físicas del usuario.*

Snap-on no puede hacerse legalmente responsable de las consecuencias del uso de los valores declarados, en vez de valores que reflejen el grado de exposición real, determinados mediante una evaluación de riesgos individual, en una situación de trabajo sobre la cual no tiene control.

Usos

La sierra neumática PTRS1000 de ***Snap-on*** ofrece una gran versatilidad, gracias a un mecanismo de mandril doble que permite el uso adicional de hojas de sierra reciprocante de 0,035 pulgadas de grosor y hasta 6 pulgadas de longitud.

La herramienta está diseñada para cortar plástico, caucho, madera, chapa y hasta 1/8 "de acero dulce. La herramienta incluye una empuñadura ergonómica, un deflector de escape ajustable de 360 grados y un gatillo estilo pala de velocidad variable.

Suministro de aire

Las herramientas neumáticas funcionan mejor cuando reciben aire limpio, libre de humedad y bien lubricado, a una presión constante de 6,2 bar / 620 kPa como máximo.

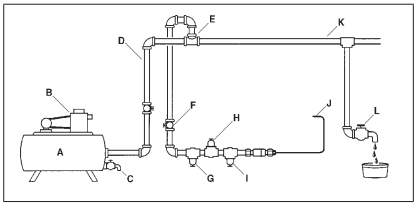

Figura 2: Suministro de aire

A. Depósito receptor de 151,5 litros o mayor
B. Compresor, capacidad suficiente
C. Drene diariamente
D. Tubería y conexiones, mínimo de 12,7 mm (1/2")
E. Toma de aire superior
F. Válvula de cierre, fácil de alcanzar
G. Filtro
H. Regulador de aire ajustado a la presión de trabajo
I. Lubricador
J. Conexión de la herramienta neumática
K. Punto bajo para atrapar agua
L. Drene diariamente

Sistema de tuberías

El sistema de tuberías debe ser lo suficientemente grande para evitar una caída excesiva de la presión bajo condiciones de flujo máximo. Todas las conexiones de tuberías y salidas de mangueras deben ser de 12,7 mm (1/2") y se deben instalar de manera que no haya puntos bajos donde se acumule agua que no se pueda drenar a diario. No utilice mangueras de aire con diámetro interno inferior a 9,5 mm (3/8"), ni mangueras que sean demasiado largas, ya que la caída de presión, bajo condiciones de flujo máximo, podría reducir el rendimiento.

√Hay accesorios disponibles para establecer conexiones herméticas al aire.

Compresor de aire

El compresor de aire debe tener suficiente capacidad para producir 15 SCFM a 6,2 bar / 620 kPa en cada salida cuando la herramienta está funcionando. El depósito receptor debe tener una capacidad suficiente para satisfacer cualquier exceso de demanda que pueda tener cada herramienta neumática.

Filtro

Se debe utilizar un filtro AHR424 de ***Snap-on***, o su equivalente, para asegurar que la herramienta reciba aire limpio. El agua, el polvo y demás impurezas actúan como agentes abrasivos que podrían dañar la

herramienta neumática. Se debe instalar un filtro entre el compresor, el regulador de aire y el lubricador de aire.

Regulador de aire

Se necesita presión de aire regulada para que la herramienta funcione correctamente. El regulador AHR426 de ***Snap-on***, o modelo equivalente, ajustará y mantendrá la presión de aire recomendada de 6,2 bar (620 kPa). Una presión menor reduce la eficiencia, mientras que una mayor aumenta los golpes y la velocidad más allá de la capacidad nominal de la herramienta, creando peligros potenciales y pudiendo dañar la herramienta neumática. Compruebe la presión de aire en el regulador cuando utilice la herramienta normalmente.

Lubricador para tuberías de aire

√ No use aceite de alta viscosidad, ya que causará atascamientos y bajo rendimiento.
El método preferido para lubricar el motor neumático es con un lubricador para líneas de aire, como por ejemplo el AHR428 de ***Snap-on***. Se debe llenar con aceite IM6 de ***Snap-on*** para motores neumáticos o bien con un aceite SAE 10W de buena calidad.

Si no se utiliza un lubricador de línea de aire, inyecte aproximadamente 3,7 ml (1/8 oz.) de aceite IM6 para motores neumáticos en la toma de aire de la herramienta todos los días antes de usarlo. El aceite IM6 está formulado especialmente para herramientas neumáticas y no necesita usarse con un disolvente de lavado.

Lavado

Si la unidad se pone lenta, aplique todos los días antes de utilizar la herramienta y al final de la jornada 3 o 4 chorritos de aceite IM6 para motores de aire en la toma de aire.

Operación

Seguridad

La herramienta lleva un mecanismo de seguridad en el gatillo. Este mecanismo sirve para evitar accidentes. Para poder usar la herramienta, gire el seguro hacia adelante y después apriete el gatillo hasta alcanzar la velocidad deseada. (Figura 3)

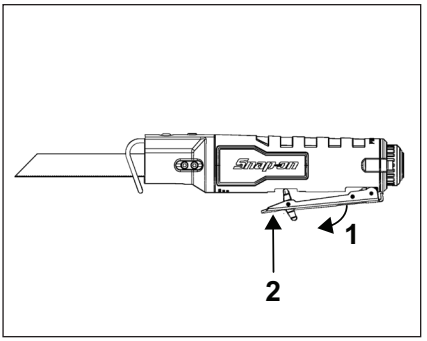

Figura 3: Operación de seguridad

Gatillo estilo pala de velocidad variable

La herramienta lleva un gatillo estilo pala de velocidad variable. Para encenderla o apagarla solo hay que apretar o soltar el gatillo. La distancia a la que se aprieta el gatillo determina la velocidad de carrera del mínimo al máximo indicado en las especificaciones. Aplique más presión para aumentar la velocidad y suéltelo para reducirla.

Las velocidades altas se suelen emplear para cortes rápidos o con materiales blandos como madera, material compuesto y plástico. Las más lentas se usan cuando se requiere mayor precisión y con materiales más duros. Entre los materiales que se cortan a menor velocidad están las láminas de metal, los conductos y las tuberías.

Deflector de escape

La herramienta lleva un deflector de escape de 360 grados. Gírelo de manera que los residuos no salgan en dirección del usuario o las personas en los alrededores.

Póngase siempre mascarilla, gafas de seguridad y protección auditiva para evitar lesiones. La exposición a los residuos puede causar irritación respiratoria.

Colador de aire (PTRS1000)

El colador de aire está instalado en el manguito de admisión de aire desmontable en la parte posterior de la herramienta. Para limpiarlo, desmonte el manguito y utilice una manguera de aire para limpiar el polvo y otras partículas de la rejilla y el manguito. Apriete el manguito de admisión de aire a 13,6-15,8 N•m.

Preparación de la sierra

Selección de la hoja

No hay ninguna hoja que sea perfecta para todas las labores. Según el material, se necesitará una hoja especialmente diseñada para cortarlo. Como la sierra reciprocante puede cortar tantos materiales, existen muchos tipos de hojas Snap-on distintas. Elija la hoja adecuada para conseguir un corte óptimo.

⚠ADVERTENCIA

Desconecte la manguera de aire antes de cambiar las hojas.

NO SE RECOMIENDA INSTALAR LA HOJA AL REVÉS.

NO QUITE LA HOJA HASTA QUE NO SE ENFRÍE.

UTILICE SOLO LAS HOJAS RECOMENDADOS. SI LA HOJA ES DEMASIADO LARGA O DEMASIADO RUGOSA PUEDEN PRODUCIRSE LESIONES.

USE SOLAMENTE LOS TORNILLOS PRISIONEROS DE SNAP-ON QUE SE INCLUYEN (VER LISTA DE PIEZAS). Si emplea tornillos prisioneros genéricos con la PTS1000, la hoja puede aflojarse durante el corte y causar lesiones.

SI LA SIERRA SE HA UTILIZADO O HA ESTADO GUARDADA POR MUCHO TIEMPO, COMPRUEBE QUE LOS TORNILLOS PRISIONEROS NO SE HAYAN AFLOJADO.

Montaje las Hojas

1. Los usuarios y los observadores deben llevar gafas de seguridad cuando se utilicen herramientas mecánicas.
2. Desconecte la herramienta de la línea de aire.
3. Afloje los tornillos prisioneros tres giros completos aproximadamente con la ayuda de la herramienta hexagonal que se incluye para poder meter la hoja.

   NO ES NECESARIO QUITAR LOS TORNILLOS DEL TODO PARA INSTALAR LA HOJA.
4. Ponga la hoja en la boquilla y MÉTALO HASTA EL FONDO. Cuando llega al fondo, se escucha un leve sonido metálico; si no lo oye y está usando una hoja pintada, compruebe que la pintura no se esté quedando pegada en la boquilla. Por su seguridad, no toque la hoja mientras está caliente.
5. Apriete el tornillo prisionero de atrás (el más cercano a la empuñadura) a 15-20 plg.-lbs.
6. Apriete el tornillo delantero a 15-20 plg.-lbs. Si está usando la PTRS1000 con una hoja de 6 pulgadas, este tornillo debe quedar alineado con el orificio de la hoja de sierra. (fig.4)
7. Tire de la superficie sin afilar la hoja para comprobar que esté bien sujeto. Apriételo si está suelto.
8. Conecte la herramienta a la línea de aire y aumente poco a poco la velocidad para comprobar el funcionamiento la hoja. No apunte la herramienta hacia nadie mientras lo hace.
9. Siga las instrucciones de uso.

   Nota: No deben utilizarse hojas de sierra de más de 0,057 pulgadas.

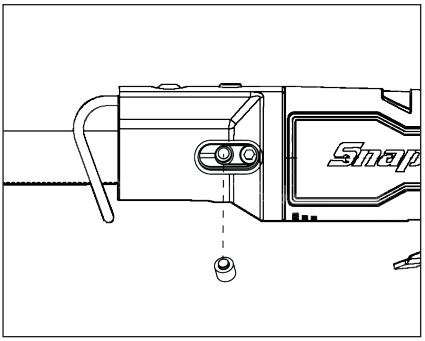

Figura 4: Alineamiento del tornillo prisionero en la PTRS1000

Desmontaje de las Hojas

Una vez se haya dejado enfriar la herramienta, afloje los tornillos prisioneros para desmontar la hoja.

Ajuste de la guía de la hoja (profundidad de corte)

La guía de la hoja absorbe la fuerza de corte contra la pieza de trabajo. Si el corte se efectúa en un lugar en el que no hay espacio suficiente, mueva la guía hacia adelante para ajustar la profundidad de corte. Afloje el perno de ajuste (el delantero en la arandela) con la herramienta hexagonal que se incluye para ajustar la guía hacia adelante o hacia atrás. Apriete el perno de ajuste antes de usar la herramienta.

Si el corte no tiene la profundidad suficiente con la hoja normal, la PTRS1000 tiene un mecanismo de mandril doble en el que pueden instalarse hojas de sierra reciprocante de hasta 6 pulgadas de longitud.

NO OPERE LA HERRAMIENTA SI LA GUÍA DE LA HOJA NO ESTÁ CORRECTAMENTE INSTALADA.

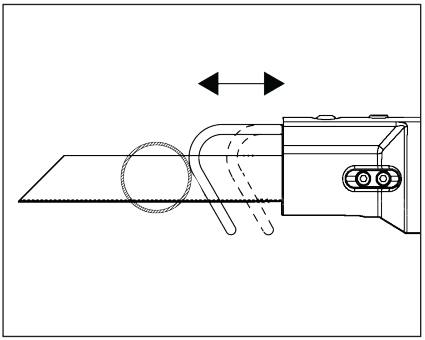

Figura 5: Ajuste de la guía de la hoja

⚠ADVERTENCIA

No deben utilizarse hojas especiales demasiado cortas o con una inclinación excesiva. La hoja no debe tocar la guía. Si la hoja es excesivamente corta u oblicua podría quedarse atascada dentro de la guía y romperse.

Uso de la sierra

—Sujete el material a cortar de forma segura.

—Marque la línea de corte y agarre la herramienta con fuerza al cortar.

—No utilice la sierra para cortes de penetración. Utilice un taladro para perforar un agujero piloto.

⚠ADVERTENCIA

Si usa la sierra en una área ciega en la que haya cables "vivos", puede resultar lesionado por descarga eléctrica o electrocutarse.

—Mantenga la guía contra la pieza para reducir saltos y vibraciones.

—Apriete el gatillo para arrancar la herramienta. Permita que alcance la máxima velocidad antes de empezar a cortar. Guíe la sierra de forma que la hoja se mueva a lo largo de la línea marcada.

Consejos

Estos sencillos consejos servirán para reducir el desgaste de la herramienta y de la pieza a cortar, y para aliviar la labor del operador.

—Las hojas de sierra cortan en el recorrido hacia atrás. Cuando se trata de trabajos delicados, como por ejemplo paneles, fibra de vidrio, etc., coloque el lado bueno de la pieza boca abajo.

—Use la hoja correcta para el material que quiere cortar y tenga hojas de repuesto a mano para cambiarla cuando pierda el filo. Si la hoja se dobla o se raja, cámbiela de inmediato.

—Utilice la velocidad de corte y la profundidad apropiadas.

—Para reducir el riesgo de lesiones, la hoja siempre debe sobresalir de la guía y completar el movimiento de corte (Figura 6). La hoja puede romperse si su parte delantera toca o tropieza con la pieza o la guía (Figura 7).

—Mantenga un mínimo de tres dientes en contacto con la pieza. Los dientes más finos producen un corte más uniforme pero más lento.

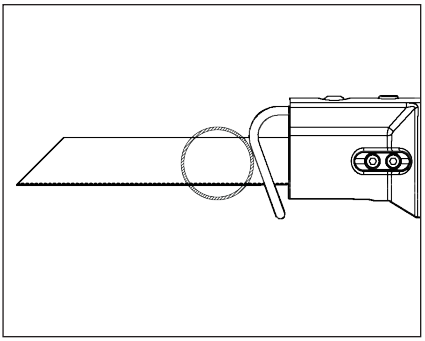

Figura 6: Correcto

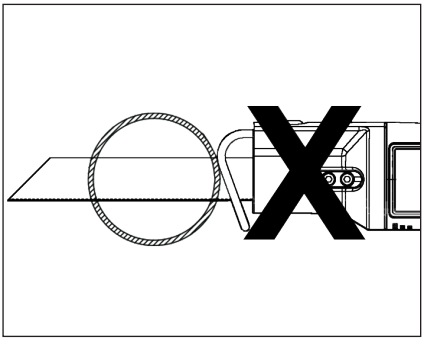

Figura 7: Incorrecto

Al cortar metal

—Aplique un lubricante para conseguir un corte más rápido y fácil y alargar la vida de la hoja.

—Aplique cera a la hoja para cortar metales no ferrosos, aluminio, bronce o latón.

—Para metales ferrosos, hierro y acero, aplique aceite de máquinas o de corte a lo largo de la superficie del corte.

—Para cortar láminas de metal delgadas, ponga la chapa entre dos trozos de madera. Ponga la pieza en una mordaza o tornillo de banco. Si se sujeta la pieza adecuadamente, puede emplearse una sola pieza de madera encima del metal. Marque las líneas o diseño de corte en la madera.

—No fuerce el corte. Deje que la sierra haga todo el trabajo.

⚠ADVERTENCIA

El uso de accesorios que no se especifiquen en este manual puede resultar peligroso.

Instrucciones de mantenimiento

El mantenimiento de una herramienta requiere extremada precaución y conocimiento. Las tareas de mantenimiento deberán dejarse en manos de técnicos calificados solamente.

- Revise siempre la herramienta antes de usarla por si hay alguna pieza dañada.
- Reemplace o repare las piezas dañadas antes de usar. Verifique la alineación de las partes móviles. Si las partes móviles se quedan atascadas o se rompen, el funcionamiento podría verse alterado.
- Lleve la herramienta a un centro de reparación autorizado para reparar o reemplazar correctamente las piezas dañadas.
- No utilice la herramienta si el gatillo no la apaga y enciende.
- Es importante mantener las herramientas en buenas condiciones. Mantenga las herramientas secas, limpias y libres de aceite y grasa para obtener un rendimiento más eficaz y seguro.
- Para informarse sobre el centro de reparaciones de **Snap-on** más cercano, llame al departamento de atención al cliente de **Snap-on** al teléfono 1-877-762-7664.

Especificaciones de torsión - PTRS1000

Manguito de entrada	13,6-15,8 N•m
Tornillos prisioneros	1,7-2,3 N•m
Perno de ajuste	1,7-2,3 N•m
Adaptador de entrada	4,5-6,8 N•m

Snap-on

CE

PTRS1000
空圧往復式ノコギリ

JA

安全に関する情報

本工具の設置、操作、補修、修理を行う前に、ここに記載されている指示をお読みください。本書は、いつでも参照できる場所に保管してください。

安全に関するお知らせ

Snap-on Tools Company は、妥当な状況での空圧工具の操作、補修、修理を行う場合に発生しうる合理的な状況をカバーする安全情報を提供します。手順や使用する工具、材質に関して熟知し、手順、工具、材質が自分自身および作業場にいる、その他の人物、あるいは工具自体の安全を脅かさないように安全を確保することは、使用者および補修技術者の責任です。

一般パワーツール安全上の注意

⚠警告

安全に関する警告および説明書をすべてお読みください。

警告や取扱説明書に従わない場合には、感電や火災、重大な負傷事故が起きることがあります。

後で参考にするために、警告と取扱説明書はすべて保管しておいてください。

⚠警告



動力工具や付属品を誤った方法で使用すると、工具が破損するおそれがあります。

- **動力工具を使用する前に、使用説明書をお読みください。**
- **新しい使用者または経験の浅い使用者に工具を譲渡する場合は、これらの使用説明書を必ず添えてください。**

損傷した工具を使用すると、ケガを招くおそれがあります。



動力工具の使用中に、粒子が飛び散ることがあります。

- **使用者および近くにいる人物は安全ゴーグルを装着してください。**

飛び散る粒子がケガを招くおそれがあります。



動力工具は騒音を発します。

- **使用者および近くにいる人物は聴覚保護用具を装着してください。**

長時間騒音にさらされると、聴覚が低下するおそれがあります。



動力工具は振動します。

- **長期間の振動や反復運動、快適でない位置での使用は避けてください。**
- **不快感や刺激、痛みを感じた場合は、すぐに工具の使用を中止してください。使用を再開する前に、医師の診断を受けることをお勧めします。**

長期間の振動や反復運動、快適でない位置での使用は、ケガを招くおそれがあります。



危険な粉塵による汚染の危険があります。

- **粉塵の発生する動力工具を使用する場合は、認定を受けた粉塵マスクまたは呼吸装置を着用してください。**
- **電動紙やすり、ノコギリ、研磨、ドリルの使用やその他の建築工事によって発生する粉塵には、ガン、出生異常、その他の生殖異常を引き起こすとされる化学物質が含まれる場合があります。**
- **ある種の物質を切断すると有害な粉塵が発生する可能性があるため、特殊な呼吸装置が必要なことがあります。工具を使用する前に確認してください。**
- **粉塵除去や粉塵収集のための接続部が装置に設けられている場合には、適切に接続されており、正しく使用されているか確認してください。**

集塵機を使うと、粉塵関連の危険を減らすことができます。

- **排気が使用者または他の人、材料、または油滴で汚染される可能性のある物質に向いていないことを確認してください。**

排気または危険な粉塵を吸引すると、健康被害が起こるおそれがあります。

工具の使用中に、突然、動きや位置が変わることがあります。
- **操作の開始時と操作中には、動きが変わる場合があることを予測し、注意してください。**
- **確実なグリップを維持してください。**

反動力を予想して作業してください。姿勢を調整して、工具をしっかりと保持してください。



物がからまる危険があります。
- **可動部分に身体を近づけないでください。**
- **適切な衣服を着用してください。だぶついた衣服や装身具などは着用しないでください。可動部分には髪、衣服、手袋を近づけないでください。***だぶついた衣服、装身具、長い髪は可動部分に巻き込まれることがあります。*
- **長髪をカバーする毛髪保護用具を着用してください。**
- **工具の電源を入れる前に、調整キーまたはレンチを外してください。***動力工具の可動部にレンチやキーを取り付けたまま使用すると、ケガの原因になります。*
- **トリガに指を添えて工具を携帯しないでください。**
- **ロック、テープ、ワイヤなどを使って、トリガをON位置で固定しないでください。**
- **トリガをオン、オフできない場合には、動力工具を使用しないでください。***トリガを離しても工具がオフにならない場合は、工具を落とさないでください。緊急シャットオフバルブを使用して空気の流れを停止します。工具を故障とマーク付けして、修理に出してください。*
- **ハンドルは乾燥した清潔な状態を保ち、オイルやグリースが付かないように注意してください。**
- **付属品を交換する場合は、空気供給を切り、工具への空気供給の接続を外してください。***このように予防安全策をとることで、動力工具が予期せずに始動するおそれが減ります。*

物がからまると、ケガを招くおそれがあります。



可燃性の気体は、爆発を招くおそれがあります。
- **可燃性の気体、ガス管、ガスタンクの近くで工具を使用しないでください。**
- **工具の排気口が炎や熱い表面に向かないように注意してください。**
- **工具の潤滑に、灯油、ディーゼル、ジェット燃料など、可燃性または揮発性の液体を使用しないでください。**
- **推奨されている潤滑油のみをご使用ください。**

爆発や発火は、ケガを招くおそれがあります。

金属を切断するときに、火花が発生し、可燃性材料または可燃性蒸気に着火する可能性があります。
- **可燃性の液体、気体、粉塵などを含む爆発性雰囲気中では、動力工具を動作しないでください。**

動力工具は火花を発生することがあり、それにより粉塵や蒸気が発火するおそれがあります。

潤滑油は、排気に混じって放出されます。
- **工具は、通気のよい場所で使用してください。**
- **排気を吸わないように注意してください。**

潤滑油の蒸気を含む排気は、ケガを招くおそれがあります。



感電の危険があります。
- **疲労しているとき、医薬品、ドラッグ、アルコールの影響を受けているときには、使用せず、また通電している電気回路に近づけないでください。**
- **この工具は、感電対策の絶縁はされていません。**
- **既存の壁などの電気配線が存在する可能性のあるエリアを切断しないでください。***この状況が避けられない場合は、この現場のすべてのヒューズまたは回路ブレーカの接続を解除します。切断付属品が「通電」線に触れると、動力工具の金属露出部分に「通電」し、作業者が感電する原因となります。*

感電は、ケガを招くおそれがあります。

⚠警告

作業場での危険にはご注意ください。
- **作業場は清潔に保ち、明るく照明してください。***散らかっていたり、作業場所が暗いと、事故が発生しやすくなります。*
- **動力工具動作中には、子供や作業に無関係な人物を近づけないでください。***注意が散漫になると、誤操作するおそれがあります。*
- **動力工具の操作時には注意を怠ることなく、一般常識に従って作業を行ってください。疲れを感じているときや、医薬品やアルコールの影響があるときには、動力工具を使わないでください。***動力工具作動中には、一瞬でも注意が散漫になると、重大な負傷事故が発生することがあります。*
- **緊急時に工具に供給される空気を遮断できるように、工具を使用する前に、遮断装置が電源に接続されていて簡単に操作できる場所にあることを確認します。**
- **付属品の動きが止まるまで、工具を置かないでください。**
- **身体を伸ばして操作をしないでください。常に、正しい足場とバランスを保つように心がけてください。***これによって、予期しない状況でも動力工具をより良好に取り扱うことができます。*
- **付近にいる人物が工具に触れないよう注意してください。**
- **付近にいる人物と作業エリア間で、安全な距離を保ってください。**
- **使用者も付近にいる人物も保護用具を装着してください。**
- **排気は、排気や加工中の物体から出る粒子が使用者や付近の人物に当たらない方向に向け**

てください。
- **高い場所で操作する場合は、自分の下方や周辺にも注意を払ってください。**
- **工具を使用しないときは、空気の供給を切り、トリガまたはレバーを押して空圧を解放してください。**
- **工具を長期間使用しない場合は、潤滑油を差して、空気の供給ラインから取り外し、適度な温度の乾燥した場所に保管します。**
- **工具を使用しないときは、子供の手の届かない乾燥した場所に鍵をかけて保管してください。**

作業場の危険は、ケガを招くおそれがあります。

⚠警告

圧力のかかった空気ホースに弾かれる危険があります。
- **空気ホースはしっかりと接続してください。**
- **空気ホースと接続器具が磨耗していないか定期的に確認してください。**
- **クイック接続器具を工具に直接接続しないでください。**
- **150 cm（60インチ）を超えるウィップ空気ホースは使用しないでください。**

圧力のかかった空気ホースに弾かれると、ケガをするおそれがあります。

⚠警告

使用者が未経験の場合は、危険な状態になるおそれがあります。
- ***加工品は、クランプなどの実際的な方法で、安定した台に固定・支持してください。**加工品を手や体に押し付けて支えたりすると安定せず、制御不能となる可能性があります。*
- ***切断する前に材料を固定してください。材料は決して手で押さえたり、足の間で固定しないでください。**小さい材料または薄い材料は、刃が当たると曲がったり振動したりして、制御不能になることがあります。*
- **正しい工具を使用してください。作業に軽すぎる工具や重すぎる工具は使用しないでください。**
- **動力工具、付属品、工具ビットなどは、以上の取扱説明に従って作業条件や作業内容を考慮しながら使用してください。***意図した条件と異なる作業に動力工具を使うと、危険な状況になることがあります。*
- **動力工具に無理な力を加えないでください。用途にあった正しい動力工具をご利用ください。***正しい動力工具を使うと、動力工具の設計通りの速度で、作業をより良好に、より安全に行うことができます。*
- **最大空気圧90 psig（6.2バール、620 kPa）で操作してください。**
- **この工具を設置、使用、保守する場合は、安全対策を施し、地方、地域、国のすべての法律や規制に従ってください。**

⚠警告

修理が不十分な場合や保守が不足している場合は、危険な状態になることがあります。
- **改造したり、一時的な修理をしたりしないでください。保守や修理には、Snap-on の純正交換部品をご使用ください。補修や修理は、研修を受けた担当者のみが行います。**
- **工具が異常に振動する、異常な騒音を発する、部品が緩んでいる、または何らかの損傷がある場合は、使用しないでください。**
- **工具が異常な動作をする場合は、使用を中止し、直ちに補修および修理を依頼してください。工具を現場から撤去できない場合は、空気の供給を遮断し、使用しないよう警告するタグを工具に付けてください。**
- **製造元が装着した安全装置（ホイールガード、安全トリガ、速度制御装置など）を取り外さないでください。**
- **工具が修理できない状態にまで損傷した場合は、解体して潤滑油を拭き取ってください。その後、すべての部品を材料別に分別し、リサイクルしてください。**

不正な部品を使用したり、不正な修理や保守を行うことで、ケガをするおそれがあります。

空圧往復式ノコギリの安全メッセージ

⚠警告

ノコギリの付属品が損傷している、または付属品が正しくない場合は、粒子が過度に飛び散ることがあります。
- **ノコギリ刃が欠けている、ひび割れている、または損傷している場合は、使用しないでください。**
- **工具速度（製品仕様）以上の定格値がある付属品をご使用ください。**
- **刃をコレットに完全に挿入し、しっかりと刃を締め付けてから、工具を操作してください。**
- **飛び散る粒子がケガを招くおそれがあります。**
-
- **刃の鋭いエッジに触れないでください。**
- **刃の鋭いエッジに身体を近づけないでください。**
- **刃が傷んでいる場合は、決して工具を操作しないでください。**
- **切断工具は鋭利で清浄な状態に維持してください。***切断工具の切断エッジが鋭利な状態になるように適切に整備していると、噛み込みが起こりにくくなり、取り扱いも容易になります。*
- **刃を清掃したり研磨したりする前に、刃を工具から取り外してください。**
- **刃は、常にブレードハウジングを握って取り扱ってください。刃の鋭利な部分を握らないでください。**
- **刃を工具から取り外すときには、肌に接触しないようにして、刃または付属品をつかむときには、適切な保護手袋を使用します。***長時間使用した後は、付属品が熱くなっていることがあります。*
- **刃が体の方に向かないようにして、工具を操作**

してください。
- **動力工具を維持管理してください。可動部分の結合部のズレや固着、部品の破損など、動力工具の動作に影響しうる状態がないか点検してください。動力工具が損傷した場合は、使用する前に修理してください。***多くの事故は動力工具の整備不良が原因で発生しています。*
- **切断部分に手を入れないでください。切断している素材の下に手や体を入れないでください。***刃や手の周囲は視界から隠れています。*
- **切断する前に、すべての調整ネジおよび刃がしっかり固定されていることを確認してください。***調整ネジおよびクランプが緩いと、工具または刃が滑ったり制御できなくなることがあります。鋭利な刃と接触するとケガをするおそれがあります。*

本取扱説明書は保管しておいてください。

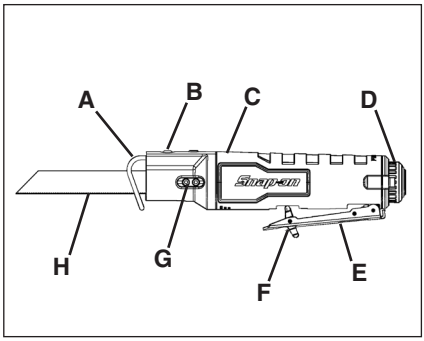

機能の説明

図1: PTRS1000

A. ブレードガイド
B. 調整ボルト
C. グリップ
D. 排気リフレクタ
E. トリガ
F. 安全装置
G. 設定ネジ
H. 刃

仕様

PTRS1000

90 psig (6.2バール、620 kPa)での仕様
動作空気圧..... 90psig (620 kPa)
自由動作速度..... 9000 SPM
自由速度下の空気消費量... 2.4 CFM (15 SCFM)
空気取り入れ口のネジサイズ..... 1/4"–18 NPT
空気供給ホースのサイズ
最小 ..... 9.5 mm ID (3/8")
ストロークの長さ ..... 16 mm (5/8")
長さ..... 215 mm (8.5")
質量 ..... 714 g (1.57 lbs)
空気供給ホースの最大長..... 10 m (30')

騒音*(ISO規格15744により試験)
音圧レベル (A) 87.2dB
不確定、K..... 3.0 dB
音響出力レベル (A) ..... 98.2 dB
不確定、K..... 3.0 dB
振動*(ISO規格28927により試験)
振動レベル ..... 10.0 m/s²
不確実性、K ..... 1.49 m/s²

**これらの表記値はラボのような記述基準に従ったテストで得ており、リスク評価の使用には適切ではありません。個別の作業場で測定した値は、さらに高くなる場合があります。作業環境や、使い方、加工物、作業場の設計のほか、作業時間や作業者の健康状態に応じて、個別の使用者が経験する各数値と危険のリスクは異なります。*

Snap-onでは、スナップオンは記載された値の代わりに、当社が関与しないそれぞれの職場環境におけるリスクアセスメントによって決定した値を使用することについて責任を負いません。

用途

Snap-on PTRS1000空圧ノコギリは、デュアルチャック機構を備えた多用途で使いやすい工具であり、厚さ0.88mm (0.035インチ)、最長152mm (6インチ)の往復ノコギリ刃も使用できます。

このツールは、プラスチック、ゴム、木材、板金、および最大1/8インチの軟鋼を切断するように設計されています。工具には、エルゴノミックグリップ、360度調整可能な排気デフレクタ、および可変速パドル型トリガが装備されています。

空気の供給

空圧工具は、90 psig (6.2バール、620 kPa)の圧力が安定した、清潔で湿気のない、潤滑された空気で最も効率よく動作します。

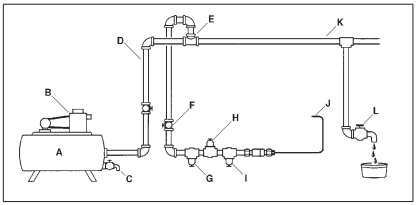

図2: 空気の供給

A. レシーバタンク、最小151.5 リットル (40ガロン)

B. 十分な能力のコンプレッサ
C. 排水 (毎日)
D. パイプおよび接続器具、最小12.7 mm (1/2インチ)
E. 上部の空気取り入れ口
F. 遮断弁 (簡単に操作可能)
G. フィルタ
H. 空気レギュレータ (作業圧に設定)
I. 潤滑器
J. 空圧工具の接続
K. 低位置の排水器
L. 排水 (毎日)

パイプシステム

パイプシステムは、最大のフロー状態で過度の圧力降下を防ぐため、十分な大きさが必要です。すべてのパイプ接続器具およびホースの開口部は1.27 cm (1/2インチ)とし、毎日排水できない水がたまってしまう低い位置がなくなるように配置します。内部直径が8 mm (3/8インチ)未満のエアホース、または長すぎるホースは使用しないでください。最大フロー状態で圧力が低下すると、性能が下がることがあります。

√ 密封接続用の付属品をご利用いただけます。

空気コンプレッサ

空気コンプレッサは、工具が稼動している状態で、90 psig (6.2バール、620 kPa)において、2.4 cfm (15 SCFM)を供給するのに十分な能力が必要です。レシーバタンクには、各空圧工具のサージバランスをとるため、十分な容量が必要です。

フィルタ

工具で清潔な空気を使用できるよう、***Snap-on*** AHR424フィルタまたは相当品を使用してください。水分、土、湯垢は研磨剤となり、エアハンマを損傷するおそれがあります。フィルタ装置は、コンプレッサと空気レギュレータ、空気注油器の間に取り付けます。

空気レギュレータ

工具が正しく動作するには、空圧調整が必要です。***Snap-on*** AHR426または相当品は、90 psig (6.2バール、620 kPa)の推奨空圧に調整し、この圧力を維持できます。空圧がこの値を下回る場合は効率が低下します。一方、空圧がこの値を上回る場合は、定格を上回る排気と速度に達することがあり、危険な状態になったり、空圧工具が損傷するおそれがあります。通常の状態で工具を使用しながら、レギュレータで空圧を確認してください。

空気供給への注油器

√空気の遮断や性能の低下が起こるおそれがあるため、粘度の高い油を使用しないでください。

エアモーターへの注油には、***Snap-on*** AHR428注油器などのエアライン注油器を使用することをお勧めします。また、***Snap-on*** IM6エアモーターオイルまたは良好なグレードの SAE 10W オイルを使用してください。

空気ライン潤滑器を使用しない場合は、毎日使用する前に、3.7 ml (1/8 オンス)のIM6エアモーターオイルを工具の空気注入口に注入し、エアモーターを潤滑します。IM6オイルは、空圧工具用に製造されており、洗浄溶剤は必要ありません。

洗浄

装置の動作が遅い場合は、毎日使用する前に、3回または4回、IM6エアモーターオイルを工具の空気注入口に注入し、一日の終了後に、もう一度注入します。

操作

安全装置

工具にはトリガ型安全機構が装備されています。トリガ型安全装置には意図しない起動を防ぐ機能があります。工具を使用するために、最初に安全装置を前方に回してから、トリガに圧力を印加し、希望の速度にします。(図 3)

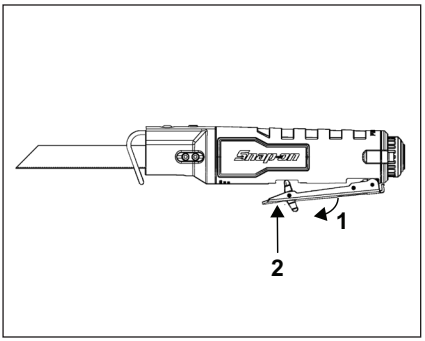

図3: 安全作業

可変速パドル型トリガ

工具には可変速パドル型トリガが装備されています。工具は、トリガを引き絞ったり放したりすることで、「オン」や「オフ」に切り換えることができます。ブレードプランジャのストローク速度は、トリガを押し込む距離によって、最小から最大のラベルが付けられたストローク速度に調整することができます。圧力をより多く印加することで加速し、圧力を開放することで減速します。

高速設定は、一般に高速切断に使用します。また木材、複合素材、およびプラスチックなどのより柔らかい素材を切断する際に使用します。より低速の設定は、一般に精度が必要な場合に使用します。または、より硬い素材を切断する際に使用します。一般に低速で切断する素材には、薄板金属、導管およびパイプなどがあります。

排気デフレクタ

工具には360度排気デフレクタが装備されています。排気デフレクタを回転することで、切断屑が使用者や周囲の人に向かって飛ばないようにできます。

ケガを防ぐために、常にマスク、ゴーグル、および聴覚保護具を着用してください。切断屑に曝露すると、呼吸器の炎症が起こることがあります。

空気ろ過器 (PTRS1000)

空気ろ過器は、工具後方にある取り外し可能な空気取り入れ口ブッシュに内蔵されています。これを清掃するには、ブッシュを取り外し、エアホースを使用して、埃などの粒子をスクリーンおよびブッシュから吹き飛ばします。空気取り入れ口ブッシュを13.6-15.8 N•m (120-140 in. lb.)のトルクで締め付けます。

ノコギリの準備

刃の選択

すべての切断ジョブに効率的に作業できる万能の刃はありません。さまざまな素材には、特別に設計された刃が必要です。往復ノコギリ刃は非常に多様な素材を切断できるため、多くのタイプのSnap-on 製の刃が使用できます。適切な切断性能を確保するために、適切な刃を使用する必要があります。

⚠警告

刃を交換する前にエアホースを取り外してください。

刃を上下逆に取り付けることはお勧めできません。

刃が熱くなっている場合、取り外さないでください。

推奨されている刃だけを使用してください。長すぎる刃や粗すぎる刃を使用すると、ケガをすることがあります。

付属のスナップオン止めネジだけを使用してください（部品リストを参照）。汎用止めネジをPTRS1000に使用すると、使用中に刃が緩んで、ケガをすることがあります。

長時間の使用後、または保存した後は、止めネジの緩みを点検してください。

刃の取付け

1. ユーザーも付近にいる人も、パワーツールの周囲では、必ず安全眼鏡を着用してください。
2. 空気ラインからツールを取り外します。
3. 付属の六角工具を使用して、両方のネジを3回転分緩めて、刃が自由にスライドできるようにします。

   刃を挿入する場合は、止めネジを完全に引き抜く必要はありません。

4. 刃をコレットに入れて、**その底部が出てくるまでスライドさせて挿入します。**刃の底部が出てくるとき、小さな金属的な音がするはずです。この音が聞こえない状態で、塗装された刃を使用している場合は、塗装がコレットで邪魔になっていないか確認してください。安全のために、熱くなっている刃は触らないでください。
5. 一番後の止めネジ（グリップの一番近いネジ）を、15～20 in-lbsのトルクで締めます。
6. 一番前の止めネジを15～20 in-lbsのトルクで締めます。PTRS1000を6インチの刃を付けて使用する場合、この止めネジをノコギリ刃の穴とそろえる必要があります。(図4)
7. 刃の鋭利でない面を引っ張って、しっかり固定されていることを確認してください。刃が緩んでいる場合は、必要に応じて再調整してください。
8. ツールを空気ラインにつないで、ゆっくりと速度を速めながら、刃を試験します。この作業中は、ツールを人に向けないでください。
9. マニュアルの指示に従って、ノコギリを使用します。
   注: 0.057 インチより厚いノコギリ刃は使用しないでください。

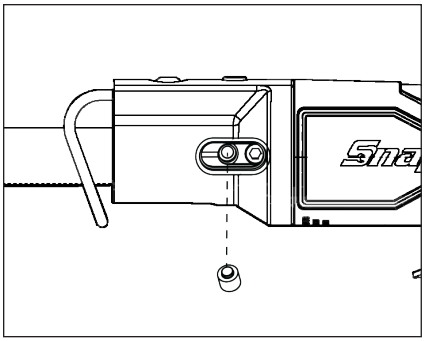

図4: PTRS1000 止めネジの整合

刃の取り外し

ツールを放置し、熱を冷ましたあとで、両方の止めネジを緩めて、刃を引き抜きます。

ブレードガイドの調整（切断深度）

ブレードガイドは、切断対象に働く切断力を吸収します。余裕が心配な場所で切断する場合は、ブレードガイドを前方に移動して、切断深度を調整します。必要に応じて、付属の六角工具を使用して、調整ボルトを緩めて、ブレードガイドを前後に調整します。工具を使用する前に調整ネジをしっかりと締め付けてください。

切断深度が標準の空圧式ノコギリ刃で十分に深くない場合は、PTRS1000にはデュアルチャック機構が装備されており、最大15.2cm (6インチ)の長さのノコギリ刃を使用することができます。

ブレードガイドを正しく取り付けずに工具を操作しないでください。

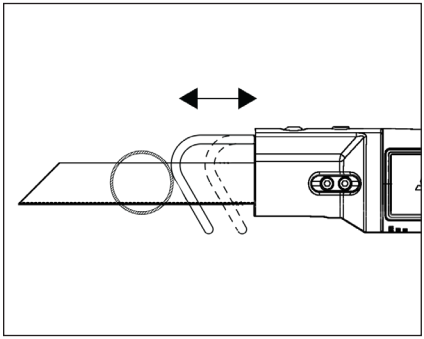

図5: ブレードガイドの調整

⚠警告

非常に短かったり、大きな傾斜があったりする特殊な刃は使用しないでください。刃がブレードガイドと接触しないようにしてください。短すぎたり、傾斜がついている刃はブレードガイドの内側で引っかかって、折れることがあります。

ノコギリの使用

—加工物をしっかりと固定します。

—切断線をマーク付けし、切断作業中は、工具をしっかりと握ります。

—プランジ/ポケットカットを作るためにノコギリを使用しないでください。切断開始の穴は必ずドリルで開けてください。

⚠警告

通電している電線が存在するエリアを切断すると、感電することがあります。

—反発力および振動を最小にするために、ノコギリのブレードガイドをしっかりと加工物に当ててください。

—トリガを絞って工具を起動します。切断を開始する前に、ノコギリをフルスピードにしてください。マーク付けした線にそって刃が動くようにノコギリをガイドします。

切断のヒント

いくつかの単純なヒントに従うことで、加工品、工具および作業者の消耗を減少できます。

—引きストロークで切断します。パネル、ファイバグラスなどの緻密な加工品では、加工品の表面を下向きにします。

—切断する素材にあったノコギリ刃を使用して、手持ちの余分な刃は取り置いて、他のものが鈍ったときに使用します。ヒビが入ったり曲がったりした刃は、すぐに交換してください。

—適切な切断速度で使用し、適切な切断深度を選択します。

—ケガの危険を減らすために、刃を常にブレードガイドから突き出すように取り付け、ストローク全体で作業します（図6）。刃の前部が加工品やブレードガイドに当たると、刃が壊れることがあります（図7）。

—少なくとも3本の歯を加工品に噛みこませます。使用する歯を細かくすることで滑らかに切断できますが、切断速度は、遅くなります。

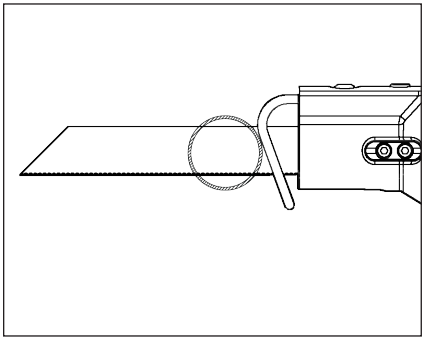

図6: 正しい

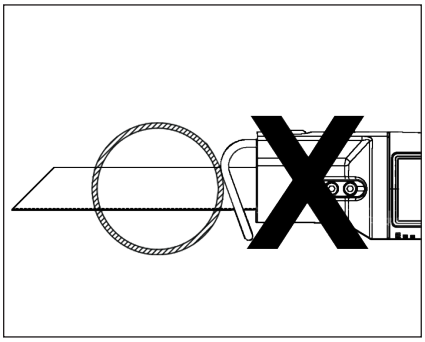

図7: 正しくない

金属を切断する場合

—切断をより容易に、滑らかに、速くし、刃の寿命を伸ばすために潤滑剤を塗布してください。

—非鉄金属、アルミニウム、青銅また真鍮の場合は、刃にスティックワックスを塗布してください。

—鉄、鋼鉄の場合は、切断する表面にそって、機械油または切断油を塗布してください。

—薄い金属を切断するときは、素材を2枚のスクラップ木材の間に挟んでください。ベンチバイスに固定するか挿入します。金属の上に木材を1個使用することで、適切にクランプすることができます。木材に切断線または図案を描いてください。

—力ずくで切断しないでください。ノコギリおよび刃に切断作業をゆだねてください。

⚠警告

この素材向けに指定されていない付属品を使用すると、危険な状態になることがあります。

サービス指示

工具の保守サービスを行うには、細心の注意と知識が必要です。保守サービスは、資格のあるサービス技術者のみが実施できます。

—ご使用の前には、工具に損傷がないことを必ず点検してください。

—破損した部品がある場合は、使用前に交換あるいは修理してください。可動パーツの整合を点検してください。可動部品の固着や部品の破損によって、正しく動作しなくなることがあります。

—損傷した部品は、認定サービスセンターで、適切な修理または交換を受けてください。

—トリガーをオン、オフできない場合には、工具を使用しないでください。

—工具のお手入れ。良好で安全に性能を発揮させるためには、工具を清掃して、油やグリスで汚さず、乾いた状態に保ってください。

—最寄りの**Snap-on** 修理センターの場所については、**Snap-on** 顧客サービス (1-877-762-7664)までお問い合わせください。

トルク仕様 -

PTRS1000

空気取り入れ口ブッシュ
13.6-15.8 N•m (120-140 in. lb.)

止めネジ	1.7-2.3 N•m (15-20 in. lb.)
調整ボルト	1.7-2.3 N•m (15-20 in. lb.)

空気取り入れ口アダプタ
4.5-6.8 N•m (40-60 in. lb.)

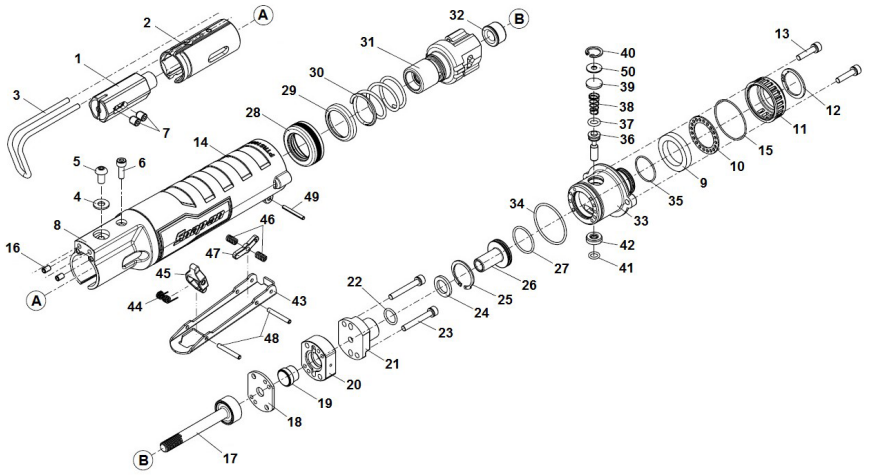

Figure 8: PTRS1000 Air Reciprocating Saw

Parts Listing

Ref	Description	Qty	Part Number
1	Collet Assembly	1	PTRS1000-1
2	Guide Blade Holder	1	PTRS1000-2
3	Guard Blade	1	PTRS1000-3
4	Flat Washer	1	ME5A194
5	Half Round Hd Bolt	1	PTRS1000-4
6	Hex. Soc. Hd Bolt	1	PTRS1000-5
7	Special Screw	2	PTRS1000-6
8	Housing (for Standard Models)	1	PTRS1000-7
	Housing (for DEMO Model)	1	PTRS1000DEM7
9	Muffler	1	PTRS1000-8
10	Muffler Cap	1	PTRS1000-9
11	Deflector	1	PTRS1000-10
12	Ex-Concentric Ring	1	PTRS1000-11
13	Bolt Assembly	2	PTRS1000-12
14	Handle Grip (Red)	1	PTRS1000-13
	Handle Grip (Orange)	1	PTRS1000O13
	Handle Grip (Green)	1	PTRS1000G13
	Handle Grip (Grey)	1	PTRS1000GM13
	Handle Grip (High Vis.)	1	PTRS1000HV13
15	O-Ring	1	PTRS1000-14
16	Hex. Soc. Hd Screw	2	PTRS1000-15
17	Piston Shaft Unit	1	PTRS1000-16
18	Valve Unit	1	PTRS1000-17
19	Discharge Sheet	1	PTRS1000-18
20	Valve Assembly	1	PTRS1000-19
21	Valve Unit	1	PTRS1000-20
22	O-Ring	1	PTRS1000-21
23	Top Cap Assembly	2	PTRS1000-22
24	Feed Bumper B	1	PTRS1000-23
25	In-Concentric Ring	1	PTRS1000-24
26	Guide Brush	1	PTRS1000-25
27	O-Ring	1	PTRS1000-26

Ref	Description	Qty	Part Number
28	Oil Seal	1	PTRS1000-27
29	Spring Base	1	PTRS1000-28
30	Spring	1	PTRS1000-29
31	Cylinder Unit	1	PTRS1000-30
32	Feed Bumper A	1	PTRS1000-31
33	End Cap	1	PTRS1000-32
34	O-Ring	1	PTRS1000-33
35	O-Ring	1	PTRS1000-34
36	Valve Stem	1	PTRS1000-35
37	O-Ring	1	PTRS1000-36
38	Valve Stem Spring	1	ME1A309
39	Valve Seal	1	PTRS1000-37
40	C-Ring	1	PTRS1000-38
41	O-Ring	1	PTRS1000-39
42	Lining Ring	1	PTRS1000-40
	-Throttle Valve		
43	Trigger	1	PTRS1000-41
44	Spring	1	PTRS1000-42
45	Safety	1	PTRS1000-43
46	Positioning Spring	2	PTRS1000-44
47	Secondary Trigger	1	PTRS1000-45
48	Spring Pin	2	PTRS1000-46
49	Spring Pin	1	ME2C91
50	Flat Washer	1	PTRS1000-47

PTRS1000 Blade Recommendations

Part No	Material Thickness	Material			Teeth per inch	Blade Thickness, inches	Blade Length, inches	QTY
		Other (Plastic/ Rubber)	Non-Ferrous Metal	Steel				
ASB4-42	1/4" to 3/8"	√	×	×	18	.035	4	10
ASB4-43	1/8" to 1/4"	√	√	×	24	.035	4	10
ASB4-44	1/8" or less	√	√	√	32	.035	4	10
CTRS614MC	1/4" to 1/2"	√	×	×	14	.035	6	5
CTRS614MCB	1/4" to 1/2"	√	×	×	14	.035	6	50
CTRS618MC	1/4" to 3/8"	√	√	×	18	.035	6	5
CTRS618MCB	1/4" to 3/8"	√	√	×	18	.035	6	50
CTRS624MC	1/4" or less	√	√	√	24	.035	6	5
CTRS624MCB	1/4" or less	√	√	√	24	.035	6	50

NOTES:

NOTES:

EN

EU DECLARATION OF CONFORMITY

This declaration of conformity is issued under the sole responsibility of the manufacturer:
Snap-on Tools Company
2801 80th Street
Kenosha, WI 53141-1410, U.S.A.

Object of declaration:
Product: **Air Reciprocating Saw**
Model No: **PTRS1000**
Serial Number: 1930XXXX-->XXXXXXXX
The object of the declaration described above is in conformity with the relevant Union harmonisation legislation;
Machinery Directive: 2006/42/EC
References to the relevant harmonised standards used or references to the specifications in relation to which conformity is declared:
Safety: EN ISO11148-9:2011(E)
Vibration: EN ISO 28927-8:2009
Noise: EN ISO 15744:2008

The authorized representative located within the community is:
Matthew Law
Snap-on Tools Ltd
Telford Way Industrial Estate
Kettering, Northants
NN16 8SN
United Kingdom

Signed for and on behalf of the above named manufacturer:
Place and date of issue:
Kenosha WI 53141-1410, USA
06-2018
Name, function: **John Fuhreck**
Director of Engineering - Power Tools

Signature:

www.snapon.com

Trademark Acknowledgements
Snap-on® is a registered trademark of ***Snap-on*** Incorporated

NL

EU-VERKLARING VAN OVEREENSTEMMING

Voor de afgifte van deze verklaring van overeenstemming is uitsluitend de fabrikant verantwoordelijk:
Snap-on Tools Company
2801 80th Street
Kenosha, WI 53141-1410, VS

Onderwerp van de verklaring:
Product: **Pneumatische reciprozaag**
Modelnr.: **PTRS1000**
Serienummer: 1930XXXX-->XXXXXXXX
Het onderwerp van de bovenstaande verklaring voldoet aan de relevante harmonisatiewetgeving van de Europese Unie:
Machinerichtlijn: 2006/42/EG
Verwijzingen naar de relevante gebruikte geharmoniseerde normen of verwijzingen naar de specificaties waarmee overeenstemming wordt verklaard:
Veiligheid: EN ISO11148-9:2011(E)
Trilling: EN ISO 28927-8:2009
Geluid: EN ISO 15744:2008

De in de Gemeenschap gevestigde gevolmachtigde vertegenwoordiger is:
Matthew Law
Snap-on Tools Ltd
Telford Way Industrial Estate
Kettering, Northants
NN16 8SN
Verenigd Koninkrijk

Getekend voor en namens bovenstaande fabrikant:
Plaats en datum van uitgifte:
Kenosha, WI 53141-1410, VS
06-2018
Naam, functie: **John Fuhreck**
Director of Engineering - Power Tools

Handtekening:

www.snapon.com

Verwijzingen naar handelsmerken
Snap-on® is een gedeponeerd handelsmerk van ***Snap-on*** Incorporated

FR

DÉCLARATION DE CONFORMITÉ POUR L'UNION EUROPÉENNE

Cette déclaration de conformité est établie sous la seule responsabilité du fabricant :
Snap-on Tools Company
2801 80th Street
Kenosha, WI 53141-1410, É.-U.

Objet de la déclaration:
Produit : Scie alternative à air comprimé
Modèle : PTRS1000
Numéro de série : 1930XXXX-->XXXXXXXX
L'objet de la déclaration décrit ci-dessus est en conformité avec la législation d'harmonisation européenne pertinente :
Directive sur les machines : 2006/42/EC
Les références aux normes harmonisées utilisées ou référencées dans les spécifications en vertu desquelles la conformité est déclarée :
Sécurité: EN ISO11148-9:2011(E)
Vibration: EN ISO 28927-8:2009
Bruit : EN ISO 15744:2008

Le représentant agréé dans la communauté est :
Matthew Law
Snap-on Tools Ltd
Telford Way Industrial Estate
Kettering, Northants
NN16 8SN
Royaume-Uni

Signé pour et au nom du fabricant nommé ci-dessus:
Lieu et date de délivrance:
Kenosha, WI 53141-1410, É.-U.
06-2018
Nom, fonction: **John Fuhreck**
Directeur ingénierie – Outils électriques

Signature: John Fuhreck

www.snapon.com

Marques déposées
Snap-on® est une marque déposée de ***Snap-on*** Incorporated

DE

EU-KONFORMITÄTSERKLÄRUNG

Diese Konformitätserklärung wird unter der alleinigen Verantwortung des Herstellers herausgegeben:
Snap-on Tools Company
2801 80th Street
Kenosha, WI 53141-1410, USA

Gegenstand der Erklärung:
Produkt: Druckluft-Säbelsäge
Modell-Nr.: PTRS1000
Seriennummer: 1930XXXX-->XXXXXXXX
Der Gegenstand der oben genannten Erklärung erfüllt die einschlägigen Harmonisierungsrechtsvorschriften der Union:
Maschinenrichtlinie: 2006/42/EG
Verweise auf die verwendeten einschlägigen harmonisierten Normen oder Bezugnahme auf Spezifikationen, anhand derer die Konformität erklärt wird:
Sicherheit: EN ISO11148-9:2011(E)
Schwingungsemission: EN ISO 28927-8:2009
Geräuschemission: EN ISO 15744:2008

Der Bevollmächtigte innerhalb der Gemeinschaft ist:
Matthew Law
Snap-on Tools Ltd
Telford Way Industrial Estate
Kettering, Northants
NN16 8SN
Vereinigtes Königreich

Für und im Namen des oben genannten Herstellers unterzeichnet:
Ort und Datum der Ausstellung:
Kenosha, WI 53141-1410, USA
06-2018
Name, Funktion: **John Fuhreck**
Technischer Direktor – Power Tools

Unters chrift: John Fuhreck

www.snapon.com

Markenhinweise
Snap-on® ist eine eingetragene Marke von ***Snap-on*** Incorporated

IT

DICHIARAZIONE DI CONFORMITÀ EU

La presente dichiarazione di conformità è stata rilasciata ad esclusiva responsabilità del produttore:
Snap-on Tools Company
2801 80th Street
Kenosha, WI 53141-1410, Stati Uniti

Oggetto della dichiarazione:
Prodotto: **Seghetto alternativo pneumatico**
Modello n.: **PTRS1000**
Numero di serie: 1930XXXX-->XXXXXXXX
L'oggetto della dichiarazione sopra indicata è conforme alle norme comunitarie armonizzate in materia:
Direttiva Macchine: 2006/42/CE
Riferimenti alle pertinenti norme armonizzate utilizzate o riferimenti alle specifiche in relazione alle quali è stata rilasciata la conformità:
Sicurezza: EN ISO11148-9:2011(E)
Vibrazioni: EN ISO 28927-8:2009
Rumore: EN ISO 15744:2008

Il mandatario stabilito nella Comunità è:
Matthew Law
Snap-on Tools Ltd
Telford Way Industrial Estate
Kettering, Northants
NN16 8SN
Regno Unito

Firmato in nome e per conto del produttore soprannominato:
Luogo e data di rilascio:
Kenosha, WI 53141-1410, Stati Uniti
06-2018
Nome, carica: **John Fuhreck**
Direttore tecnico - Elettroutensili

Firma:

www.snapon.com
Marchi registrati
Snap-on® è un marchio depositato della ***Snap-on*** Incorporated

ES

DECLARACIÓN DE CONFORMIDAD DE LA UE

Esta declaración de conformidad se emite bajo la responsabilidad exclusiva del fabricante:
Snap-on Tools Company
2801 80th Street
Kenosha, WI 53141-1410, EE. UU.

Objeto de la declaración:
Producto: **Rectificadora de matriz**
Modelo: **PTRS1000**
Número de serie: 1930XXXX-->XXXXXXXX
El objeto de la declaración que se describe anteriormente cumple con la legislación sobre armonización de la Unión Europea:
Directiva de maquinaria: 2006/42/EC
Referencias a las normas de armonización relevantes o a las especificaciones en relación a las cuales se declara la conformidad:
Seguridad: EN ISO11148-9:2011(E)
Vibración: EN ISO 28927-8:2009
Ruido: EN ISO 15744:2008

El representante autorizado que se encuentra dentro de la comunidad es:
Matthew Law
Snap-on Tools Ltd
Telford Way Industrial Estate
Kettering, Northants
NN16 8SN
Reino Unido

Firmado para el fabricante mencionado anteriormente o en su nombre:
Emitido en el siguiente lugar y fecha:
Kenosha, WI 53141-1410, EE. UU.
06-2018
Nombre, cargo: **John Fuhreck**
Director de Ingeniería - Herramientas mecánicas

Firma:

www.snapon.com
Aceptación de marcas comerciales
Snap-on® es marca registrada de ***Snap-on*** Incorporated

Snap-on®

ONE YEAR LIMITED WARRANTY

AIR TOOLS

SNAP-ON INCORPORATED WARRANTS THAT SNAP-ON POWER TOOL PRODUCTS ARE FREE FROM DEFECTS IN WORKMANSHIP AND MATERIALS. Snap-on will repair or replace these tools which fail to give satisfactory service due to defective workmanship or materials.

The warranty for Snap-on Air Tools is listed ABOVE from the date of the original purchase. Repair or replacement shall be at the election and expense of Snap-on. Except where unreasonable, the product must be returned to Snap-on or a Snap-on dealer for warranty service. Snap-on does not provide any warranty for products subjected to abnormal use. Abnormal use includes misuse, modification, unreasonable use, neglect, lack of maintenance, use in production-related service, or use after the tool is significantly worn.

Consumable products are not covered by any warranty. Consumable products are goods reasonably expected to be used up or damaged during use, including but not limited to drill bits, saw blades, grinding discs, sanding discs, knife blades, files, taps, dies, oxygen sensors and non-rechargeable batteries.

SNAP-ON SHALL NOT BE LIABLE FOR ANY INCIDENTAL, SPECIAL OR CONSEQUENTIAL COSTS OR DAMAGES INCURRED BY THE PURCHASER OR OTHERS (including, without limitations, lost profits, revenues, anticipated sales, business opportunities, goodwill, or interruption of business and any other injury or damage. Some states do not allow the exclusion or limitation of incidental or consequential damages, so the above limitation or exclusion may not apply to you. This warranty is your exclusive remedy and is in place of all other rights and remedies. You may have other rights which vary from state to state or country.

SNAP-ON INCORPORATED
Kenosha, WI 53141-1410
www.snapon.com

Trademark Acknowledgements

Snap-on© is a registered trademark of Snap-on Incorporated