PTC250

Cut Off Tool

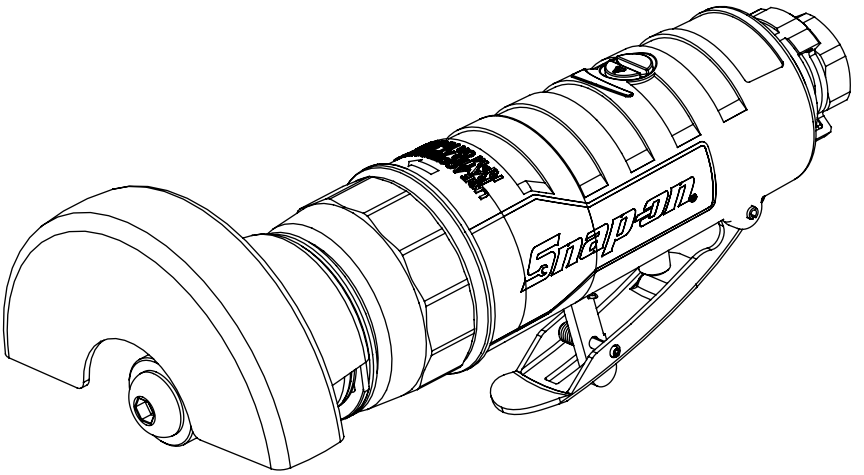

EN ORIGINAL INSTRUCTIONS

NL VERTALING VAN DE OORSPRONKELIJKE GEBRUIKSAANWIJZING

FR TRADUCTION DES INSTRUCTIONS ORIGINALES

DE ÜBERSETZUNG DER ORIGINALANLEITUNGEN

IT TRADUZIONE DELLE ISTRUZIONI ORIGINALI

ES TRADUCCIÓN DE LAS INSTRUCCIONES ORIGINALES

JA 原文説明書の翻訳

Snap-on PTC250
Cutoff Tool

CE

EN

SAFETY INFORMATION

Read these instructions carefully before installing, operating, servicing or repairing this tool. Keep these instructions in an accessible place.

Safety Messages

Snap-on Tools Company provides safety messages to cover reasonable situations that may be encountered when operating, servicing or repairing air tools. It is the responsibility of operators and servicing technicians to be knowledgeable about the procedures, tools and materials used, and to satisfy themselves that the procedures, tools and materials will not compromise their safety, that of others in the work place or the tool.

Power Tool Safety Messages

⚠WARNING

Snap-on power tools may contain chemicals known to the State of California to cause cancer, birth defects, or other reproductive harm.



Improper use of power tools and accessories can cause broken tools.

- **Read instructions before operating power tools. Failure to do so can result in serious bodily injury.**
- **Be sure these instructions accompany the tool when passed from one user to a new or inexperienced user.**
- **Tools shall be inspected periodically to verify that ratings, markings, and labels are legible.**
- **Do not remove any labels. Replace all damaged labels.**
- **Contact *Snap-on* Tools Company to obtain replacement labels.**

Broken tools can cause injury



Power tools can cause flying particles during use.

- **Wear safety goggles, user and bystanders.**
- **The grade of protection required should be assessed for each use.**

Flying particles can cause injury.



Power tools generate noise.

- **Wear hearing protection, user and bystanders.**
- **Appropriate controls to reduce the risk of noise related injuries may include actions such as damping materials to prevent them from ringing.**
- **Operate and maintain the tool as recommended in this document to prevent an unnecessary increase in noise.**
- **Always ensure that the tool's silencer is in place and in good working order before operating the tool.**
- **Wear warm clothing when working in cold conditions and keep your hands warm and dry.**

Prolonged exposure to noise can cause hearing loss.



Power tools vibrate.

- **Avoid prolonged exposure to vibration, repetitive motions and uncomfortable positions.**
- **Use of the tool can expose the operator's hands to hazards, including cuts, abrasions and heat. Wear gloves to protect hands.**
- **When using a grinder, the operator should adopt a comfortable posture while maintaining secure footing and avoiding awkward or off-balanced postures. The operator should change posture during extended tasks as this can help prevent discomfort and fatigue.**
- **If the operator experiences symptoms, such as persistent or recurring discomfort, pain, aching, tingling, numbness, burning, or stiffness these signs should not be ignored. The operator should notify the employer and consult a qualified health professional.**
- **Operate and maintain the tool as recommended in this document to prevent an increase in vibration levels.**
- **Do not allow the wheel to chatter on the work piece as this will likely cause a substantial increase in vibration.**
- **Select, maintain and replace the consumables as recommended in this document to prevent an increase in vibration.**
- **Support the mass of the tool in a stand or balancer if possible.**
- **Hold the tool with a light but safe grip, knowing that the grip must be sufficient to counter reaction forces but that a tight grip with increase the amount of vibration transferred to the operator.**
- **Use blotters if they are provided with the grinding wheel.**

Prolonged exposure to vibration, repetitive motions and uncomfortable positions can cause injury.



Risk of contamination from hazardous dust.

- **Wear an approved dust mask or respirator when using power tools that create dust.**

- **Risk assessment should include dust created by the use of the tool and the potential to disturb existing dust.**
- **Operate and maintain the tool as recommended in this document to minimize the emission of dust and fumes.**
- **Direct the exhaust so as to minimize the disturbance of dust in a dust-filled environment.**
- **Where dust or fumes are created the priority should be to control them at the point of emission.**
- **All features and accessories for the suppression of dust or fumes should be correctly used and maintained in accordance with the manufacturer's instructions.**
- **Select, maintain and replace consumables as recommended in this document to prevent an increase in dust or fumes.**
- **Working with certain materials creates emissions of dust and fumes, causing a potentially explosive atmosphere.**
- **Some dust created by power sanding, sawing, grinding, drilling and other construction activities contains chemicals known to cause cancer, birth defects or other reproductive harm.**

Inhaling hazardous dust can cause injury.

Sudden changes in motion or position can occur while using the tool.

- **Anticipate and be alert for changes in motion during start up and operation.**
- **Maintain a secure grip.**
- **Anticipate reaction force. Adjust your stance and hold tool securely.**
- **Observe the position of the reverse mechanism before operating the tool and be aware of rotation direction when you press the trigger.**

Sudden changes in motion or position can cause injury.



Risk of entanglement.

- **Keep body parts away from moving parts.**
- **Do not wear loose clothing and jewelry while operating tool.**
- **Choking, scalping, and/or lacerations can occur if loose clothing, jewelry, neck wear, hair or gloves are not kept away from the tool and all moving parts.**
- **Wear protective hair covering to contain long hair.**
- **Do not carry tool with your finger on the trigger.**
- **Remove adjusting keys or wrenches before turning the tool on.**
- **Do not lock, tape, wire, etc., the trigger in the ON position.**
- **Keep handle dry, clean and free from oil and grease.**
- **Avoid contact with moving parts especially the grinding wheel to prevent cutting of hand or other objects.**
- **Always shut off air supply and disconnect tool from air supply when changing accessories.**

Entanglement can cause injury.



Flammable vapors can explode.

- **Do not use near flammable vapors or near a gas line or gas tank.**
- **Direct tool exhaust air away from flames or hot surfaces.**
- **Do not lubricate tools with flammable or volatile liquids such as kerosene, diesel or jet fuel.**

Explosion and flames can cause injury.

Lubricating oil is discharged with exhaust air.

- **Operate tool in a well ventilated area.**
- **Avoid breathing exhaust air.**

Breathing air with oil mist can cause injury.



Electricity can cause electric shock.

- **Do not use on or near live electrical circuits.**
- **This tool is not insulated against electrical shock.**

Electric shock can cause injury.

Work area can contain hazards.

- **Keep work area clean and well lit.**
- **Stay alert and use common sense when operating tool. Do not operate when fatigued, or under the influence of medication, drugs or alcohol.**
- **Before using the tool, make sure that a shutoff device has been fitted on the supply line and the location is well-known and easily accessible so that the air supply to the tool can be shut off in an emergency.**
- **Slips, trips and falls are major causes of workplace injury. Be aware of slippery surfaces caused by the tool and also of the trip hazards associated with air lines.**
- **Proceed with care in unfamiliar surroundings. There can be hidden hazards such as electricity lines or gas pipes.**
- **This tool is not intended for use in potentially explosive atmospheres.**
- **Ensure that there are no electricity cable or gas pipes that can be damaged during the use of the tool.**
- **Never lay a tool down until the attachment has stopped moving.**
- **Do not overreach. Keep proper footing and balance at all times.**
- **Operators and maintenance personnel shall be physically able to handle the bulk, mass and power of the tool.**
- **Do not allow bystanders to contact tool.**
- **Keep bystanders at a safe distance from the work area.**
- **Wear appropriate protective apparel, users and bystanders.**
- **Direct exhaust air to avoid blowing air or debris from the workpiece onto the user or bystanders.**
- **When operating in heights, be aware of things below and around you.**
- **Hold the tool correctly; be ready to counteract normal or sudden movements and have both hands ready.**

- **Maintain a balanced body position and secure footing.**
- **Release the start-and-stop device in the case of an interruption of the air supply.**
- **Use only lubricants that are specified in this document.**
- **Safety glasses are required; gloves and protective clothing are recommended.**
- **When working overhead, wear a safety helmet.**
- **When tool is not in use, shut off the air supply and press trigger or lever to relieve air pressure.**
- **If tool is not to be used for a period of time, lubricate it, disconnect it from the air supply line and store it in a dry place with moderate temperature.**
- **Air under pressure can cause severe injury.**
- **Always shut off the air supply, drain the air hose and disconnect the tool when not in use and before changing wheels or making repairs.**
- **Never direct the air at yourself or anyone else.**
- **Whenever universal twist couplings (claw couplings) are used, lock-pins shall be installed and whipcheck safety cables shall be used to safeguard against possible hose-to-tool and hose-to-hose connection failure.**
- **Never carry an air tool by the hose.**
- **Store tools when not being used in a high, dry and locked area that can not be accessed by children.**

Work area hazards can cause injury.

Risk of whipping compressed air hoses.

- **Attach air lines securely.**
- **Check the air hose and fittings regularly for wear.**
- **Do not connect quick-connect couplings directly to the tool.**
- **Use a whip air hose no longer than 60" (150 cm).**

Whipping compressed air hose can cause injury.

Untrained users can create hazards.

- **Secure work with a clamp or a vise whenever possible.**
- **Use the right tool. Do not use a tool that is too light or too heavy for the work.**
- **Do not force tool.**
- **Operate air tools at 90 psig (6.2 bar, 620 kPa) maximum air pressure.**
- **It is expected that users adopt safe working practices and observe all local, regional or country legal requirements when installing, using or maintaining this tool.**

Improper use can cause injury.

Improper repairs or lack of maintenance can create hazards.

- **Disconnect the tool from the air supply before changing wheels or servicing the tool.**
- **Do not modify or make temporary repairs. Use only genuine Snap-on replacement parts for maintenance and repair. Servicing and repairs should be performed only by trained personnel.**
- **Do not use the tool if it vibrates too much, makes unusual noises, has loose parts, or shows any other sign of damage.**
- **If tool malfunctions, discontinue use and immediately arrange for service and repair. If it is not practical to remove the tool from service, shut off the tool air supply, write a warning tag and attach the tag to the tool.**
- **Do not remove any manufacturer fitted safety devices (e.g., wheel guards, safety trigger, speed governors).**
- **If this tool becomes damaged beyond repair, disassemble and degrease the tool. Then separate all parts by material type and recycle.**

Improper parts, repair or maintenance can cause injury.

Cut Off Tool Safety Messages

⚠WARNING

Using damaged and incorrect cut off accessories can cause flying particles.

- **When cutting off, the work piece should be held so that the cutting is kept at a constant or increasing width during the cut.**
- **If the wheel becomes jammed in the cutting slot, shot the grinder off and try to ease the wheel free. Do not attempt to operate the grinder while freeing the wheel. Check that the wheel is still properly attached and not damaged. Not all wheel damage is visible; if excessive force is required to remove the wheel it should be replaced to prevent wheel failure.**
- **Do not use chipped, cracked, damaged or unbalanced cut off accessories.**
- **Ensure that sparks and debris resulting from use do not create hazards.**
- **Use accessories rated at tool RPM (product specific) or higher.**
- **Securely tighten accessories onto the spindle before operating the cut off tool.**
- **Ensure that the wheel is the proper size and type for the tool.**
- **Inspect the cutting wheel before use. Do not use the wheel if there is possibility that it may have been dropped or if it is chipped/cracked/damaged etc.**
- **Ensure that the wheel is properly mounted and tightened before use. Run the grinder for at least 1 minute without load to allow the wheel to seat and ensure that it is properly mounted. If unusual vibration occurs stop operating the tool immediately and identify the problem.**
- **Prevent the spindle end from touching the upper flange by checking the dimensions of the wheel and ensuring that the wheel is thicker than the pilot area on the spindle.**
- **Where abrasive products are supplied or used with reducing adaptors the user shall ensure that the adaptor does not contact the surface of the flange. In addition it shall be the duty of the user to ensure that the clamping force is sufficient to prevent the wheel from slipping.**
- **Avoid direct contact with the wheel during and after use as it can be hot or sharp.**
- **Store and handle the wheel with care in accordance with the wheel manufacturer's instructions.**

- **Operate the cut off tool with accessories pointing away from your body.**
- **Grinding sparks can ignite clothing and cause severe burns. Ensure sparks do not land on clothing. Wear fire-retardant clothing and have a bucket of water nearby.**
- **Use of guard is required.**

Flying particles can cause injury.

Force on the side of cut off discs can break them.

- **Do not grind on the side of a cut off disc.**

Broken cut off disc can cause injury.



Grinding metals creates sparks that can ignite flammable materials and vapors.

- **Only grind metals if the area is free of combustible or explosive materials or vapors.**

Explosions and fire can cause injury.

SAVE THESE INSTRUCTIONS

Specifications

Specifications at 90 psig (6.2 bar, 620 kPa)	
Horsepower	0.50
Free Running Speed	
PTC250	23,000 RPM
Recommended Air Pressure	90 psig (620 kPa)
Air Consumption	3.2 CFM (23 SCFM)
Air Inlet Thread Size	1/4"-18 NPT
Recommended Hose Size	3/8" (9.5 mm) ID min.
Dimensions:	
Length	7.18" (183 mm)
Cutter Wheel Dia	3" (75 mm)
Weight	1.6 lbs. (0.73 kg)
Noise* *(Tested in accordance with ISO Standard 15744:2008)*	
Sound Pressure Level (A)	
PTC250	84.9 dB
Uncertainty, K	3.0 dB
Sound Power Level (A)	
PTC250	96.5 dB
Uncertainty, K	3.0 dB
Vibration* (*Tested in accordance with ISO Standard 28927-4:2010)*	
Vibration Level	
PTC250	7.55 m/s^2
Uncertainty, K	0.62 m/s^2

**These declared values were obtained by laboratory type testing with the stated standards and are not adequate for use in risk assessments. Values measured in individual work places may be higher. Values and risk of harm experienced by an individual user are unique and depend upon the environment and manner in which the user works, the work piece and the workstation design, as well as upon the exposure time and the physical condition of the user.*

Snap-on disclaims liability for the consequences of using the declared values, instead of values reflecting the actual exposure determined in an individual risk assessment in a work place situation over which we have no control.

Application

The Snap-on PTC250 Cut Off Tool is ideal for many automotive and industrial cutting applications. By using various abrasive cutting wheels rated at 23,000 RPM or higher, the cutter can be used to cut through piping, sheet metal or bolts. With wider wheels, the tool also makes an excellent weld grinder. The detented safety guard rotates to any safe and convenient position.

This cutter features a thermally balanced air motor design (patent # 5,383,771) that provides a more comfortable tool surface temperature. The elastomer cover is an integral part of the tool and should not be removed.

Air Supply

Air tools operate best on clean, moisture free, well lubricated air at a constant pressure of 90 psig (620 kPa).

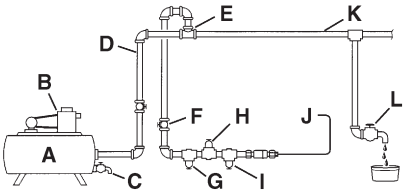

Figure 1: Recommended Air Supply System

A – Receiver Tank, Minimum 40 Gallons
B – Compressor, Sufficient Capacity
C – Drain, Daily
D – Pipe and Fittings, Minimum 1/2"
E – Top Air Intake
F – Shut Off Valve, Easily Reached
G – Filter
H – Air Regulator, Set at Working Pressure
I – Lubricator
J – Air Tool Connection
K – Low Spot, Water Trap
L – Drain, Daily

Piping System

The piping system should be large enough to avoid an excessive pressure drop under maximum flow conditions. All pipe fittings and hose outlets should be 1/2" (12.7 mm) and should be arranged so there are no low spots that collect water which cannot be drained daily.

Do not use an air hose less than 3/8" (9.5 mm) inside diameter or one that is too long because pressure drop under maximum flow conditions could reduce performance.

Accessories are available for air tight connections. The Snap-on AHC24 Quick Coupler and the AHC24M and AHC24F adaptors are the two recommended for use with this air tool.

Air Compressor

The air compressor should have sufficient capacity to deliver 3.2 CFM at 90 psig (620 kPa) at each outlet while the tool is running. The receiver tank needs sufficient capacity to provide surge balance for each tool.

Filter

The ***Snap-on*** AHR424 Filter, or equivalent, should be used to assure clean air for the air tool. Water, dirt and scale act as abrasives, which could damage the buffer. A filter unit should be installed between the compressor and air regulator and air lubricator.

Air Regulator

Regulated air pressure is necessary for proper performance of the air tool. The ***Snap-on*** AHR426 Regulator, or equivalent will adjust and maintain the recommended air pressure of 90 psig (620 kPa). Pressure less than 90 psig reduces efficiency, while pressure greater than this increases speed beyond the rated capacity—creating potential hazards and possible damage to the buffer. Check the air pressure at the regulator while using the buffer in a normal manner.

Air Line Lubricator

Note: *Do not use a heavy grade of oil because stalling and low performance will result.*

The preferred method of lubricating the air motor is to use an air line lubricator such as the ***Snap-on*** AHR428 Lubricator. It should be filled with Snap-on IM6 Air Motor Oil or a good grade of SAE-10W oil.

If an air line lubricator is not used, lubricate the air motor by injecting approximately 1/4 oz. (7 ml) of IM6 Air Motor Oil into the air inlet of the buffer each day before using it. IM6 Oil is specially formulated for air tools and no flushing solvent is needed.

Flushing

If the unit seems sluggish apply 3 or 4 squirts of IM6 Air Motor Oil into the air inlet of the buffer each day before using, and again at the end of each work day.

Air Strainer

An air strainer is built into the removable air inlet bushing located at the rear of the air tool. To clean, remove the bushing and use an air hose to blow dirt and other particles from the screen and bushing. Before reinstalling the air inlet bushing, check the O-ring for damage. If it is damaged, replace it with a new O-ring to prevent air leakage. Torque the air inlet bushing to 90-150 lb. ins. (16 N•m).

Power / Speed Regulator



This tool operates in the clockwise direction when viewed from the operator's position.

The air tool's power and speed can be adjusted by turning the regulator screw located on the side of the body, opposite that of the throttle lever. The regulator's ten settings provide a free speed range of approximately 10,000 to 23,000 rpm. Turning the screw clockwise increases the power and speed; counterclockwise decreases them. Using a suitable contact-type tachometer regularly check the speed of the tool without the wheel attached and ensure that the measured speed is lower than the rated speed on the tool. If the measured speed exceeds the rated speed discontinue use of the tool and send it to ***Snap-on*** Tools Company for evaluation/repair. In addition regularly check the flange to make sure that it is free of cracks, burrs, warping or other damage and is the correct one for the tool. Also do simple checks to ensure that vibration is normal. Regularly check the spindle to make sure that it is in good condition and is not worn. Replace any worn or damaged parts. Always check all of the aforementioned after servicing.

Metal Guard

The cutting wheel guard can be rotated to place it in the safest and most convenient position for the job at hand. No tools or disassembly are required. Never operate this tool without the guard in place. Only use 3 inch Type 41 grinding wheels (also known as Type 1 cut-off wheels) with this tool.

Exhaust Deflector

The exhaust deflector, at the rear of the air tool, should be turned to direct the exhaust away from the user, other personnel and sources of flame before using the tool.

User Tips

1 – Read Safety Messages.

2 – Before connecting the air hose to the cutting tool, always blow out the air line to prevent dirt or moisture from entering the tool.

3 – Inspect wheel for damage before using.

4 – Replace wheels when worn to 1/3 of original size.

5 – Use wheels rated at or above 23,000 RPM.

6 – Allow newly mounted wheels to run free at least one minute before using.

7 – Do not apply a heavy force to the cutting wheel (blade) when cutting, or allow the object being cut to become hot. Apply light, steady pressure or interrupted (momentary) pressure.

8 – Torque cap screw to 80-100 in-lb.

Snap-on PTC250
Snijwerktuig

CE

NL



VEILIGHEIDSINFORMATIE

Lees aandachtig deze instructies voordat u dit gereedschap installeert, gebruikt, repareert of er onderhoud aan uitvoert. Bewaar deze instructies op een toegankelijke locatie.

Veiligheidsberichten

Snap-on Tools Company voorziet veiligheidsberichten waarin redelijke situaties worden behandeld die men kan ervaren tijdens gebruik, onderhoud of reparatie van pneumatische werktuigen. Het is de verantwoordelijkheid van de gebruikers en onderhoudsmonteurs om op de hoogte te zijn van de gebruikte procedures, werktuigen en materialen en zich ervan te vergewissen dat de procedures, werktuigen en materialen hun veiligheid of die van anderen in de werkplaats of het werktuig niet in opspraak zal brengen.

Veiligheidsberichten elektrisch gereedschap

⚠WAARSCHUWING

De aangedreven gereedschappen van ***Snap-on*** kunnen chemische stoffen bevatten waarvan in de staat Californië is vastgesteld dat ze kanker en geboorteafwijkingen kunnen veroorzaken en andere schadelijke gevolgen voor de voortplanting kunnen hebben.



Incorrect gebruik van elektrisch gereedschap en accessoires kan gebroken gereedschap veroorzaken.

- **Lees de instructies vóór gebruik van elektrisch gereedschap.**
- **Zorg ervoor dat deze instructies bij het gereedschap blijven wanneer het van de ene gebruiker naar een nieuwe of onervaren gebruiker wordt overgedragen.**
- **Het gereedschap moet regelmatig worden geïnspecteerd om te controleren of de informatie over classificatie, de markeringen en de etiketten goed leesbaar zijn.**
- **Verwijder geen labels. Vervang alle beschadigde labels.**
- **Voor vervangende etiketten kunt u contact opnemen met *Snap-on Tools Company*.**

Gebroken gereedschap kan letsel veroorzaken.



Elektrische werktuigen kunnen vliegende deeltjes veroorzaken.

- **Gebruikers en omstanders moeten een veiligheidsbril dragen.**
- **De vereiste beschermingsgraad moet voor elk gebruik worden beoordeeld.**

Vliegende deeltjes kunnen letsel veroorzaken.



Elektrische werktuigen produceren lawaai.

- **Gebruikers en omstanders moeten gehoorbescherming dragen.**
- **Maatregelen voor het verminderen van het risico kunnen onder andere het gebruik van dempend materiaal omvatten om te voorkomen dat werkstukken gaan 'rinkelen'.**
- **Bedien en onderhoud het gereedschap zoals aanbevolen in dit document om een onnodige geluidstoename te voorkomen.**
- **Zorg dat de geluiddemper van het gereedschap altijd is aangebracht en in goede staat verkeert voordat u het gereedschap gebruikt.**
- **Draag warme kleding als het koud is. Houd uw handen en voeten droog.**

Langdurige blootstelling aan lawaai kan gehoorverlies veroorzaken.



Elektrische werktuigen trillen.

- **Vermijd langdurige blootstelling aan trilling, herhaalde bewegingen en oncomfortabele posities. Stop het gebruik van het werktuig bij ongemak, een tintelend gevoel of pijn. Vraag medisch advies voordat u het werk hervat.**
- **Draag handschoenen om uw handen te beschermen.**
- **Bij het gebruik van een slijpapparaat moet de gebruiker een comfortabele houding aannemen, terwijl hij stevig staat en een vreemde of ongebalanceerde houding vermijdt. De gebruiker moet zijn houding aanpassen tijdens langdurige werkzaamheden, omdat dit ongemak en vermoeidheid kan helpen voorkomen.**
- **Als de gebruiker symptomen ervaart zoals aanhoudend of terugkerend ongemak, pijn, een tintelend, doof of brandend gevoel of stijfheid mogen deze tekenen niet worden genegeerd. De gebruiker moet de werkgever informeren en een gekwalificeerde zorgverlener raadplegen.**
- **Bedien en onderhoud het gereedschap zoals aanbevolen in dit document om een onnodige toename van trillingsniveaus te voorkomen.**
- **Laat het wiel niet klapperen op het werkstuk omdat dit waarschijnlijk een aanzienlijke toename van trillingen zal veroorzaken.**
- **Selecteer, onderhoud en vervang het verbruiksartikel/inzetgereedschap volgens de aanbevelingen in het instructiehandboek om onnodige toename van het geluidsniveau te voorkomen.**
- **Ondersteun de massa van het gereedschap, indien mogelijk, in een standaard of stabilisator.**

- **Houd het gereedschap met een lichte, maar veilige greep vast, en denk eraan dat de greep voldoende moet zijn om de reactiekrachten te weerstaan, maar dat een te strakke greep leidt tot overdracht van een grotere hoeveelheid trillingen op de gebruiker.**
- **Gebruik dempingsringen als deze bij het slijpwiel zijn geleverd.**

Langdurige blootstelling aan trilling, herhaalde bewegingen en oncomfortabele posities kunnen letsel veroorzaken.



Risico van contaminatie door gevaarlijk stof.

- **Draag een goedgekeurd stofmasker of masker wanneer u elektrische werktuigen gebruikt die stof produceren.**
- **Bij de risico-inventarisatie moet ook worden gekeken naar het stof dat bij gebruik van het gereedschap vrijkomt, en naar de kans op verspreiding van bestaand stof.**
- **Bedien en onderhoud het gereedschap zoals aanbevolen in dit document om de emissie van stof en damp tot een minimum te beperken.**
- **Richt de afvoer zodanig dat verstoring in een stofrijke omgeving wordt beperkt.**
- **Bij het ontstaan van stof of dampen is de prioriteit beheersing ervan op het punt van ontstaan.**
- **Alle functies en accessoires voor de onderdrukking van stof of damp moeten correct worden gebruikt en onderhouden in overeenstemming met de instructies van de fabrikant.**
- **Selecteer, onderhoud en vervang het verbruiksartikel/ inzetgereedschap volgens de aanbevelingen in het instructiehandboek om onnodige toename van stof of dampen te voorkomen.**
- **Bij het bewerken van bepaalde materialen kunnen stof en dampen ontstaan die een explosieve omgeving zouden kunnen vormen.**
- **Stof geproduceerd door schuren, zagen, slijpen, boren en andere constructie-activiteiten bevat chemicaliën waarvan bekend is dat ze kanker, geboorteafwijkingen of andere reproductieve schade veroorzaken.**

Het inademen van schadelijk stof kan letsel veroorzaken.

Plotselinge wijzigingen in beweging of positie kunnen zich voordoen tijdens gebruik van het werktuig.

- **Anticipeer en wees alert voor wijzigingen in beweging tijdens het starten en gebruik.**
- **Behoud een stevige greep.**
- **Anticipeer reactiekracht. Pas uw houding aan en houd het werktuig stevig vast.**
- **Observeer de positie van het omkeermechanisme voordat u het werktuig gebruikt en houd rekening met de draairichting wanneer u de trigger induwt.**

Plotselinge wijzigingen in beweging of positie kunnen letsel veroorzaken.



Risico van verstrikking.

- **Houd lichaamsdelen uit de buurt van bewegende onderdelen.**
- **Draag geen losse kleding en sieraden terwijl u het werktuig gebruikt.**
- **Als loszittende kleding, sieraden, boorden en dassen, haar of handschoenen niet buiten bereik van het gereedschap en accessoires worden gehouden, kan dat resulteren in verstikking, scalperen en/of rijtwonden.**
- **Draag beschermende haarbedekking om lang haar in te sluiten.**
- **Draag het werktuig niet met uw vinger op de trigger.**
- **Verwijder afstelsleutels of moersleutels voordat u het werktuig inschakelt.**
- **Vergrendel de trigger niet in de ON-stand met tape, draad, etc.**
- **Houd het handvat droog, schoon en vrij van olie en vet.**
- **Schakel altijd de luchttoevoer uit en koppel het werktuig los van de luchttoevoer wanneer u de accessoires vervangt.**

Verstrikking kan letsel veroorzaken.



Brandbare gassen kunnen ontploffen.

- **Niet gebruiken in de buurt van brandbare dampen of een gasleiding of benzinetank.**
- **Richt de uitlaat van het werktuig weg van vlammen of hete oppervlakken.**
- **Smeer werktuigen niet met brandbare of vluchtige vloeistoffen zoals kerosine, diesel of vliegtuigbrandstof.**
- **Gebruik alleen aanbevolen smeermiddelen.**

Explosie en vlammen kunnen letsel veroorzaken.

Er wordt smeerolie afgevoerd met de uitlaatlucht.

- **Gebruik het werktuig in een goed geventileerde ruimte.**
- **Vermijd het inademen van uitlaatlucht.**

Het inademen van lucht met olienevel kan letsel veroorzaken.



Elektriciteit kan elektrische schokken veroorzaken.

- **Niet gebruiken op of nabij werkende elektrische circuits.**
- **Dit werktuig is niet geïsoleerd tegen elektrische schokken.**

Elektrische schokken kunnen letsel veroorzaken.

De werkruimte kan gevaren bevatten.

- **Houd de werkruimte schoon en goed verlicht.**
- **Blijf alert en gebruik gezond verstand wanneer u het werktuig gebruikt. Gebruik het werktuig niet als u moe bent of onder de invloed van medicatie, verdovende middelen of alcohol.**
- **Vóór gebruik van het werktuig zorgt u ervoor dat een uitschakelinrichting is aangebracht op de**

toevoerleiding en de locatie goed bekend en gemakkelijk bereikbaar is zodat de luchttoevoer naar het werktuig kan worden afgesloten in een noodgeval.

- **Uitglijden, struikelen en vallen zijn belangrijke oorzaken van arbeidsletsel. Wees u bewust van gladde oppervlakken die door gebruik van het gereedschap ontstaan, en van het gevaar van struikelen over de luchtslang.**
- **Ga in een onbekende omgeving altijd voorzichtig te werk. Er kunnen onzichtbare gevaren zijn, zoals elektriciteitskabels of gasbuizen.**
- **Dit gereedschap is niet bedoeld voor gebruik op plaatsen waar explosiegevaar kan ontstaan.**
- **Zorg dat er geen elektrische kabels of gasbuizen zijn die tijdens het gebruik van het gereedschap beschadigd kunnen worden.**
- **Leg een werktuig nooit neer totdat het hulpstuk volledig stil ligt.**
- **Bedienend en onderhoudspersoneel moet fysiek in staat zijn met de bulk, massa en kracht van het gereedschap om te gaan.**
- **Niet te ver reiken. Zorg dat u altijd stevig op de voeten staat en uw evenwicht behoudt.**
- **Laat geen omstanders het werktuig aanraken.**
- **Houd omstanders op een veilige afstand van de werkruimte.**
- **Gebruikers en omstanders moeten geschikte beschermende kleding dragen.**
- **Richt de uitlaatlucht om te vermijden dat er lucht of vuil van het werkstuk op de gebruiker of omstanders wordt geblazen.**
- **Houd het gereedschap op de juiste manier vast en houd beide handen klaar om in te grijpen in geval van plotselinge of onverwachte bewegingen.**
- **Zorg altijd dat u stevig staat en een goed evenwicht hebt.**
- **Activeer de start-en-stop-voorziening bij een onderbreking van de luchttoevoer.**
- **Gebruik alleen de smeermiddelen die in dit document zijn gespecificeerd.**
- **Een veiligheidsbril is vereist; handschoenen en beschermende kleding worden aanbevolen.**
- **Draag een veiligheidshelm bij werkzaamheden boven het hoofd.**
- **Bij gebruik op hoogtes dient u bewust te zijn van de dingen onder en rond u.**
- **Wanneer het werktuig niet wordt gebruikt, schakelt u de luchttoevoer uit en drukt u de trigger of hendel in om de luchtdruk af te blazen. Als het werktuig gedurende een periode niet wordt gebruikt, moet u het smeren, loskoppelen van de luchttoevoerleiding en opslaan op een droge plaats met matige temperatuur.**
- **Lucht onder druk kan ernstig letsel veroorzaken.**
- **Schakel de luchttoevoer uit, verwijder alle lucht uit de slang en koppel het gereedschap los van de luchtbron als u het niet gebruikt, voordat u accessoires verwisselt of reparaties verricht.**
- **Richt de luchtstroom nooit op uzelf of iemand anders.**
- **Bij het gebruik van universele draaikoppelingen (klauwkoppelingen) moeten borgpennen worden geïnstalleerd, en er moet een veiligheidskabel worden gebruikt die zwiepen voorkomt, om defecten van slangverbindingen en van de aansluiting van de slang op het gereedschap te voorkomen.**
- **Draag gereedschap niet aan de slang.**
- **Berg werktuigen op wanneer ze niet worden gebruikt in een hoge, droge en vergrendelde ruimte die niet door kinderen kan worden bereikt.**

Gevaren in de werkruimte kunnen letsel veroorzaken.

Risico van rondzwiepende persluchtslangen.

- **Bevestig de luchtleidingen stevig.**
- **Controleer de luchtslang en fittingen regelmatig op slijtage.**
- **Sluit de snelkoppelingen niet direct op het werktuig aan.**
- **Gebruik een zweepslang van niet langer dan 150 cm.**

Rondzwiepende persluchtslangen kunnen letsel veroorzaken.

Onopgeleide gebruikers kunnen gevaren vormen.

- **Zet het werk vast met een klem of bankschroef waar mogelijk.**
- **Gebruik het juiste werktuig. Gebruik geen werktuig dat te licht of te zwaar voor het werk is.**
- **Forceer het werktuig niet.**
- **Gebruik persluchtwerktuigen bij een voor het werktuig specifieke maximale luchtdruk (psig/bar/kPa).**
- **Er wordt verwacht dat gebruikers veilige werkpraktijken gebruiken en alle plaatselijke, regionale of landelijke wettelijke vereisten naleven wanneer zij dit werktuig installeren, gebruiken of onderhouden.**

Incorrect gebruik kan letsel veroorzaken.

Incorrecte reparaties of gebrek aan onderhoud kunnen gevaren vormen.

- **Schakel de luchttoevoer naar het gereedschap uit voordat u wielen verwisselt of het gereedschap onderhoudt.**
- **Geen wijzigingen aanbrengen of tijdelijke reparaties uitvoeren. Gebruik uitsluitend originele Snap-on vervangingsonderdelen voor onderhoud en reparatie. Onderhoud en reparatie mogen uitsluitend door opgeleid personeel worden uitgevoerd.**
- **Gebruik het werktuig niet als het teveel trilt, ongewone geluiden produceert, losse onderdelen heeft of andere tekenen van schade toont.**
- **Als het werktuig slecht werkt, staakt u het gebruik en laat onmiddellijk service en reparatie uitvoeren. Als het niet praktisch is om het werktuig stil te leggen, schakelt u de luchttoevoer uit, stelt u een waarschuwingsetiket op en hangt dit aan het werktuig.**
- **Verwijder geen door de fabrikant aangebrachte veiligheidsvoorzieningen (bijv. wielbeschermkappen, veiligheidstrigger, snelheidsregelaars).**
- **Als dit werktuig niet meer kan worden gerepareerd, demonteert en ontvet u het werktuig. Separeer vervolgens alle onderdelen volgens materiaaltype en recycleer.**

Incorrecte onderdelen, reparatie of onderhoud kunnen letsel veroorzaken.

Snijwerktuig Veiligheidsberichten

⚠WAARSCHUWING

Het gebruik van beschadigde en incorrecte snijaccessoires kan rondvliegende deeltjes veroorzaken.

- **Bij zaagwerkzaamheden moet het werkstuk zo worden vastgehouden dat tijdens het zagen een constante of toenemende breedte van de zaagsleuf wordt verkregen.**
- **Als het wiel in de zaagsleuf vast komt te zitten, moet u het slijpapparaat uitschakelen en proberen het wiel los te maken. Probeer niet het slijpapparaat te gebruiken terwijl u het wiel losmaakt. Controleer na het verwijderen of het wiel nog steeds goed is bevestigd en niet beschadigd is. Niet alle wielschade is zichtbaar; als er overmatig veel kracht vereist is om het wiel te verwijderen, moet dit worden vervangen om falen van het wiel te voorkomen.**
- **Zorg dat vonken en vuil door het gebruik niet voor gevaren zorgen.**
- **Gebruik geen afgeschilferde, gebarsten of beschadigde snijaccessoires.**
- **Gebruik accessoires die geschikt zijn voor het toerental van het werktuig (productspecifiek) of hoger.**
- **Zet de accessoires stevig vast op de as voor u het snijwerktuig gebruikt.**
- **Zorg dat het wiel de juiste maat en het juiste type voor het gereedschap is.**
- **Inspecteer het snijwiel vóór gebruik. Gebruik het wiel niet als er een kans bestaat dat het is gevallen of als het afgeschilferd/gebarsten/beschadigd enz. is.**
- **Zorg vóór gebruik dat het wiel goed is gemonteerd en vastgedraaid. Laat het slijpapparaat ten minste één minuut onbelast lopen om het wiel in te draaien en controleer of het goed gemonteerd is. Als u ongebruikelijke trillingen voelt, moet u onmiddellijk stoppen met het gebruik van het gereedschap en de oorzaak van het probleem vaststellen.**
- **Zorg dat het spiluiteinde de bovenste flens niet raakt, door de afmetingen van het wiel te controleren en te zorgen dat het wiel dikker is dan het testgebied op de spil.**
- **Als schurende producten worden geleverd of gebruikt met reductieadapters, moet u zorgen dat de adapter geen contact maakt met het oppervlak van de flens. Zorg daarnaast dat de klemkracht voldoende is om te voorkomen dat het wiel gaat slippen.**
- **Vermijd direct contact met het wiel tijdens en na gebruik omdat het heet of scherp kan zijn.**
- **Bewaar en gebruik het wiel zorgvuldig in overeenstemming met de instructies van de wielfabrikant.**
- **Gebruik het snijwerktuig met de accessoires bij uw lichaam vandaan gericht.**
- **Slijpvonken kunnen kleding ontsteken en ernstige brandwonden veroorzaken. Zorg dat vonken niet op kleding terechtkomen. Draag brandvertragende kleding en houd een emmer water bij de hand.**
- **Het gebruik van een beschermkap is vereist.**

Vliegende deeltjes kunnen letsel veroorzaken.



Uitoefenen van kracht aan de zijde van de snijschijven kan deze breken.

- **Niet slijpen aan de zijde van een snijschijf.**

Een gebroken snijschijf kan letsel veroorzaken.

Het slijpen van metaal wekt vonken op waardoor ontvlambare stoffen en dampen kunnen ontbranden.

- **Zorg dat zich in de ruimte waarin metaal wordt geslepen, geen ontbrandbare of explosieve stoffen of gassen bevinden.**

Explosies en brand kunnen letsel veroorzaken.

BEWAAR DEZE INSTRUCTIES

Specificaties

Specificaties bij 620 kPa

Paardenkracht	0,50
Onbelast toerental	
PTC250	23.000 rpm
Aanbevolen luchtdruk	620 kPa
Luchtverbruik	3,2 cfm (23 SCFM)
Maat luchtinlaatschroefdraad	NPT 1/4 inch - 18
Aanbevolen maat luchttoevoerslang	binnendiameter min. 9,5 mm
Afmetingen	
Lengte	183 mm
Diameter snijwiel	75 mm
Gewicht	0,73 kg
Geluidssterkte* (*getest volgens ISO 15744:2008*)	
Geluidsdrukniveau (A)	
PTC250	84,9 dB
Onzekerheid	3,0 dB
Geluidskrachtniveau (A)	
PTC250	96,5 dB
Onzekerheid	3,0 dB
Vibratie* (*getest volgens ISO 28927-4:2010*)	
Trillingsniveau	
PTC250	7,55 m/s^2
Onzekerheid	0,62 m/s^2

**Deze verklaarde waarden werden verkregen door laboratoriumtesten met de vermelde normen en zijn niet geschikt voor gebruik in risicobeoordelingen. Waarden gemeten in individuele werkplaatsen kunnen hoger zijn. Waarden en risico van schade ervaren door een individuele gebruiker zijn uniek en hangen af van de omgeving en de manier waarop de gebruiker werkt, het werkstuk en het ontwerp van het werkstation, alsook van de blootstellingstijd en de lichamelijke conditie van de gebruiker.*

Snap-on aanvaardt geen aansprakelijkheid voor de gevolgen van het gebruik van de opgegeven waarden, in plaats van waarden die de werkelijke blootstelling weergeven, zoals bepaald in een individuele risicobeoordeling in een werksituatie waarover wij geen controle hebben.

Toepassing

Het ***Snap-on*** PTC250 snijwerktuig is ideaal voor vele auto- en industriële snijtoepassingen. Door gebruik van verschillende schurende snijwielen met een vermogen van 23.000 tpm of hoger, kan het snijwerktuig worden gebruikt om te snijden door buizen, bladmetaal of bouten. De vergrendelde beschermkap draait naar elke veilige en gemakkelijke stand.

Dit snijwerktuig heeft een thermisch gebalanceerd luchtmotorontwerp (octrooinr. 5,383,771) met een comfortabelere temperatuur van het werktuigoppervlak. De elastomeerkap vormt een integraal onderdeel van het werktuig en mag niet worden verwijderd.

Luchttoevoer

Persluchtwerktuigen werken het best op schone, vochtvrije, goed gesmeerde lucht bij een constante druk van 90 psig (620 kPa).

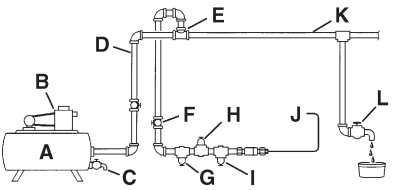

Afbeelding 1: Aanbevolen luchttoevoersysteem

A – Ontvangende tank, minimum 40 gallon (150 l)
B – Compressor, voldoende capaciteit
C – Afvoer, dagelijks
D – Buis en fittingen, minimaal 1/2 inch (1,25 cm)
E – Bovenste luchtinlaat
F – Afsluitklep, gemakkelijk bereikbaar
G – Filter
H – Luchtregelaar, ingesteld op bedrijfsdruk
I – Smeerinrichting
J – Persluchtaansluiting
K – Waterafscheider, lage locatie
L – Afvoer, dagelijks

Buissysteem

Het buissysteem moet voldoende groot zijn om een overmatige drukdaling onder maximale stroomcondities te vermijden. Alle buisfittingen en slanguitlaten moeten 1/2 inch (1,25 cm) groot zijn en zo geïnstalleerd dat er geen lage locaties zijn waarin die water verzameld wordt dat niet dagelijks kan worden afgevoerd.

Gebruik geen luchtslang met een binnendiameter kleiner dan 3/16 inch (9,5 mm) of een slang die te lang is aangezien drukverlies onder maximale stroomcondities de prestatie kan verminderen.

Accessoires zijn beschikbaar voor luchtdichte afsluitingen. De ***Snap-on*** AHC24 snelkoppeling en de AHC24M- en AHC24F-adapters zijn de twee aanbevolen voor gebruik met dit persluchtwerktuig.

Luchtcompressor

De luchtcompressor moet voldoende vermogen hebben om 3,2 CFM te leveren op 90 psig (620 kPa) aan elke uitlaat terwijl het werktuig draait. De ontvangende tank moet voldoende vermogen hebben om overspanning op te vangen voor elk werktuig.

Filter

De ***Snap-on*** AHR424 filter, of gelijksoortige filter, moet worden gebruikt om schone lucht voor het persluchtwerktuig te garanderen. Water, vuil en aanslag werken als schuurmiddelen, die de polijstmachine kunnen beschadigen. Een filtereenheid moet worden geïnstalleerd tussen de compressor en de luchtregelaar en luchtsmeerder.

Luchtregelaar

Gereguleerde luchtdruk is noodzakelijk voor een goede werking van het persluchtwerktuig. De ***Snap-on*** AHR426 regelaar, of gelijksoortige regelaar, stelt de aanbevolen luchtdruk van 90 psig (620 kPa) bij en handaaft deze. Een lagere druk dan 90 psig verlaagt de efficiëntie, terwijl een hogere druk de snelheid buiten het nominale vermogen doet stijgen waardoor mogelijke gevaren en mogelijke schade aan de polijstmachine kunnen worden veroorzaakt. Controleer de luchtdruk bij de regelaar terwijl u de polijstmachine op een normale wijze gebruikt.

Luchtsmeerder

NB: Gebruik geen zware olie omdat dit de boor tot stilstand kan brengen en de prestatie ervan kan beïnvloeden.

De voorkeursmethode voor het smeren van de luchtmotor is een luchtsmeerder zoals de Snap-on AHR428 smeerder. De motor moet worden gevuld met Snap-on IM6 pneumatische motorolie of een goede SAE 10W olie.

Als geen luchtsmeerder wordt gebruikt, smeert u de pneumatische motor door elke dag vóór gebruik ongeveer 1/4 oz. (7 ml) IM6 pneumatische motorolie in de luchtinlaat van de polijstmachine te spuiten. IM6 olie is speciaal geformuleerd voor pneumatische werktuigen en er is geen spoelmiddel vereist.

Spoelen

Als de eenheid traag werkt, brengt u elke dag voor gebruik en opnieuw aan het einde van elke werkdag 3 of 4 stralen IM6 luchtmotorolie aan in de luchtinlaat van de polijstmachine.

Luchtzeef

Er is een luchtzeef ingebouwd in de verwijderbare luchtinlaatbus aan de achterkant van het persluchtwerktuig. Om te reinigen verwijdert u de bus en gebruikt u een luchtslang om vuil en andere deeltjes uit het scherm en de bus te blazen. Controleer voor het terugplaatsen van de luchtinlaatbus de O-ring op schade. Als deze beschadigd is, vervangt u deze door een nieuwe O-ring om luchtlekken te voorkomen. Haal de luchtinlaatbus aan tot 90-150 lb. ins. (16 N•m).

Vermogens-/snelheidsregelaar

De snijwerkuig werkt rechtsom gezien vanuit het standpunt van de bediener.

Het vermogen en de snelheid van het persluchtwerktuig kunnen worden afgesteld door de regelschroef aan de zijde van de behuizing tegenover de gashendel te verdraaien. De tien instellingen van de regelaar bieden een vrij snelheidsbereik van ongeveer 10.000 tot 23.000 tpm. Als u de schroef naar rechts draait, verhoogt het vermogen en de snelheid, naar links worden deze verlaagd. Gebruik een geschikte contacttoerenteller om regelmatig het toerental van het gereedschap te controleren zonder dat het wiel is gemonteerd, en zorg dat het gemeten toerental lager is dan het nominaal toerental. Als het gemeten toerental het nominaal toerental overschrijdt, mag u het gereedschap niet meer gebruiken en moet u het ter controle/reparatie naar ***Snap-on*** Tools Company sturen. Controleer daarnaast regelmatig de flens om te verzekeren dat deze niet is kromgetrokken, geen barsten, bramen of andere schade heeft en geschikt is voor het gereedschap. Voer eenvoudige controles uit om te zien of de trilling normaal is. Controleer regelmatig de spil om te zien of deze in goede staat verkeert en niet versleten is. Vervang versleten of beschadigde onderdelen. Controleer al het hierboven genoemde na onderhoud.

Metalen beschermkap

De snijwielbeschermkap kan worden gedraaid om deze in de veiligste en gerieflijkste stand voor de taak te plaatsen. Hiervoor is geen gereedschap of demontage vereist. Gebruik dit gereedschap nooit zonder dat een beveiliging is aangebracht. Gebruik uitsluitend 3 inch (7,5 cm) type 41 slijpwielen (ook bekend als type 1 afsnijwielen) met dit gereedschap.

Uitlaatdeflector

De uitlaatdeflector, aan de achterzijde van het persluchtwerktuig, moet worden gedraaid om de uitlaat bij de gebruiker, ander personeel en vlambronnen vandaan te richten voor gebruik van het werktuig.

Tips voor gebruikers

1 – Lees de veiligheidsberichten.

2 – Blaas altijd de luchtleiding uit voor u de luchtslang op het snijwerktuig aansluit om te voorkomen dat vuil of vocht in het werktuig terechtkomt.

3 – Inspecteer voor gebruik de schijf op schade.

4 – Vervang de schijven wanneer versleten tot 1/3 van de originele grootte.

5 – Gebruik schijven met een vermogen van minstens 23.000 tpm.

6 – Laat nieuw gemonteerde schijven minstens een minuut draaien vóór gebruik.

7 – Breng geen zware kracht aan op het snijwiel (mes) tijdens het snijden en laat het voorwerp niet heet worden. Breng lichte, gestadige druk of onderbroken (tijdelijke) druk aan.

8 – Haal dopschroef aan tot 80-100 in-lb.

Snap-on PTC250

Meuleuse Troncçnneuse

CE

FR



INFORMATIONS DE SÉCURITÉ

Lire les présentes instructions avec attention avant d'installer, de faire fonctionner, d'entretenir ou de réparer cet outil. Conserver ces instructions dans un endroit accessible.

Messages de sécurité

Snap-On Tools Company fournit des messages de sécurité qui couvrent les situations que l'utilisateur peut raisonnablement rencontrer lors du fonctionnement, de l'entretien ou de la réparation des outils à air comprimé. Il est de la responsabilité des opérateurs et des techniciens d'entretien de connaître ces procédures, ainsi que les outils et les matériaux utilisés, et de s'assurer que les procédures, les outils et les matériaux ne compromettent pas leur propre sécurité, celles des autres personnes présentes sur le lieu de travail ainsi que l'intégrité de l'outil.

Messages de sécurité relatifs aux outils mécaniques

⚠AVERTISSEMENT

Les outils ***Snap-on*** peuvent contenir des produits chimiques identifiés par l'état de Californie comme pouvant provoquer des cancers, des anomalies congénitales et autres troubles de la reproduction.



Un mauvais usage d'un outil mécanique et de ses accessoires peut entraîner une panne de l'outil.

- **Lire les instructions avant de faire fonctionner unoutil mécanique.**
- **S'assurer que les instructions accompagnent l'outil lorsque celui-ci change d'utilisateur ou lorsqu'il est fourni à un utilisateur inexpérimenté.**
- **Les outils doivent être inspectés périodiquement afin de vérifier que les informations de puissance nominale, les différents marquages et les étiquettes sont bien lisibles.**
- **Ne pas enlever les étiquettes présentes sur l'outil. Remplacer les étiquettes endommagées.**
- **Si besoin est, contacter *Snap-On Tools Company* pour obtenir des étiquettes de rechange.**

Des outils en mauvais état peuvent entraîner des accidents corporels.



Les outils mécaniques peuvent provoquer des projections de particules pendant leur utilisation.

- **Les utilisateurs ainsi que les personnes situées à proximité doivent porter des lunettes de sécurité.**
- **Le niveau de protection nécessaire doit être évalué en fonction de chaque type d'utilisation.**

Les projections de particules peuvent entraîner des accidents corporels.



Les outils mécaniques génèrent du bruit.

- **Les utilisateurs ainsi que les personnes situées à proximité doivent porter des protections auditives.**
- **Un contrôle de réduction des risques approprié peut inclure l'emploi de matériaux amortissant pour empêcher la pièce sur laquelle on travaille de se mettre à « résonner ».**
- **Faire fonctionner et entretenir l'outil en accord avec les recommandations énoncées dans ce document afin d'éviter une élévation inutile du niveau sonore.**
- **Toujours s'assurer que le silencieux de l'outil est en place et en bon état de fonctionnement avant de faire fonctionner l'outil.**
- **Portez des vêtements de travail chauds lorsque vous travaillez dans le froid. Gardez les mains et les pieds au sec.**

Une exposition prolongée à un niveau sonore excessif peut entraîner une perte auditive.



Les outils mécaniques émettent des vibrations.

- **Éviter une exposition prolongée aux vibrations, ainsi que les mouvements répétitifs et les positions inconfortables. Interrompre l'utilisation d'un outil si une gêne, un fourmillement ou une douleur se font sentir. Obtenir un avis médical avant de reprendre l'utilisation de l'outil.**
- **Porter des gants pour protéger vos mains.**
- **Lors de l'utilisation d'une meuleuse, l'opérateur doit adopter une posture de travail confortable tout en maintenant des appuis au sol sûrs en évitant les postures hasardeuses et en déséquilibre. L'opérateur doit changer de posture durant les travaux longs afin de prévenir l'inconfort et la fatigue.**
- **Au cas où l'opérateur remarque l'apparition de symptômes, tel qu'un inconfort persistant ou récurant, une douleur, un picotement, un fourmillement, une perte de sensibilité, une brûlure ou une raideur, il est important de ne pas ignorer ces signes. L'opérateur doit le signaler à l'employeur et consulter un professionnel de santé qualifié.**
- **Faire fonctionner et entretenir l'outil en accord avec les recommandations énoncées dans ce document afin d'éviter une élévation du niveau de vibration.**
- **Faire attention à ce que le disque ne se désagrège pas au contact de la pièce sur laquelle on travaille, ce qui généralement augmente les vibrations de manière substantielle.**
- **Sélectionner et entretenir les consommables/outils insérés dans la perceuse en accord avec les instructions données dans le manuel afin de prévenir une augmentation intempestive du niveau de bruit.**

- **Si possible faire reposer le poids de l'outil dans sur un support ou sur un balanceur.**
- **Maintenir l'outil avec une prise légère, mais sûre, tout en sachant que la prise doit être suffisante pour contrecarrer les forces de réaction, mais en sachant également qu'une prise trop ferme augmentera la quantité de vibrations qui sont transmises à l'opérateur.**
- **Utiliser des tampons (papier buvard) s'ils sont fournis avec la meule/disque.**

Une exposition prolongée aux vibrations, les mouvements répétitifs et les positions inconfortables peuvent provoquer des blessures corporelles.



Risque de contamination lié aux poussières nocives.

- **Porter un masque anti-poussière ou un masque respiratoire approuvé lors de l'utilisation d'outils qui génèrent de la poussière.**
- **L'évaluation des risques doit prendre en compte la poussière générée par l'utilisation de l'outil et le déplacement de poussières existantes.**
- **Faire fonctionner et entretenir l'outil en accord avec les recommandations énoncées dans le présent document afin de minimiser l'émission de poussières et de fumées.**
- **Diriger la sortie d'air de telle manière qu'elle ne soit pas un facteur aggravant dans les environnements poussiéreux.**
- **Lorsque des poussières et des fumées se forment, la priorité doit être de les contrôler au niveau du point d'émission.**
- **Tous les dispositifs et accessoires prévus pour la suppression de la poussière ou des fumées doivent être correctement utilisés et entretenus en accord avec les instructions du fabricant.**
- **Sélectionner et entretenir et remplacer les consommables/outils insérés dans la perceuse en accord avec les instructions données dans le manuel afin de prévenir une augmentation intempestive des émissions de poussière et de fumés.**
- **Certaines poussières générées par le ponçage, le sciage, le meulage, le perçage et autres activités liées à la construction contiennent des produits chimiques qui peuvent provoquer des cancers, des déficiences congénitales et autres troubles de la reproduction.**
- **Le travail sur certains matériaux peut créer des émissions de poussière ou des fumées qui peuvent être la cause de l'apparition d'une atmosphère explosive.**

L'inhalation de poussières nocives peut provoquer des blessures corporelles.

De brusques changements de direction ou de position peuvent intervenir pendant l'utilisation de l'outil.

- **Rester alerte et anticiper les changements de direction au moment de la mise en route et pendant le fonctionnement.**
- **Maintenir l'outil fermement.**
- **Anticiper la force de réaction. Ajuster sa posture et maintenir l'outil fermement.**
- **Vérifier la position du mécanisme d'inversement du sens de rotation avant de faire fonctionner l'outil pour savoir dans quel sens la rotation va s'effectuer lors de la dépression de la gâchette.**

Les changements brusques de direction ou de position peuvent entraîner des accidents corporels.



Risque de happement.

- **Maintenir une bonne distance entre l'outil et les parties du corps.**
- **Ne pas porter de vêtements flottants ou de bijoux lors de l'utilisation de l'outil.**
- **Ne pas porter de vêtements lâches, de bijoux, attacher les cheveux longs et garder les mains à distance des outils en rotation sous peine de blessures graves telles que : étranglement, arrachement du cuir chevelu, lacérations, etc.**
- **Porter une coiffure antiscalp pour contenir les cheveux longs.**
- **Ne pas transporter l'outil avec le doigt sur la gâchette.**
- **Enlever les clés de réglage ou autres avant de faire fonctionner l'outil.**
- **Ne pas utiliser de ruban adhésif, de fil ou autre dispositif pour bloquer la gâchette en position MARCHE.**
- **S'assurer que la poignée de l'outil est toujours sèche et exempte d'huile ou de graisse.**
- **Toujours couper l'alimentation en air comprimé et débrancher l'outil du tuyau d'arrivée d'air avant de changer les accessoires.**

Les happements peuvent engendrer des blessures corporelles.



Les vapeurs inflammables peuvent exploser.

- **Ne pas utiliser l'outil à proximité de vapeurs inflammables ou à proximité d'une conduite ou d'un réservoir de gaz.**
- **Diriger la sortie d'air de l'outil pour qu'elle ne soit pas orientée en direction de flammes ou de surfaces brûlantes.**
- **Ne pas lubrifier l'outil avec des liquides inflammables tels que du pétrole, du gazole ou du kérosène.**
- **N'utiliser que les lubrifiants recommandés.**

Les explosions et les flammes peuvent être à l'origine d'accidents corporels.

L'huile utilisée pour la lubrification est expulsée par la sortie d'air.

- **Ne faire fonctionner l'outil que dans un endroit bien aéré.**
- **Éviter de respirer l'air expulsé de l'outil.**

Respirer le mélange air-huile expulsé de l'outil pourrait être préjudiciable pour la santé.



L'électricité présente un risque d'électrocution.

- **Ne pas utiliser l'outil à proximité de circuits électriques sous tension.**
- **Cet outil n'est pas isolé contre les risques d'électrocution.**

L'électricité présente un risque d'électrocution qui peut entraîner des blessures corporelles.

L'espace de travail peut présenter des dangers.

- **Maintenir l'espace de travail propre et bien éclairé.**
- **Rester alerte et user de bon sens lors de l'utilisation de l'outil. Ne pas utiliser l'outil si l'on est fatigué, sous l'influence de médicaments, de drogue ou d'alcool.**
- **Avant d'utiliser l'outil, s'assurer qu'une vanne d'arrêt d'urgence a été installée sur la conduite d'alimentation en air comprimé, que son emplacement est connu et facilement accessible de sorte que l'arrivé d'air comprimé qui alimente l'outil puisse être coupée en cas d'urgence.**
- **Les glissades, trébuchements et chutes sont des causes majeures d'accidents du travail. Prendre garde aux surfaces glissantes engendrées par l'usage de l'outil ainsi qu'aux risques de trébuchement causés par le tuyau d'air comprimé.**
- **Toujours faire preuve de prudence dans des environnements non familiers. Des dangers cachés peuvent être présents, tels que des lignes électriques ou des tuyaux de gaz.**
- **Cet outil n'est pas conçu pour être utilisé dans des atmosphères potentiellement explosives.**
- **S'assurer qu'aucun câble électrique ou tuyau de gaz ne peut être endommagé pendant l'utilisation de l'outil.**
- **Ne jamais poser l'outil avant qu'il ne soit à l'arrêt complet.**
- **Les opérateurs et le personnel d'entretien doivent être physiquement aptes à manipuler le volume, le poids et la puissance de l'outil.**
- **Ne pas utiliser l'outil en extension. Maintenir un bon appui au sol et un bon équilibre à tout moment.**
- **S'assurer que l'outil n'entre pas en contact avec les personnes environnantes.**
- **Maintenir les personnes environnantes à bonne distance de l'espace de travail.**
- **L'utilisateur ainsi que les personnes environnantes doivent porter des vêtements et équipements de protection appropriés.**
- **Diriger l'air expulsé de l'outil de façon à éviter la projection d'air ou de débris sur la pièce travaillée ou sur l'utilisateur et les personnes environnantes.**
- **Tenir l'outil correctement et avoir les deux mains prêtes à corriger tout mouvement soudain ou inattendu de celui-ci.**
- **S'assurer de toujours être bien en équilibre avec des appuis sûrs.**
- **Relâcher la gâchette dans le cas d'une interruption de l'alimentation d'air comprimé.**
- **N'utiliser que des lubrifiants qui sont mentionnés dans le présent document.**
- **L'emploi de lunettes de sécurité est obligatoire, l'emploi de gants et de vêtements de protection est recommandé.**
- **Porter un casque de sécurité lors d'un travail au dessus du niveau de la tête.**
- **Lors d'une utilisation en hauteur, toujours être conscient des éléments situés en dessous et autour de l'espace de travail.**
- **Lorsque l'outil n'est pas utilisé, couper l'arrivée d'air comprimé et appuyer sur la gâchette pour évacuer l'air sous pression présent dans l'outil. Si l'outil ne doit pas être utilisé pendant un certain laps de temps, le lubrifier, le débrancher de l'alimentation en air comprimé et l'entreposer dans un endroit sec à une température modérée.**
- **L'air sous pression peut causer de sérieuses blessures.**
- **Toujours couper l'arrivée d'air comprimé, vider le tuyau de l'air qu'il contient et débrancher l'outil du tuyau lorsqu'il n'est pas utilisé, avant de changer les accessoires, ou lors de réparations.**
- **Ne jamais diriger le jet d'air dans votre direction ou en direction de qui que ce soit.**
- **Lorsque des raccords universels sont employés, des goupilles de sécurité doivent être utilisées et un câble de sureté doit également être employé pour empêcher tout problème de déconnexion entre l'outil et le tuyau ou entre deux tuyaux.**
- **Ne portez pas l'outil par le tuyau.**
- **Entreposer les outils inutilisés dans un endroit sec, fermé et situé en hauteur, hors de portée des enfants.**

Les risques associés à l'espace de travail peuvent entraîner des accidents corporels.

Risque d'effet de fouet lié aux tuyaux d'air comprimé.

- **Fixer les tuyaux et les conduites.**
- **Vérifier périodiquement l'absence d'usure des tuyaux d'air et des raccords.**
- **Ne pas brancher de raccords rapides directement sur l'outil.**
- **Utiliser un tuyau libre d'une longueur maximum de 150 cm (60 pouces).**

Les tuyaux d'air comprimé peuvent induire un effet de fouet et provoquer des accidents corporels.

Des utilisateurs non formés peuvent être source de dangers.

- **Maintenir la pièce travaillée avec un serre-joint ou un étau lorsque cela est possible.**
- **Utiliser le bon outil. Ne pas utiliser un outil trop léger ou trop lourd pour le travail à effectuer.**
- **Ne pas forcer l'outil au delà de ses capacités.**
- **Faire fonctionner les outils à air comprimé à la pression maximale propre à chaque outil (psig/bar/kPa).**
- **Il est attendu des utilisateurs qu'ils adoptent des pratiques de travail sûres et qu'ils respectent l'ensemble des obligations légales locales, régionales et nationales lors de l'installation, de l'utilisation et de l'entretien de cet outil.**

Une mauvaise utilisation pourrait entraîner des accidents corporels.

Une mauvaise réparation ou un manque d'entretien pourrait créer une situation dangereuse.

- **Débrancher l'outil de l'alimentation d'air comprimé avant de changer les meules/disques ou avant d'entretenir l'outil.**
- **Ne pas modifier l'outil ou effectuer des réparations temporaires. N'utiliser que des pièces de rechange de marque Snap-on pour l'entretien et la réparation. L'entretien et les réparations doivent être effectués par du personnel qualifié et formé.**
- **Ne pas utiliser l'outil s'il vibre trop, s'il émet des bruits inhabituels, s'il présente des pièces desserrées ou des signes d'endommagement.**
- **Si l'outil ne fonctionne pas correctement, interrompre son utilisation et le faire immédiatement examiner pour entretien ou**

réparation. S'il n'est pas pratique de retirer l'outil du service, couper l'arrivée d'air comprimé de l'outil, rédiger une étiquette d'avertissement et l'apposer sur l'outil.
- **Ne pas démonter les dispositifs de sécurité prévus par le constructeur (par exemple les garde-roues, les gâchettes de sécurité, les limiteurs de régime).**
- **Si cet outil devient inutilisable et qu'il ne peut être réparé, le démonter et dégraisser les pièces. Séparer ensuite l'ensemble des pièces par type de matériau et les recycler.**

L'utilisation du mauvais type de pièce, un mauvais entretien ou une mauvaise réparation peuvent entraîner des accidents corporels.

Meuleuse tronçonneuse Messages de sécurité

⚠AVERTISSEMENT

L'utilisation d'accessoires de tronçonnage endommagés ou de type impropre à l'utilisation envisagée peut entraîner la projection de particules.
- **Lors d'opérations de tronçonnage, la pièce à travailler doit être maintenue de sorte que la largeur de coupe soit constante ou augmente pendant l'opération de coupe.**
- **Si le disque se bloque dans le trait de coupe, arrêter immédiatement la meuleuse et essayer de dégager le disque. Ne pas essayer de démarrer la meuleuse pendant le dégagement du disque. Vérifier que le disque est toujours bien fixé sur la meuleuse et qu'il n'est pas endommagé. Tous les dommages ne sont pas visibles, si une force excessive est requise pour dégager le disque, celui-ci doit être remplacé pour éviter l'apparition de problèmes lors de la remise en route.**
- **Ne pas utiliser d'accessoires de tronçonnage ébréchés, fendus, endommagés ou déséquilibrés.**
- **S'assurer que les étincelles et les débris résultants de l'utilisation ne causent pas de dangers.**
- **Utiliser des accessoires adaptés à la vitesse de rotation de l'outil (propre au produit) ou à une vitesse supérieure.**
- **Fixer solidement les accessoires sur la broche avant d'utiliser la meuleuse tronçonneuse.**
- **S'assurer que le disque/meule est de la bonne taille et du bon type pour l'outil.**
- **Inspecter le disque/meule avant l'utilisation. Ne pas utiliser le disque/meule s'il existe quelque possibilité que ce soit qu'il ou qu'elle ait fait une chute ou si il ou elle est ébréché/fendu/ endommagé, etc.**
- **S'assurer que le disque/meule est correctement monté et serré avant l'utilisation. Faire fonctionner la meuleuse pendant au moins une minute à vide afin que le disque/meule se mette en place et pour s'assurer qu'il est correctement monté. Si des vibrations inhabituelles surviennent, stopper immédiatement l'emploi de l'outil et identifier le problème.**
- **Faire en sorte que l'extrémité de l'axe ne touche pas la flasque supérieure en vérifiant le diamètre de la meule et en s'assurant que la meule est plus épaisse que la longueur pilote de l'axe.**
- **Lorsque des produits abrasifs sont fournis ou utilisés avec des adaptateurs de réduction, l'utilisateur doit s'assurer que l'adaptateur n'entre pas en contact avec la surface de la flasque. De plus, il est du devoir de l'utilisateur de s'assurer que la force de serrage est suffisante pour empêcher le disque ou la meule de glisser entre les flasques.**
- **Éviter tout contact direct avec le disque/meule pendant, mais également après le fonctionnement, celui-ci pouvant être chaud ou coupant.**
- **Entreposer et manipuler le disque/meule avec soin et en accord avec les instructions de son fabricant.**
- **Utiliser la meuleuse tronçonneuse en orientant ses accessoires à distance du corps.**
- **Les étincelles de meulage peuvent enflammer les vêtements et causer de sévères brûlures. S'assurer que les étincelles n'atterrissent pas sur les vêtements. Porter des vêtements ininflammables et avoir un seau d'eau à disposition à proximité.**
- **L'utilisation d'un protecteur est requise.**

Les projections de particules peuvent entraîner des accidents corporels.

Une force excessive sur le côté des disques de tronçonnage risque de les casser.
- **Ne pas meuler sur le côté d'un disque de tronçonnage.**

Un disque de tronçonnage cassé peut entraîner des accidents corporels.



Le meulage de métaux créé des étincelles susceptibles d'enflammer les matériaux et vapeurs inflammables.
- **N'effectuer le meulage de métaux dans un lieu exempt de matériaux et vapeurs inflammables.**

Les explosions et le feu peuvent entraîner des blessures.

CONSERVER CES INSTRUCTIONS

Spécifications

Spécifications à 6,2 bars/620 kPa

Puissance	0,50
Vitesse de marche, libre	
PTC250	23 000 tr/min
Pression d'air recommandée	620 kPa
Consommation d'air	3,2 cfm (23 SCFM)
Dimension du filetage de l'admission d'air	1/4 po.–18 NPT
Calibre recommandé pour la conduite d'alimentation en air	D.I. 9,5 mm min.
Dimensions	
Longueur	183 mm
Diamètre de la meule	75 mm
Poids	0,73 kg
Bruit* (*testé conformément à la norme ISO 15744:2008*)	
Niveau de pression acoustique (A)	
PTC250	84,9 dB
Incertitude	3,0 dB
Niveau de puissance acoustique (A)	
PTC250	96,5 dB
Incertitude	3,0 dB
Vibration* (*testée conformément à la norme ISO 28927-4:2010*)	
Niveau de vibration	
PTC250	7.55 m/s^2
Incertitude	0.62 m/s^2

**Ces valeurs déclarées ont été obtenues dans le cadre d'essais de type laboratoire conformément aux normes appropriées et ne conviennent pas pour une évaluation des risques. Les valeurs mesurées sur des lieux de travail individuels peuvent être supérieures. Les valeurs et risques de dommages rencontrés par un utilisateur individuel sont uniques et dépendent de l'environnement et de la façon de travailler de chacun, de la pièce usinée et de la conception de la station de travail, mais aussi de la durée de l'exposition et de la condition physique de l'utilisateur.*

Snap-on décline toute responsabilité quant aux conséquences de l'utilisation des valeurs déclarées, au lieu de valeurs reflétant l'exposition réelle déterminée par une évaluation des risques individuels dans une situation de travail donnée sur laquelle nous n'avons aucun contrôle.

Application

La meuleuse tronçonneuse ***Snap-on*** PTC250 est idéale pour de nombreuses applications de découpe automobiles et industrielles. En utilisant différentes meules abrasives à 23 000 tr/min ou plus, l'outil permet de découper des tuyaux, la tôle ou des boulons. Le protecteur pivote pour adopter n'importe quelle position sûre et pratique.

Cet outil dispose d'un moteur à air comprimé équilibré thermiquement (brevet n° 5,383,771) qui offre une température superficielle de l'outil plus confortable. Le couvercle en élastomère fait partie intégrante de l'outil et ne doit pas être retiré.

Alimentation en air

Les outils à air comprimé fonctionnent de la manière la plus efficace lorsqu'ils sont reliés à une arrivée d'air comprimé propre, sec et bien lubrifié, à une pression constante de 620 kPa (90 psig).

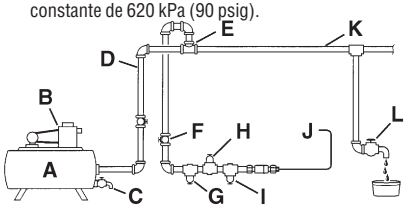

Figure 1: Système d'alimentation en air recommandé

A – Réservoir d'air comprimé, 150 litres (40 gallons) minimum
B – Compresseur de capacité suffisante
C – Vidange quotidienne
D – Tuyaux et raccords, minimum ½ po
E – Entrée d'air supérieure
F – Vanne d'arrêt d'urgence facilement accessible
G – Filtre
H – Détendeur, réglé sur la pression de travail
I – Lubrificateur
J – Raccord pour outil pneumatique
K – Point bas, siphon pour l'eau de condensation
L – Vidange quotidienne

Système de tuyaux

Le système de tuyaux doit être de taille suffisante pour éviter une chute de pression excessive dans des conditions de débit maximum. Tous les raccords de tuyaux et les sorties pour raccords souples doivent avoir un diamètre de 12,7 mm (½ pouce) et doivent être disposés de sorte qu'aucun point bas ne puisse collecter de l'eau qui ne pourrait être vidangée quotidiennement.

Ne pas utiliser de tuyaux d'un diamètre intérieur inférieur à 9,5 mm (3/8 po) ou des longueurs de tuyaux trop importantes car une chute de pression dans des conditions de débit maximum pourrait réduire les performances.

Des accessoires sont disponibles pour l'obtention de raccords étanches. Le raccord rapide ***Snap-on*** AHC24 et les adaptateurs AHC24M et AHC24F sont recommandés dans le cadre de l'utilisation de cet outil pneumatique.

Compresseur d'air

Le compresseur d'air doit avoir une capacité suffisante pour fournir 3,2 CFM à 620 kPa (90 psig) à chaque sortie lors du fonctionnement de l'outil. Le réservoir de stockage d'air doit posséder une capacité suffisante pour fournir un débit supplémentaire permettant l'utilisation de tous les outils qui lui sont raccordés.

Filtre

Le filtre ***Snap-on*** AHR424, ou équivalent, doit être utilisé pour assurer une alimentation en air propre à l'entrée de l'outil pneumatique. L'eau, la poussière et le tartre agissent comme des abrasifs qui peuvent endommager l'outil. Un filtre doit être installé entre le compresseur et le régulateur pneumatique et le lubrificateur.

Régulateur d'air

Une pression régulée et constante est nécessaire pour le bon fonctionnement de l'outil pneumatique. Le régulateur ***Snap-on*** AHR426, ou équivalent, ajustera et maintiendra la pression au niveau recommandé de 620 kPa (90 psig). Une pression inférieure réduira le rendement de l'outil, alors qu'une pression supérieure augmentera la vitesse au-delà des capacités de l'outil, entraînant des risques et un endommagement possible de celui-ci. Vérifier la pression de l'air au niveau du régulateur lors de l'utilisation normale de l'outil.

Lubrificateur de conduite d'air

Remarque : ne pas utiliser une huile trop visqueuse car elle pourrait entraîner un calage de l'outil et entraîner de faibles performances.

La méthode privilégiée pour la lubrification du moteur pneumatique est l'utilisation d'un lubrificateur de conduite d'air tel que le modèle ***Snap-on*** AHR428. Celui-ci doit être rempli avec de l'huile pour moteurs Snap-on IM6 ou une huile SAE-10W de bonne qualité.

Si un lubrificateur de conduite d'air n'est pas utilisé, lubrifier le moteur en injectant environ 7 ml (1/4 oz) d'huile pour moteurs IM6 dans l'entrée d'air de l'outil chaque jour avant l'utilisation. L'huile IM6 est spécialement formulée pour les outils pneumatiques et aucun solvant de vidange n'est nécessaire.

Effluence

Si les performances de l'unité semblent médiocres, appliquer 3 ou 4 giclées d'huile pour moteur pneumatique IM6 dans l'entrée d'air de l'outil chaque jour avant toute utilisation, puis de nouveau à la fin de chaque journée de travail.

Filtre à air

Un filtre à air est intégré dans le manchon d'entrée d'air amovible situé à l'arrière de l'outil pneumatique. Pour le nettoyer, retirer le manchon et utiliser un tuyau d'air pour expulser la poussière et autres particules du filtre et du manchon. Avant de réinstaller le manchon d'entrée d'air, vérifier l'état du joint torique. S'il est endommagé, le remplacer par un nouveau joint torique pour prévenir toute fuite d'air. Serrer le manchon d'entrée d'air à 16 Nm (90-150 lb po).

Régulateur de puissance/de vitesse

➡ La meuleuse troncçnneuse tourne dans le sens des aiguilles d'une montre lorsqu'on se place du point de vue de l'opérateur.

La puissance et la vitesse de l'outil pneumatique peuvent être ajustées en tournant la vis du régulateur située sur le côté de l'outil, à l'opposé de la manette de commande de puissance. Les dix positions du régulateur offrent une plage de vitesse en régime libre comprise approximativement entre 10 000 et 23 000 tr/min. Tourner la vis dans le sens horaire pour augmenter la puissance et la vitesse, ou dans le sens antihoraire pour les réduire. Utiliser un tachymètre approprié pour vérifier régulièrement la vitesse de l'outil à vide, sans disque/meule monté, et s'assurer que la vitesse mesurée est inférieure à la vitesse nominale inscrite sur l'outil. Si la vitesse mesurée dépasse la vitesse nominale, interrompre immédiatement l'usage de l'outil et renvoyer celui-ci à ***Snap-on*** Tools Company pour évaluation/réparation. En complément, vérifier régulièrement la flasque et s'assurer qu'elle n'est pas ébréchée, fendue, voilée ou qu'elle ne présente aucun autre dommage, vérifier également qu'il s'agit de la bonne flasque pour l'outil. Effectuer également de simples vérifications pour s'assurer que le niveau de vibration est normal. Vérifier l'arbre régulièrement pour s'assurer qu'il n'est pas endommagé ou usé. Remplacer toute pièce usée ou endommagée. Toujours vérifier l'ensemble des points mentionnés ci-dessus après un entretien de l'outil.

Protecteur métallique

Le protecteur de la meule peut être pivoté de manière à adopter la position la plus sûre et la plus pratique pour la tâche à effectuer. Aucun outil ou démontage n'est requis. Ne jamais faire fonctionner l'outil si le carter de protection n'est pas en place. Utiliser uniquement des meules de 3 pouces de Type 41 (aussi appelées disque à tronçonner de Type 1) avec cet outil.

Déflecteur du refoulement

Le déflecteur de refoulement situé à l'arrière de l'outil pneumatique doit être tourné de manière à éloigner le refoulement de l'utilisateur, des autres personnes présentes et de toute source de flammes avant d'utiliser l'outil.

Conseils d'utilisation

1 – Lire les messages de sécurité.

2 – Avant de raccorder le tuyau d'air à la meuleuse tronçonneuse, toujours purger la conduite d'air pour éviter que de la poussière ou de l'humidité ne pénètre dans l'outil.

3 – Vérifier l'état de la meule avant toute utilisation.

4 – Remplacer toute meule usée à plus d'un tiers de sa taille initiale.

5 – Utiliser des meules conçues pour 23 000 tr/min ou plus.

6 – Faire tourner à vide toutes les nouvelles meules pendant au moins une minute avant de les utiliser.

7 – Ne pas appliquer une force excessive au disque de coupe (lame) ou laisser l'objet à découper atteindre une température trop élevée. Appliquer une pression légère et constante, ou une pression interrompue (momentanée).

8 – Couple vis à tête cylindrique jusqu'à 80-100 po-lb.

Snap-on PTC250

Trennschleifwerkzeug

CE

DE



SICHERHEITSINFORMATIONEN

Lesen Sie diese Anleitung sorgfältig, bevor Sie dieses Werkzeug installieren, betreiben, warten oder reparieren. Bewahren Sie diese Anleitung an einem gut zugänglichen Ort auf.

Sicherheitshinweise

Snap-on Tools Company bietet Sicherheitshinweise, die für sicherheitsrelevante Situationen bei Betrieb, Wartung oder Reparatur von Druckluftwerkzeugen gelten. Bediener und Servicetechniker sind dafür verantwortlich, dass sie über ausreichende Kenntnisse über die verwendeten Werkzeuge und Materialien und angewendeten Verfahren verfügen. Sie müssen sich davon überzeugen, dass die verwendeten Werkzeuge und Materialien und angewendeten Verfahren die eigene Sicherheit nicht beeinträchtigen, und die Sicherheit anderer Personen am Arbeitsplatz sowie des Werkzeugs.

Sicherheitshinweise für Druckluftwerkzeuge

⚠ACHTUNG

Snap-on Druckluft- und Elektrowerkzeuge können Chemikalien enthalten, die dem US-Bundesstaat Kalifornien als Ursachen von Krebs, Geburtsfehlern oder anderen Fortpflanzungsschäden bekannt sind.



Durch den nicht ordnungsgemäßen Gebrauch von Werkzeugen und Zubehör können Werkzeuge beschädigt werden.

- **Lesen Sie die Gebrauchsanleitung, bevor Sie**
- **Werkzeuge in Betrieb nehmen.**
- **Sorgen Sie dafür, dass die Gebrauchsanleitung dem Werkzeug beiliegt, wenn es einem neuen oder unerfahrenen Anwender übergeben wird.**
- **Werkzeuge müssen regelmäßig überprüft werden, um sicherzustellen, dass die Leistungsdaten, Markierungen und Aufkleber gut lesbar sind.**
- **Entfernen Sie keine Aufkleber/Schilder. Ersetzen Sie beschädigte Aufkleber/Schilder.**
- **Fordern Sie bei Bedarf Ersatzaufkleber von *Snap-on* Tools an.**

Beschädigte Werkzeuge können zu Verletzungen führen.



Werkzeuge können im Betrieb wegspritzende Partikel verursachen.

- **Bediener und Umstehende müssen eine Schutzbrille tragen.**
- **Vor jedem Einsatz ist der Grad der erforderlichen Schutzmaßnahmen zu ermitteln.**

Wegspritzende Partikel können zu Verletzungen führen.



Werkzeuge erzeugen Lärm.

- **Bediener und Umstehende müssen einen Gehörschutz tragen.**
- **Als geeignete Maßnahmen zur Reduzierung des Risikos können zum Beispiel Dämpfungsmaterialien verwendet werden, die ein „Klingeln" der Werkstücke verhindern.**
- **Betreiben und pflegen Sie das Werkzeug wie in der Betriebsanleitung empfohlen, um eine unnötige Erhöhung des Geräuschpegels zu verhindern.**
- **Vergewissern Sie sich vor jeder Benutzung des Werkzeugs, dass der Schalldämpfer des Werkzeugs angebracht und in einwandfreiem Zustand ist.**
- **Bei der Arbeit in kalter Witterung warme Kleidung tragen. Hände und Füße trocken halten.**

Eine längere Einwirkung von Lärm kann zum Gehörverlust führen.



Werkzeuge vibrieren.

- **Vermeiden Sie eine längere Einwirkung von Vibrationen, wiederholte Bewegungen und unbequeme Positionen. Unterbrechen Sie die Arbeit mit dem Werkzeug, wenn ein Unbehagen, Kribbeln oder Schmerz auftritt. Holen Sie medizinischen Rat ein, bevor Sie mit der Arbeit fortfahren.**
- **Zum Schutz der Hände Handschuhe tragen.**
- **Während der Arbeit mit dem Schleifwerkzeug eine bequeme Haltung mit stabiler Standposition einnehmen und umständliche oder instabile Körperhaltungen vermeiden. Bei längeren Arbeiten die Körperhaltung regelmäßig ändern, um Schmerzen und Müdigkeit entgegenzuwirken.**
- **Wenn Symptome wie anhaltende oder wiederkehrende Beschwerden, scharfe oder dumpfe Schmerzen, Kribbeln, Taubheit, Brennen oder Steifheit auftreten, diese nicht ignorieren. Informieren Sie in diesem Fall den Arbeit- oder Auftraggeber und wenden Sie sich an einen Arzt.**
- **Das Werkzeug wie in der Betriebsanleitung empfohlen betreiben und pflegen, um eine Zunahme der Vibrationen zu verhindern.**
- **Die Schleifscheibe nicht auf dem Werkstück rattern lassen, da dies zu einer starken Erhöhung der Vibrationen führen kann.**
- **Wählen, pflegen und ersetzen Sie das Verbrauchs-/Einsatzwerkzeug wie in der Betriebsanleitung empfohlen, um eine unnötige Zunahme des Lärms zu verhindern.**
- **Das Gewicht des Werkzeugs möglichst auf einem Ständer oder durch eine Spannvorrichtung oder dergleichen stützen.**

- **Das Werkzeug locker, aber sicher halten, um die Reaktionskräfte aufzunehmen. Beachten Sie, dass sich die Vibrationen umso mehr auf den Bediener übertragen, je starrer das Werkzeug festgehalten wird.**
- **Verwenden Sie Zwischenlagen, wenn diese der Schleifscheibe beiliegen.**

Eine längere Einwirkung von Vibrationen, wiederholte Bewegungen und unbequeme Positionen können zu Verletzungen führen.



Risiko der Kontaminierung durch gefährlichen Staub.

- **Tragen Sie eine zugelassene Staub- bzw. Atemschutzmaske beim Gebrauch stauberzeugender Werkzeuge.**
- **Die Risikobeurteilung sollte auch die Staubentwicklung bei Verwendung des Werkzeugs und die Möglichkeit von Staubbelastung der Atemwege berücksichtigen.**
- **Das Werkzeug wie in der Betriebsanleitung empfohlen betreiben und pflegen, um Staub- und Rauchentwicklung auf ein Minimum zu begrenzen.**
- **Die Ausblasluft ist so zu richten, dass die Belastung in einer staubigen Umgebung auf ein Minimum reduziert wird.**
- **Bei Erzeugung von Staub- oder Rauch sollte dieser vor allem direkt am Ort der Erzeugung eingedämmt werden.**
- **Alle vorhandenen Funktionen oder Mittel zum Unterdrücken von Staub oder Rauch müssen korrekt eingesetzt und entsprechend den Anweisungen des Herstellers gewartet werden.**
- **Wählen, pflegen und ersetzen Sie das Verbrauchs-/Einsatzwerkzeug wie in der Betriebsanleitung empfohlen, um eine unnötige Zunahme von Staub oder Rauch zu verhindern.**
- **Einige Arten von Staub, der beim Sandstrahlen, Sägen, Schleifen, Bohren und anderen Materialbearbeitungsverfahren erzeugt wird, enthalten Chemikalien, die Krebs, Geburtsfehler oder andere Fortpflanzungsschäden verursachen.**
- **Die Bearbeitung von bestimmten Materialien führt zu Staub- und Rauchentwicklung, die eine explosionsfähige Atmosphäre erzeugen kann.**

Das Einatmen von schädlichem Staub kann zu Verletzungen führen.

Beim Gebrauch des Werkzeugs können plötzliche Bewegungs- oder Positionsänderungen auftreten.

- **Rechnen Sie mit Bewegungsänderungen während des Startens und des Betriebs.**
- **Halten Sie das Werkzeug sicher in den Händen.**
- **Erwarten Sie Reaktionskräfte. Sorgen Sie für einen sicheren Stand und halten Sie das Werkzeug fest.**
- **Achten Sie auf die Stellung des Umschalters für die Rotationsrichtung, bevor Sie das Werkzeug in Betrieb nehmen, und achten Sie auf die Rotationsrichtung, wenn Sie den Auslöser betätigen.**

Plötzliche Bewegungs- oder Positionsänderungen können zu Verletzungen führen.



Gefahr des Verfangens.

- **Körperteile müssen von sich bewegenden Teilen fern gehalten werden.**
- **Während des Betriebs des Werkzeugs dürfen Sie keine lose Kleidung und Schmucksachen tragen.**
- **Lose Kleidung, Schmuck, Schals, lange Haare oder Handschuhe können vom Werkzeug oder Zubehör erfasst werden und zu schweren Verletzungen führen.**
- **Lange Haare müssen unter einem Haarnetz getragen werden.**
- **Während des Transports des Werkzeugs dürfen Sie keinen Finger am Fingerstarter haben.**
- **Vor dem Einschalten des Werkzeugs müssen Sie Einstellschlüssel und Schraubenschlüssel entfernen.**
- **Verriegeln Sie den Fingerstarter nicht in der eingeschalteten Position, z. B. mit Klebeband oder Draht.**
- **Der Griff muss trocken und sauber sowie frei von Öl und Fett gehalten werden.**
- **Bevor Sie Zubehörteile wechseln, schalten Sie stets die Druckluftversorgung aus und trennen Sie das Werkzeug von der Druckluftversorgung.**

Das Verfangen kann zu Verletzungen führen.



Brennbare Gase können explodieren.

- **Verwenden Sie das Werkzeug nicht in der Nähe von brennbaren Gasen oder in der Nähe einer Gasleitung oder eines Gastanks.**
- **Richten Sie den aus dem Werkzeug austretenden Luftstrom nicht auf Flammen oder heiße Oberflächen.**
- **Schmieren Sie das Werkzeug nicht mit brennbaren oder schnell verdampfenden Flüssigkeiten wie Kerosin, Diesel oder Düsenkraftstoff.**
- **Verwenden Sie nur empfohlene Schmiermittel.**

Explosionen und Flammen können zu Verletzungen führen.

Die vom Werkzeug ausgestoßene Luft enthält Schmieröl.

- **Betreiben Sie das Werkzeug in einer gut belüfteten Umgebung.**
- **Atmen Sie vom Werkzeug ausgestoßene Luft nicht ein.**

Das Einatmen von Ölnebel kann zu gesundheitlichen Schäden führen.



Das Arbeiten in der Nähe von elektrischen Leitungen kann zu einem Stromschlag führen.

- **Verwenden Sie das Werkzeug nicht zu Arbeiten an oder in der Nähe von stromführenden Anlagen oder Leitungen.**
- **Dieses Werkzeug ist nicht gegen elektrische Schläge isoliert.**

Ein Stromschlag kann zu Verletzungen führen.

Ein Arbeitsbereich kann Gefahren bergen.

- **Sorgen Sie für einen stets sauberen und gut beleuchteten Arbeitsbereich.**
- **Seien Sie beim Betrieb des Werkzeugs stets wachsam und vorsichtig. Betreiben Sie es nicht, wenn Sie müde sind oder Medikamente eingenommen haben oder unter Alkohol- bzw. Drogeneinfluss stehen.**
- **Stellen Sie vor der Verwendung des Werkzeugs sicher, dass eine Absperrvorrichtung in die Versorgungsleitung installiert wurde und dass der Installationsort der Vorrichtung bekannt und leicht zugänglich ist, so dass die Druckluftversorgung des Werkzeugs bei einem Notfall schnell abgeschaltet werden kann.**
- **Ausrutschen, Stolpern und Stürze sind die Hauptursachen für Verletzungen am Arbeitsplatz. Achten Sie auf rutschige Oberflächen durch den Einsatz des Werkzeugs und Stolpergefahr durch den Luftschlauch.**
- **Gehen Sie in unbekannten Umgebungen stets mit besonderer Vorsicht vor. Es könnten versteckte Gefahren lauern wie verdeckte Strom- oder Gasleitungen.**
- **Dieses Werkzeug ist nicht für den Einsatz in explosionsgefährdeten Bereichen vorgesehen.**
- **Sicherstellen, dass keine elektrischen Kabel, Gasleitungen oder dergleichen vorhanden sind, die durch das Werkzeug beschädigt werden können.**
- **Legen Sie das Werkzeug erst dann ab, wenn der Aufsatz zum Stillstand gekommen ist.**
- **Das Bedienungs- und Wartungspersonal muss physisch in der Lage sein, mit der Größe, dem Gewicht und der Leistung des Werkzeugs bei der Arbeit umzugehen.**
- **Halten Sie das Werkzeug nicht zu weit vom Körper weg. Achten Sie darauf, dass Sie sicher stehen und das Gleichgewicht halten.**
- **Erlauben Sie umstehenden Personen nicht, das Werkzeug zu berühren.**
- **Sorgen Sie dafür, dass sich Umstehende im sicheren Abstand vom Arbeitsbereich befinden.**
- **Bediener und Umstehende müssen geeignete Schutzkleidung tragen.**
- **Halten Sie das Werkzeug so, dass die ausgestoßene Luft bzw. abgetragenen Stoffe nicht in Ihre Richtung oder in Richtung der Umstehenden geblasen wird.**
- **Halten Sie das Werkzeug richtig und haben Sie beide Hände bereit, um plötzlichen und unerwarteten Bewegungen entgegenzuwirken.**
- **Achten Sie stets auf eine stabile Körperhaltung mit sicherem Stand.**
- **Bei einer Unterbrechung der Luftzufuhr die Start-/ Stopp-Einrichtung unterbrechen.**
- **Ausschließlich die in diesem Dokument angegebenen Schmierstoffe verwenden.**
- **Schutzbrille ist Pflicht; Handschuhe und Schutzkleidung sind zu empfehlen.**
- **Bei Überkopfarbeiten einen Schutzhelm tragen.**
- **Wenn das Werkzeug in höher gelegenen Arbeitsbereichen verwendet wird, achten Sie auf Gegenstände unter Ihnen.**
- **Wenn das Werkzeug nicht verwendet wird, schalten Sie die Druckluftversorgung aus und drücken Sie den Fingerstarter oder Hebel, damit sich der Druck abbaut. Wenn das Werkzeug für eine längere Zeit nicht verwendet wird, schmieren Sie es, trennen Sie es von der Druckluftleitung und lagern Sie es an einem trockenen Ort mit mäßiger Temperatur.**
- **Druckluft kann zu schweren Verletzungen führen.**
- **Bei Nichtgebrauch des Werkzeugs, vor dem Wechsel von Zubehör oder vor Reparaturen schließen Sie stets die Luftzufuhr, entlasten Sie den Luftschlauch und trennen Sie das Werkzeug von der Druckluftversorgung.**
- **Richten Sie niemals die Luft auf sich selbst oder andere.**
- **Bei Verwendung von Klauenkupplungen sind Sperrstifte anzubringen und Schlauchtrennsicherungen zu verwenden, um gegen mögliche Schlauch-Werkzeug- und Schlauch-Schlauch-Anschlussfehler zu schützen.**
- **Werkzeug nicht am Schlauch tragen.**
- **Bewahren Sie nicht verwendete Werkzeuge in einem trockenen, abgeschlossenen und für Kinder unzugänglichen Raum auf.**

Gefahren im Arbeitsbereich können zu Verletzungen führen.

Es besteht die Gefahr von ausschlagenden Druckluftschläuchen.

- **Schließen Sie Druckluftleitungen fest an.**
- **Überprüfen Sie den Druckluftschlauch und Anschlüsse in regelmäßigen Abständen auf Abnutzung.**
- **Schließen Sie keine Schnellkupplungen direkt an das Werkzeug an.**
- **Der verwendete Druckluftschlauch darf maximal 150 cm lang sein.**

Ein ausschlagender Druckluftschlauch kann zu Verletzungen führen.

Nicht geschulte Bediener können Gefährdungen verursachen.

- **Führen Sie Arbeiten möglichst mithilfe eines Schraubstocks oder einer Schraubzwinge aus, um sicheres Arbeiten zu gewährleisten.**
- **Verwenden Sie nur geeignete Werkzeuge. Verwenden Sie nur Werkzeuge, die robust genug und nicht zu schwer für die jeweilige Arbeit sind.**
- **Wenden Sie keine übermäßige Kraft auf das Werkzeug an.**
- **Betreiben Sie Druckluftwerkzeuge unter Einhaltung der maximal zulässigen Druckwerte (angegeben in psig, bar und kPa).**
- **Es wird vorausgesetzt, dass Bediener alle Vorschriften für sicheres Arbeiten und alle gesetzlichen Bestimmungen bei der Installation, dem Betrieb und der Wartung dieses Werkzeugs befolgen.**

Ein unsachgemäßer Gebrauch kann zu Verletzungen führen.

Falls Reparaturen nicht ordnungsgemäß ausgeführt oder Wartungen nicht durchgeführt werden, können Gefahren entstehen.

- **Das Werkzeug vor dem Auswechseln oder Warten der Schleifscheiben von der Luftzufuhr trennen.**

- **Nehmen Sie keine Modifizierungen oder provisorische Reparaturen vor. Verwenden Sie im Rahmen der Wartung und Reparatur nur Snap-on-Originalersatzteile. Wartungs- und Reparaturarbeiten dürfen nur durch geschultes Personal ausgeführt werden.**
- **Verwenden Sie das Werkzeug nicht, wenn es übermäßig vibriert, ungewöhnliche Geräusche macht oder andere Anzeichen von Beschädigungen aufweist.**
- **Falls Fehlfunktionen beim Werkzeug auftreten, nehmen Sie es außer Betrieb und wenden Sie sich an den Kundendienst, um es reparieren zu lassen. Falls es nicht möglich ist, das Werkzeug vollständig außer Betrieb zu setzen, schalten Sie die Druckluftversorgung des Werkzeugs ab und bringen Sie einen Warnhinweis an das Werkzeug an, der davor warnt, das Werkzeug einzuschalten.**
- **Entfernen Sie keine vom Hersteller angebrachten Sicherheitsvorrichtungen (z. B. Schleifscheiben-Schutzvorrichtung, Sicherheitsauslöser, Drehzahlbegrenzer).**
- **Falls dieses Werkzeug so stark beschädigt wurde, dass es nicht mehr repariert werden kann, demontieren Sie es und säubern Sie es von Schmierstoffen. Sortieren Sie dann die Teile nach Materialart und führen Sie sie dem Recycling zu.**

Falsche Ersatzteile oder nicht ordnungsgemäß ausgeführte Reparaturen oder Wartungsarbeiten können zu Verletzungen führen.

Trennschleifwerkzeug Sicherheitshinweise

⚠ ACHTUNG

Die Verwendung von beschädigten und falschen Trennschleifzubehörteilen kann zu wegspritzenden Partikeln führen.

- **Bei Trennarbeiten das Werkstück so halten, dass der Trennpfad während des Trennens eine konstante Breite hat oder zunehmend breiter wird.**
- **Sollte sich die Schleifscheibe im Schneidschlitz verklemmen, den Schleifer abschalten und die Scheibe vorsichtig aus dem Schlitz befreien. Während der Befreiung der Scheibe den Schleifer nicht einschalten. Überprüfen, ob die Scheibe noch richtig sitzt und unbeschädigt ist. Nicht alle Beschädigungen der Scheibe sind sichtbar; wenn übermäßiger Kraftaufwand erforderlich ist, um die Scheibe zu entfernen, sollte sie ausgetauscht werden, um einen späteren Ausfall zu verhindern.**
- **Darauf achten, dass Funken und kleine Werkstückfragmente keine Gefahr darstellen.**
- **Verwenden Sie keine Trennschleifzubehörteile, die Absplitterungen, Risse oder sonstige Beschädigungen oder eine Unwucht aufweisen.**
- **Die verwendeten Zubehörteile müssen für den produktspezifischen Nenndrehzahlwert (oder höhere Drehzahlwerte) zugelassen sein.**
- **Ziehen Sie die Zubehörteile auf der Spindel fest an, bevor das Trennschleifwerkzeug betrieben wird.**
- **Sicherstellen, dass die Scheibe die richtige Größe hat und von der richtigen Art für das Werkzeug ist.**
- **Die Trennscheibe vor dem Gebrauch überprüfen. Keine Scheibe verwenden, bei der die Möglichkeit besteht, dass sie fallen gelassen wurde, oder die Absplitterungen, Risse oder sonstige Beschädigungen aufweist.**
- **Vor der Arbeit sicherstellen, dass die Scheibe ordnungsgemäß eingespannt und festgezogen ist. Das Schleifwerkzeug mindestens eine Minute lang ohne Last laufen lassen, damit die Scheibe sich setzen kann und um sicherzustellen, dass sie ordnungsgemäß eingespannt ist. Bei ungewöhnlichen Vibrationen den Betrieb sofort einstellen und das Problem identifizieren.**
- **Darauf achten, dass das Ende der Spindel nicht den oberen Flansch berührt, indem Sie die Abmessungen der Scheibe überprüfen und sicherstellen, dass die Scheibe dicker als der Vorlaufbereich an der Spindel ist.**
- **In Fällen, in denen Schleifmittel mitgeliefert oder Reduzierstücke verwendet werden, muss der Anwender sicherstellen, dass das Reduzierstück nicht die Oberfläche des Flansches berührt. Darüber hinaus ist es die Pflicht des Anwenders sicherzustellen, dass die Klemmkraft groß genug ist, um ein Verrutschen der Scheibe zu verhindern.**
- **Direkten Kontakt mit der Scheibe während und nach der Verwendung vermeiden, da sie heiß oder scharf sein kann.**
- **Schleifscheiben müssen den Anweisungen des Herstellers entsprechend gelagert und gehandhabt werden.**
- **Betreiben Sie das Trennschleifwerkzeug so, dass die Zubehörteile vom Körper weg zeigen.**
- **Schleiffunken können Kleidung entzünden und schwere Verbrennungen verursachen. Sicherstellen, dass keine Funken mit der Kleidung in Berührung kommen. Feuerhemmende Kleidung tragen und immer einen Eimer mit Wasser bereithalten.**
- **Es muss eine Schutzvorrichtung verwendet werden.**

Wegspritzende Partikel können zu Verletzungen führen.

Durch eine Kraftanwendung auf eine Seite der Trennscheibe kann sie brechen.

- **Mithilfe der Seiten von Trennscheiben dürfen keine Schleifarbeiten durchgeführt werden.**

Beschädigte Trennscheiben können zu Verletzungen führen.



Das Schleifen von Metall kann Funken erzeugen, die entflammbare Materialien oder Dämpfe entzünden können.

- **Schleifen Sie nur dann Metall, wenn der Arbeitsbereich frei von flammbaren oder explosiven Materialien oder Dämpfen ist.**

Explosionen und Brände können zu Verletzungen führen.

BEWAHREN SIE DIESE ANLEITUNG AUF

Technische Daten

Technische Daten bei 6,2 bar bzw. 620 kPa

PS	0,50
Freilaufgeschwindigkeit	
PTC250	23.000 U/min
Empfohlener Luftdruck	620 kPa
Luftverbrauch	3,2 cfm (23 SCFM)
Lufteinlass-Gewindegröße	1/4''-18 NPT
Empfohlene Schlauchgröße	Mind.-ID 9,5 mm
Abmessungen	
Länge	183 mm
Trennscheiben-Durchmesser	75 mm
Gewicht	0,73 kg
Lärm* (*Nach ISO 15744:2008 getestet*)	
Lärmdruckpegel (A)	
PTC250	8,49 dB
Ungewissheit	3,0 dB
Lärmleistungspegel (A)	
PTC250	96,5 dB
Ungewissheit	3,0 dB
Vibration* (*Nach ISO 28927-4:2010 getestet*)	
Vibrationspegel	
PTC250	7,55 m/s^2
Ungewissheit	0,62 m/s^2

**Diese angegebenen Werte wurden durch Labortests unter Einhaltung der genannten Normen ermittelt und sind nicht für Gefahrenanalysen geeignet. Die an einzelnen Arbeitsplätzen gemessenen Werte können höher sein. Die tatsächlichen Werte sowie die Risiken, Schäden zu erleiden, sind bei jedem Bediener unterschiedlich und hängen von folgenden Faktoren ab: Umgebung, Arbeitsweise des Bedieners, Werkstück, Art der Arbeitsstätte, körperliche Kondition des Bedieners und Dauer der Arbeit mit dem Werkzeug.*

Snap-on übernimmt keine Haftung für die Folgen der Verwendung der deklarierten Werte, anstelle von Werten, die die in einer individuellen Gefährdungsbeurteilung ermittelte tatsächliche Exposition in einer Arbeitsplatzsituation widerspiegeln, über die wir keinen Einfluss haben.

Anwendung

Das Trennschleifwerkzeug ***Snap-on*** PTC250 ist für viele verschiedene Trennarbeiten in der Automobilindustrie und anderen Branchen geeignet. Für das Werkzeug können eine Vielzahl von Trennschleifscheiben, die für eine Drehzahl von mindestens 23.000 U/min zugelassen sind, eingesetzt werden. Der Trennschleifer kann z. B. zum Schneiden von Rohren, Metallblechen oder Bolzen eingesetzt werden. Die Schutzvorrichtung kann in eine Position gedreht werden, die ein sicheres und bequemes Arbeiten ermöglicht.

Die patentierte Druckluftmotorkonstruktion (Patent-Nr. 5,383,771) des Trennschleifers sorgt für einen thermischen Ausgleich und eine moderate Temperatur auf der Werkzeugoberfläche. Die Elastomerabdeckung des Werkzeugs darf nicht entfernt werden.

Druckluftversorgung

Um einen optimalen Betrieb des Werkzeugs zu gewährleisten, muss es mit sauberer, trockener, ausreichend geölter Druckluft bei einem konstanten Druck von 90 psig (620 kPa) betrieben werden.

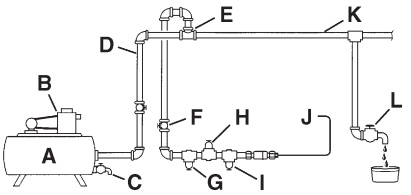

Abbildung 1: Empfohlenes Druckluftversorgungssystem

A – Druckbehälter, mindestens 40 Gallonen
B – Kompressor mit ausreichender Leistung
C – Tägliche Wasserabführung
D – Rohrleitungen und Anschlussstücke, mindestens 1/2"
E – Oberer Drucklufteinlass
F – Absperrventil, leicht zugänglich
G – Filter
H – Druckluftregler, auf Arbeitsdruck eingestellt
I – Öler
J – Anschluss für Druckluftwerkzeug
K – Wasserabscheide-Leitung
L – Tägliche Wasserabführung

Rohrleitungssystem

Der Durchmesser der Rohrleitungen muss so groß sein, dass bei maximaler Leistungsabgabe des Werkzeugs kein übermäßiger Druckabfall auftritt. Der Durchmesser aller Leitungsanschlussstücke und Schlauchauslässe muss 12,7 mm (1/2 Zoll) betragen. Die Leitungen und Schläuche müssen so verlegt werden, dass keine tiefer liegenden Stellen bzw. Senken vorhanden sind, in denen sich Wasser sammeln kann, das nicht abgeführt werden kann.

Verwenden Sie keine Druckluftschläuche mit einem Innendurchmesser von weniger als 9,5 mm (3/8 Zoll) und keine zu langen Schläuche, da andernfalls die maximal mögliche Leistungsabgabe sinkt.

Es ist Zubehör für luftdichte Verbindungen lieferbar. Es wird empfohlen, die Schnellverbindung Snap-on AHC24 sowie die Adapter AHC24M und AHC24F für dieses Werkzeug zu verwenden.

Druckluftkompressor

Der Kompressor muss 3,2 CFM bei 90 psig (620 kPa) an jedem Auslass an das Werkzeug liefern können. Die Kapazität des Druckbehälters muss ausreichen, um eine gleichmäßige Druckluftversorgung der Werkzeuge zu gewährleisten.

Filter

Um eine Versorgung des Werkzeugs mit sauberer Luft zu gewährleisten, muss der Filter ***Snap-on*** AHR424, oder ein gleichwertiger Filter, eingesetzt werden. Wasser und Schwebestoffe verursachen Abrieb im Puffer und können ihn beschädigen. Zwischen dem Kompressor und dem Druckluftregler und -öler muss ein Filter installiert werden.

Druckluftregler

Für den ordnungsgemäßen Betrieb des Werkzeugs ist eine Regelung des Drucks erforderlich. Der Regler ***Snap-on*** AHR426, oder ein gleichwertiger Regler, ermöglicht die Einstellung auf den empfohlenen Druck von 90 psig (620 kPa) und dessen konstante Beibehaltung. Bei einem Druck von weniger als 90 psig sinkt die Leistung des Werkzeugs, während bei höheren Drücken unzulässig hohe Drehzahlen erreicht werden, wodurch Gefahren sowie Beschädigungen am Puffer entstehen können. Überprüfen Sie den Druck am Regler bei normaler Anwendung des Puffers.

Öler

Hinweis: Verwenden Sie kein schweres Öl, um Druckabfälle und Leistungsminderungen zu vermeiden.

Eine optimale Schmierung des Druckluftmotors wird durch die Installation des Ölers Snap-on AHR428 in die Druckluftleitung erzielt. Der Öler muss mit dem Druckluftmotoröl Snap-on IM6 oder einem hochwertigen Öl des Typs SAE-10W befüllt werden.

Falls kein Öler eingesetzt wird, schmieren Sie den Druckluftmotor, indem Sie ca. 7 ml des Druckluftmotoröls IM6 in den Lufteinlass des Puffers einspritzen, und zwar täglich vor der Verwendung des Werkzeugs. Das Öl IM6 wurde speziell für Druckluftwerkzeuge entwickelt, und es ist kein Spülungslösungsmittel erforderlich.

Spülung

Wenn eine gewisse Schwergängigkeit des Werkzeugs festgestellt wird, geben Sie täglich vor der Verwendung des Werkzeugs und am Ende eines jeden Arbeitstags 3 oder 4 Spritzer des Druckluftmotoröls IM6 in den Lufteinlass des Puffers.

Druckluftsieb

An der Rückseite des Werkzeugs ist in der herausnehmbaren Lufteinlassmuffe ein Sieb eingebaut. Um das Sieb zu reinigen, nehmen Sie die Muffe heraus und blasen Sie Schmutz und andere Partikel mithilfe eines Druckluftschlauchs aus dem Sieb und der Muffe heraus. Bevor Sie die Lufteinlassmuffe wieder einsetzen, überprüfen Sie den O-Ring auf Beschädigungen. Falls der Ring beschädigt ist, ersetzen Sie ihn durch einen neuen Ring, um ein Luftleck zu verhindern. Ziehen Sie die Lufteinlassmuffe mit 16 Nm an.

Leistungs-/Drehzahlregler

➡ Die Modelle PTGR250 sind ideal zum Schleifen, Honen und Glätten unter beengten Platzverhältnissen, wo ein größerer Geradschleifer unnötig und unpraktisch wäre.

Die Leistung und Drehzahl des Werkzeugs können eingestellt werden, indem dem die Reglerschraube an der Gehäuseseite, die dem Drosselhebel gegenüber liegt, gedreht wird. Mit den zehn Einstellstufen des Reglers kann eine Leerlaufdrehzahl von ca. 10.000 bis 23.000 U/min eingestellt werden. Durch Drehen der Schraube im Uhrzeigersinn wird die Drehzahl erhöht, durch Drehen entgegen dem Uhrzeigersinn verringert. Regelmäßig die Drehzahl des Werkzeugs ohne Scheibe mit einem geeigneten Kontakt-Drehzahlmesser prüfen und darauf achten, dass die gemessene Drehzahl kleiner als die Nenndrehzahl des Werkzeugs ist. Sollte die gemessene Drehzahl höher als die Nenndrehzahl sein, das Werkzeug nicht weiterverwenden und an die ***Snap-on*** Tools Company zur Untersuchung oder Reparatur einsenden. Darüber hinaus regelmäßig den Flansch überprüfen, um sicherzustellen, dass er frei von Rissen, Graten, Verzug oder anderen Beschädigungen ist und dass er der richtige für das Werkzeug ist. Darüber hinaus einfache Kontrollen durchführen, um eine normale Vibration sicherzustellen. Die Spindel regelmäßig auf guten Zustand und die Abwesenheit von Verschleiß überprüfen. Verschlissene oder beschädigte Teile sofort auswechseln. Alle oben genannten Teile nach jeder Wartung prüfen.

Trennscheiben-Schutzvorrichtung

Die Schutzvorrichtung kann für die jeweilige Arbeit in die sicherste und bequemste Stellung gedreht werden. Zum Verstellen der Schutzvorrichtung ist kein Werkzeug und keine Demontage erforderlich. Dieses Werkzeug niemals ohne montierte Schutzabdeckung betreiben. Nur 3-Zoll-Scheiben, Typ 41 (auch als Trennscheiben Typ 1 bezeichnet) mit diesem Werkzeug benutzen.

Lenkplatte für austretende Luft

Die Lenkplatte hinten am Werkzeug muss vor der Verwendung des Werkzeugs so ausgerichtet werden, dass die austretende Luft nicht auf den Bediener, andere Personen und brennbare Gegenstände gerichtet ist.

Tipps für den Bediener

1 – Lesen Sie die Sicherheitshinweise.

2 – Bevor Sie den Druckluftschlauch an das Werkzeug anschließen, blasen Sie stets die Druckluftleitung aus, damit keine Schmutzpartikel oder Feuchtigkeit in das Werkzeug gelangen.

3 – Überprüfen Sie die Trennscheibe vor der Verwendung auf Beschädigungen.

4 – Tauschen Sie die Trennscheibe aus, wenn sie durch die Abnutzung nur noch 1/3 der ursprünglichen Größe hat.

5 – Verwenden Sie nur Scheiben, die für eine Drehzahl von mindestens 23.000 U/min zugelassen sind.

6 – Lassen Sie neu montierte Trennscheiben mindestens eine Minute im Leerlauf laufen, bevor mit der Arbeit begonnen wird.

7 – Wenden Sie keine starke Kraft auf die Trennscheibe bei Schneidearbeiten an, und vermeiden Sie, dass das geschnittene Material heiß wird. Wenden Sie einen leichten, gleichmäßigen Druck oder nur einen kurzzeitigen stärkeren Druck an.

8 – Kopfschraube mit 9 bis 11,3 Nm anziehen.

Snap-on PTC250

Utensile Di Taglio

CE

IT

NOTE CAUTELARI

Leggere attentamente queste istruzioni prima dell' installazione, utilizzo, manutenzione o riparazione di questo utensile. Collocare queste istruzioni in un luogo facilmente accessibile.

Messaggi cautelari

Snap-on Tools Company fornisce messaggi cautelari per situazioni che possono potenzialmente verificarsi durante l'utilizzo, la manutenzione o le riparazioni degli utensili pneumatici. Spetta agli operatori e ai tecnici che si occupano della manutenzione tenersi al corrente delle procedure, degli utensili e dei materiali utilizzati, nonché verificare che le procedure, gli utensili e i materiali non compromettano la propria sicurezza, quella delle altre persone presenti nell'area di lavoro o la funzionalità dell'utensile.

Messaggi cautelari per gli utensili a motore

⚠AVVERTENZE

Gli elettroutensili ***Snap-on*** possono contenere sostanze chimiche note allo Stato della California per causare cancro, malformazioni congenite e altri danni riproduttivi.



L'utilizzo improprio degli accessori e degli utensili a motore può provocare la rottura degli utensili.

- **Leggere le istruzioni prima di utilizzare gli utensili a motore.**
- **Quando si consegna l'utensile ad un operatore nuovo o inesperto, assicurarsi di consegnare anche queste istruzioni.**
- **Controllare periodicamente gli utensili per verificare la leggibilità di tutte le etichette sui parametri di utilizzo.**
- **Non rimuovere le etichette. Sostituire le etichette danneggiate.**
- **Se necessario, contattare la *Snap-on Tools Company* per farsi inviare etichette di ricambio.**

Utensili rotti possono causare infortuni.



Durante l'utilizzo, gli utensili a motore possono provocare schegge.

- **L' operatore e le persone presenti sono pregate di indossare occhiali di sicurezza.**
- **Il grado di protezione necessario deve essere valutato per ciascun utilizzo.**

Le schegge possono causare infortuni.



Gli strumenti a motore generano rumore.

- **L'operatore e le persone presenti sono pregate di indossare dispositivi di protezione auricolare.**
- **Le misure di controllo appropriate per ridurre il rischio possono includere l'uso di materiali smorzanti per prevenire che i pezzi emettano "tintinnii"**
- **Per evitare un aumento inutile della rumorosità, utilizzare e mantenere l'utensile come qui raccomandato.**
- **Prima di utilizzare l'utensile, controllare sempre che il suo silenziatore sia ben posizionato e perfettamente funzionante.**
- **Indossare abiti pesanti quando si lavora al freddo. Mantenere asciutti le mani e i piedi .**

L'esposizione prolungata al rumore può causare danni all'udito.



Gli strumenti a motore vibrano.

- **Evitare un'esposizione prolungata alle vibrazioni, movimenti ripetitivi e posizioni scomode. Interrompere l'utilizzo dell'utensile in caso di disagio, sensazioni di formicolio o dolore. Rivolgersi al medico prima di riprendere l'utilizzo.**
- **Indossare guanti a protezione delle mani.**
- **Durante l'utilizzo della smerigliatrice, assumere sempre una posizione comoda ma con i piedi ben piantati a terra evitando posizioni scomode o traballanti. Si raccomanda di cambiare posizione durante lavori prolungati per evitare disagio e stanchezza.**
- **Non ignorare mai sintomi di disagio persistente o periodico quali dolore, indolenzimento, formicolio, torpore, bruciore o rigidità muscolare. In tal caso, riferire al datore di lavoro e consultare un operatore sanitario qualificato.**
- **Per evitare un aumento del livello di vibrazioni, utilizzare e mantenere l'utensile come qui raccomandato.**
- **Evitare che il disco sbatta sul pezzo in lavorazione perché altrimenti si potrebbe provocare un aumento notevole delle vibrazioni.**
- **Selezionare, mantenere e sostituire l'utensile consumabile/inserito come raccomandato nel manuale di istruzioni, per evitare l'aumento del livello di rumorosità.**
- **Quando possibile, impugnare la massa dell'utensile con un supporto o un braccio meccanico.**

- **Impugnare l'utensile con presa leggera ma sicura sapendo che occorre applicare una forza sufficiente a contrastare eventuali contraccolpi, ma che un'impugnatura salda aumenta l'intensità delle vibrazioni trasmesse all'operatore.**
- **Se in dotazione con il disco della smerigliatrice, utilizzare gli appositi smorzatori.**

L'esposizione prolungata a vibrazioni, movimenti ripetitivi e posizioni scomode può causare infortuni.



Rischio di contaminazione da polvere dannosa.

- **Indossare una maschera o un respiratore di tipo omologato quando si utilizzano utensili a motore che creano polvere.**
- **La valutazione del rischio dovrebbe includere la polvere creata dall'uso dell'utensile e la possibilità di sollevare polvere esistente.**
- **Per limitare le emissioni di polveri e fumi, utilizzare e mantenere l'utensile come qui raccomandato.**
- **Dirigere gli scarichi in modo da minimizzare il rischio di sollevare polvere in un ambiente polveroso.**
- **In casi in cui si vengano a creare polvere o fumi, occorre prima di tutto tenerli sotto controllo al punto di emissione.**
- **Tutti i dispositivi ed accessori per la riduzione di polveri e fumi devono essere installati e utilizzati correttamente secondo le raccomandazioni fornite dalla casa costruttrice.**
- **Selezionare, mantenere e sostituire l'utensile consumabile/inserito come raccomandato nel manuale di istruzioni per prevenire l'aumento di polvere o fumi.**
- **La lavorazione di certi materiali genera polveri o fumi in grado di causare ambienti potenzialmente esplosivi.**
- **Alcune polveri create da smerigliatura, segatura, spianatura, trapanatura e altre attività effettuate con utensili a motore contengono sostanze chimiche che possono causare cancro, difetti congeniti o altri danni al sistema riproduttivo.**

L'inalazione di polvere dannosa può causare lesioni.

Durante l' utilizzo, l' utensile può cambiare improvvisamente movimento o posizione.

- **Attenzione a movimenti improvvisi durante l' avviamento e l' utilizzo dell'attrezzo.**
- **Mantenere una presa sicura.**
- **Prevedere la forza di reazione. Modificare la propria posizione e tenere saldamente l' utensile.**
- **Osservare la posizione del meccanismo di inversione di rotazione prima di utilizzare l' utensile e conoscerne la direzione di rotazione quando si preme il grilletto.**

Cambiamenti improvvisi di movimento o di posizione possono causare infortuni.



Parti del corpo o indumenti possono impigliarsi nell'utensile.

- **Tenere qualsiasi parte del corpo lontano da componenti mobili.**
- **Non indossare indumenti larghi e gioielli quando si utilizza l' utensile.**
- **Rischio di soffocamento, ferite allo scalpo e/o lacerazioni se indumenti larghi, monili, sciarpe attorno al collo, capelli o guanti non sono tenuti lontano dall'utensile e dagli accessori.**
- **Indossare cuffie che contengano i capelli lunghi.**
- **Non trasportare l' utensile tenendo il dito sul grilletto.**
- **Rimuovere le chiavi di regolazione prima di accendere l' utensile.**
- **Non bloccare, applicare adesivo, filo metallico, ecc. sul grilletto in posizione di ACCENSIONE.**
- **Tenere l' impugnatura asciutta, pulita e priva di olio e grasso.**
- **Disattivare sempre l' erogazione di aria e staccare l' utensile dall' erogazione di aria quando si sostituiscono accessori.**

Esiste il rischio di infortuni se si rimane impigliati nell' utensile.



I vapori infiammabili possono esplodere.

- **Non utilizzare vicino a fonti di vapore infiammabile o a tubazioni o serbatoi di gas.**
- **Orientare l' aria di scarico dell' utensile lontano da fiamme o superfici calde.**
- **Non lubrificare gli utensili con liquidi infiammabili o volatili come cherosene, diesel o carburante.**
- **Utilizzare esclusivamente lubrificanti raccomandati.**

Esplosione e fiamme possono causare infortuni.

L' olio di lubrificazione viene eliminato con l' aria di scarico.

- **Utilizzare l' utensile in una zona ben ventilata.**
- **Non inalare l' aria di scarico.**

L' inalazione di aria che contiene olio nebulizzato è dannosa.



L' elettricità crea pericolo di scosse.

- **Non utilizzare sopra o vicino a circuiti elettrici sotto tensione.**
- **Questo utensile non è protetto da scosse elettriche.**

Le scosse elettriche possono causare infortuni.

L' area di lavoro può comprendere pericoli.

- **Tenere l' area di lavoro pulita e bene illuminata.**
- **Rimanere vigili e usare il buonsenso quando si utilizza l' utensile. Non utilizzare l' utensile se si è stanchi o sotto l' influenza di farmaci, stupefacenti o bevande alcoliche.**
- **Prima di utilizzare l' utensile, assicurarsi che la linea d' erogazione sia munita di un dispositivo di disattivazione installato in un punto noto e di**

facile accesso, in modo tale che l' erogazione dell' aria all' utensile possa essere facilmente disattivata in caso di emergenza.
- **Scivolamenti, inciampi e cadute sono cause frequenti di infortuni sul lavoro. Fare attenzione a superfici sdrucciolevoli causate dall'uso dell'utensile e al pericolo d'inciampare sul tubo dell'aria.**
- **In ambienti poco familiari, procedere sempre con cautela. Ci potrebbero essere dei pericoli non visibili, tipo linee elettriche o condutture di gas.**
- **Questo utensile non è concepito per l'utilizzo in ambienti potenzialmente esplosivi.**
- **Per evitare di danneggiarli, controllare che non ci siano cavi elettrici o tubature del gas entro il raggio d'azione dell'utensile.**
- **Non posare mai un utensile fino a quando l' accessorio non abbia smesso di muoversi.**
- **Tutti gli operatori e il personale addetto alla manutenzione devono essere fisicamente in grado di gestire la mole, il peso e la forza dell'utensile.**
- **Non allungarsi per raggiungere un oggetto. Tenere sempre una giusta posizione ed equilibrio.**
- **Non permettere alle persone presenti di toccare l' utensile.**
- **Tenere le persone presenti ad una distanza di sicurezza dall' area di lavoro.**
- **Gli utenti e le persone presenti devono indossare indumenti protettivi adeguati**
- **Orientare l' aria di scarico in modo tale da evitare di soffiare aria o detriti dal pezzo da lavorare in direzione dell' utente o delle persone presenti.**
- **Impugnare correttamente l'utensile e tenersi pronti con entrambe le mani a contrastare qualsiasi movimento improvviso o inaspettato.**
- **Assumere sempre una posizione bilanciata e sicura.**
- **In caso d'interruzione dell'alimentazione dell'aria, rilasciare il dispositivo di avviamento e arresto.**
- **Usare esclusivamente i lubrificanti qui indicati.**
- **È obbligatorio usare occhiali di protezione e si raccomanda di indossare guanti e indumenti protettivi.**
- **Durante i lavori in alto, utilizzare un elmetto protettivo.**
- **Se si utilizza l' utensile ad una certa altezza, fare attenzione agli oggetti circostanti.**
- **Quando l' utensile non è utilizzato, disattivare l' erogazione dell' aria e premere il grilletto o la leva per rilasciare la pressione dell' aria. Se l' utensile non sarà utilizzato per un certo periodo, lubrificarlo, staccarlo dalla linea dell' aria e conservarlo in un luogo asciutto a temperatura moderata.**
- **L'aria sotto pressione può causare gravi infortuni.**
- **Disattivare sempre l'alimentazione dell'aria, sfogare la pressione dell'aria nel tubo e scollegare l'utensile dall'alimentazione dell'aria quando non è in uso, prima di cambiare accessori o fare riparazioni.**
- **Non orientare mai il getto d'aria verso di sé o chiunque altro.**
- **Quando si usano accoppiamenti torsionali universali (accoppiamenti a denti), spine di bloccaggio e un cavo di sicurezza con ritenzione in caso di separazione devono essere utilizzati per proteggere da un possibile collegamento tubo-utensile e tubo-tubo mal riuscito.**
- **Non maneggiare l'utensile dal tubo dell'aria.**
- **Conservare gli utensili in una posizione alta e in un luogo asciutto e chiuso quando non si utilizzano, in modo che i bambini non possano avervi accesso.**

I pericoli nell' area di lavoro possono causare infortuni.

Rischio di infortuni causati da tubi d' aria compressa che battono violentemente.
- **Fissare bene le linee dell' aria.**
- **Controllare regolarmente il tubo dell' aria e i raccordi per verificare che non siano logorati.**
- **Non collegare dispositivi di accoppiamento a collegamento rapido direttamente all' utensile.**
- **Utilizzare un tubo d' aria a spirale di una lunghezza massima di 150 cm.**

Tubi d' aria compressa che si muovono all'impazzata possono causare infortuni.

Utenti inesperti possono creare situazioni pericolose.
- **Fissare il pezzo di lavoro, se possibile, con un morsetto o una morsa.**
- **Utilizzare l' utensile giusto. Non utilizzare un utensile che sia troppo leggero o troppo pesante per il lavoro.**
- **Non forzare l' utensile.**
- **Usare gli utensili pneumatici alla pressione d' aria massima in psig/bar/kPa raccomandata.**
- **Si presuppone che gli utenti seguano pratiche di lavoro sicure e rispettino tutta la normativa locale, regionale o nazionale quando installano, utilizzano oppure eseguono la manutenzione di questo utensile.**

L' utilizzo improprio può causare infortuni.

Riparazioni improprie o manutenzione insufficiente possono creare situazioni pericolose.
- **Staccare l'utensile dall'impianto di aria compressa prima di sostituire i dischi o di eseguire interventi di manutenzione.**
- **Non modificare o effettuare riparazioni temporanee. Per la manutenzione e le riparazioni *Snap-on* utilizzare esclusivamente parti di ricambio originali. La manutenzione e le riparazioni devono essere eseguite esclusivamente da personale competente.**
- **Non utilizzare l' utensile se vibra eccessivamente, se produce rumore insolito, se ha parti allentate oppure mostra un qualsiasi altro segno di danno.**
- **Se l' utensile si guasta, interrompere l' utilizzo e predisporre immediatamente la manutenzione e le riparazioni. Qualora non risultasse pratico mettere fuori servizio l' utensile, disattivare l' erogazione di aria all' utensile, scrivere un cartello di fuori servizio e applicarlo all' utensile.**
- **Non rimuovere i dispositivi di sicurezza installati dal produttore (come protezioni di mole, grilletti di sicurezza, regolatori di velocità).**

- **Se l' utensile si danneggia in modo irreparabile, smontarlo e sgrassarlo. Quindi separare tutte le parti in base al tipo di materiale e riciclare.**

Parti, riparazione o manutenzione improprie possono causare infortuni.

Utensile di taglio Messaggi cautelari

⚠AVVERTENZE

L' utilizzo di accessori di taglio danneggiati o inadatti può causare lo sprigionamento di schegge nell' aria.

- **Durante le operazioni di tranciatura, impugnare il pezzo in lavorazione in modo che la larghezza di taglio si mantenga costante o aumenti durante l'operazione.**
- **Nel caso il disco dovesse incastrarsi nel solco di taglio, spegnere la smerigliatrice e tentare di liberare il disco. Astenersi dall'utilizzare la smerigliatrice durante il tentativo di liberare il disco. Controllare che il disco sia ancora attaccato normalmente e che non sia danneggiato. Gli eventuali danni al disco non sono sempre visibili; per evitare cedimenti, sostituire sempre i dischi che richiedono una forza eccessiva per la loro rimozione.**
- **Assicurarsi che le scintille e i detriti derivanti dall'uso non creino rischi a persone o cose.**
- **Non usare accessori di taglio incrinati, intaccati, danneggiati o sbilanciati.**
- **Usare gli accessori indicati per quel numero di giri/min dell' utensile (specifico per il prodotto) o maggiore.**
- **Serrare bene gli accessori sull' alberino prima di usare l' utensile di taglio.**
- **Controllare che il disco sia di dimensioni e di tipo adatti per quell'utensile.**
- **Ispezionare il disco di taglio prima del suo utilizzo.**
- **Non usare il disco se c'è la possibilità che sia caduto o sia scalfito/incrinato/danneggiato ecc.**
- **Prima dell'uso, controllare che il disco sia montato correttamente e ben stretto. Far girare a vuoto la smerigliatrice per almeno un minuto per far assestare il disco e confermare che sia montato bene. Nel caso si avvertissero vibrazioni strane, smettere di utilizzare l'utensile e determinarne la causa.**
- **Conservare e maneggiare il disco con cura seguendo le istruzioni fornite dal costruttore.**
- **Per evitare che l'estremità dell'alberino entri in contatto con la parte superiore della flangia, controllare le dimensioni del disco per verificare che quest'ultimo sia più spesso dell'area pilota sull'alberino.**
- **Con prodotti abrasivi forniti o utilizzati con gli appositi riduttori si dovrà controllare sempre che il riduttore non tocchi la superficie della flangia. È altresì a carico dell'utente l'onere di controllare che la forza di serraggio sia sufficiente ad evitare eventuali slittamenti del disco.**
- **Evitare il diretto contatto con il disco in quanto potrebbe scottare o essere affilato.**
- **Usare l' utensile di taglio con gli accessori puntati in direzione opposta al proprio corpo.**
- **Le scintille prodotte durante la smerigliatura potrebbero infiammare gli indumenti e provocare ustioni serie.**
- **Evitare che le scintille vadano a posarsi sugli indumenti. Indossare indumenti ignifughi e tenere un secchio d'acqua a portata di mano.**
- **Usare una protezione.**

Le particelle nell'aria possono causare infortuni.



Non forzare su un solo lato dei dischi altrimenti si rompono.

- **Non smerigliare sul lato di taglio del disco.**

Un disco di taglio rotto può causare infortuni.

Smerigliare metalli può provocare scintille che possono incendiare materiali o vapori infiammabili.

- **Smerigliare metalli solo se l'area è priva di materiali o vapori combustibili o esplosivi.**

Le esplosioni e gli incendi possono provocare lesioni.

CONSERVARE QUESTE ISTRUZIONI

Caratteristiche tecniche

Specifiche a 6,2 bar/620 kPa

Cavalli vapore	0,50
Velocità	
PTC250	23.000 giri/min
Pressione dell'aria in azionamento	620 kPa
Consumo d'aria	3,2 cfm (23 SCFM)
Dimensioni filetto presa d'aria	1/4 pollice-18 NPT
Dimensioni tubo consigliate	9,5 mm diametro interno min.
Dimensioni	
Lunghezza	183 mm
Diametro della mola	75 mm
Peso	0,73 kg
Rumore* (*Collaudato secondo la norma ISO 15744:2008*)	
Livello di pressione del suono (A)	
PTC250	84,9 dB
Incertezza	3,0 dB
Livello di potenza del suono (A)	
PTGR250	96,5 dB
Incertezza	3,0 dB
Vibrazioni* (*Collaudato secondo la norma ISO 28927-4:2010*)	
Livello di vibrazioni	
PTC250	7,55 m/s2
Incertezza	0,62 m/s2

**Questi valori dichiarati sono stati ottenuti in collaudi di laboratorio con gli standard indicati e non sono adeguati per la valutazione del rischio. I valori misurati nei vari luoghi di lavoro possono essere più elevati. I valori e il rischio di danni per ciascun utente sono unici e dipendono dall' ambiente e dal modo in cui l' utente lavora, dal pezzo di lavoro e dalla postazione, oltre al tempo di esposizione e alle condizioni fisiche dell' utente.*

La Snap-on declina ogni responsabilità derivante dalle conseguenze dell'utilizzo dei valori dichiarati, anziché di quelli reali di esposizione rilevati direttamente sul cantiere durante la valutazione dei rischi in materia antinfortunistica; situazione sulla quale la Snap-on non ha nessun controllo.

Applicazione

L' utensile di taglio PTC250 Snap-on è ideale per molte applicazioni automobilistiche e industriali. Usando diverse mole di taglio abrasive omologate per almeno 23.000 giri/m, l' utensile di taglio può essere usato per tagliare attraverso tubi, lamiera o bulloni. La protezione a scatto ruota nella posizione più sicura e conveniente.

Quest' utensile di taglio ha un motore pneumatico termobilanciato (brevetto N. 5.383.771) che fornisce una temperatura di superficie dell' utensile più confortevole. La copertura in elastomero è una parte integrale dell' utensile e non deve essere rimossa.

Aria

Gli utensili pneumatici funzionano al meglio con aria pulita, priva di umidità, ben lubrificata a una pressione costante di 90 psig (620 kPa).

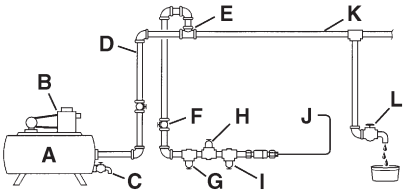

Figura 1: Sistema d' aria raccomandato

A – Serbatoio di contenimento, minimo 40 galloni
B – Compressore, Capienza sufficiente
C – Drenaggio, ogni giorno
D – Tubo e raccordi, minimo mezzo pollici
E – Ingresso aria superiore
F – Valvola di disattivazione, dal facile accesso
G – Filtro
H – Regolatore dell' aria, impostazione alla pressione di lavoro
I – Lubrificante
J – Collegamento all' attrezzo pneumatico
K – Punto basso, separatore d' acqua
L – Drenaggio, ogni giorno

Impianto di tubazioni

L'impianto di tubazioni deve essere abbastanza grande da evitare un abbassamento eccessivo di pressione in condizioni di flusso massimo. Tutti i raccordi e le uscite di tubazione flessibile devono essere da mezzo pollice (12,7 mm) ed essere predisposti in modo tale che non vi siano punti bassi che ne impediscano il drenaggio dell'acqua che si raccoglie.

Non utilizzare tubi d' aria di un diametro interno inferiore a 3/8 di pollice (9,5 mm) o eccessivamente lunghi poiché l'abbassamento di pressione in condizioni di flusso massimo può compromettere il rendimento.

Sono disponibili accessori per ottenere collegamenti sicuri. Si raccomandano il Giunto rapido AHC24 e gli adattatori AHC24M e AHC24F ***Snap-on*** per l' uso con questo utensile pneumatico.

Compressore d' aria

La capienza del compressore d' aria deve essere sufficiente per erogare 3,2 CFM a 90 psig (620 kPa) su ciascun bocchettone quando l' attrezzo è un funzione. Il serbatoio di contenimento deve avere una capienza sufficiente a fornire una compensazione alla sovrappressione di ciascun utensile.

Filtro

Utilizzare il filtro AHR424 ***Snap-on*** o un filtro equivalente per assicurare che l' aria per dell'utensile pneumatico sia pulita. Acqua, detriti e incrostazioni agiscono come abrasivi che possono danneggiare l'utensile pneumatico. Un' unità filtro deve essere installata fra compressore e regolatore dell' aria e il lubrificatore dell' aria.

Regolatore dell' aria

La regolazione di pressione d' aria è necessaria per un rendimento corretto dell' utensile pneumatico. Il Regolatore AHR426 ***Snap-on*** o un regolatore equivalente regola e mantiene la pressione d'aria raccomandata di 90 psig (620 bar, 620 kPa) Una pressione inferiore a 90 psig riduce l' efficienza, mentre una pressione superiore aumenta la coppia e la velocità oltre la capacità nominale - creando possibili rischi e possibili danni all'utensile. Controllare la pressione dell' aria al regolatore mentre si utilizza l'utensile normalmente.

Lubrificatore della linea dell' aria

Nota: *non utilizzare un tipo d' olio pesante per evitare il rischio di bloccaggi o di scarso rendimento.*

Il metodo preferito per lubrificare il motore pneumatico consiste nell' utilizzare un lubrificatore della linea dell' aria come il Lubrificatore AHR428 ***Snap-on*** . Deve essere riempito di un olio per motore pneumatico IM6 ***Snap-on*** oppure un olio SAE 10W di buona qualità.

Se non si utilizza un lubrificatore della linea dell' aria, lubrificare ogni giorno il motore pneumatico iniettando circa 7 ml di olio per motore pneumatico IM6 nell' ingresso dell' aria dell'utensile pneumatico prima di utilizzarlo. L' olio IM6 è formulato specificamente per utensili pneumatici e non è necessario il lavaggio con solventi.

Lavaggio

Se l' unità sembra lenta applicare 3 o 4 spruzzi di olio per motore pneumatico IM6 nell' ingresso dell'utensile pneumatico prima dell' uso, e nuovamente alla fine della giornata di lavoro.

Dispositivo filtrante dell' aria

Un dispositivo filtrante dell' aria è incorporato nell' alloggiamento dell' ingresso dell' aria nel retro dell' utensile pneumatico. Per pulire, rimuovere la boccola

e usare un tubo d' aria per soffiare i detriti e altre particelle dallo schermo e dalla boccola. Prima di reinstallare la boccola dell' ingresso dell' aria, controllare che l' O-ring non sia danneggiato. Se lo è, sostituirlo con un nuovo O-ring per prevenire fuoriuscita d' aria. Ruotare la boccola dell' ingresso dell' aria con una coppia di 90-150 lb. ins. (16 N•m).

Regolatore di potenza / velocità

Guardando dal lato dell'operatore, la utensile di taglio gira in senso orario.

La potenza e la velocità dell' utensile possono essere regolati ruotando la vite del regolatore posta a lato del corpo, dalla parte opposta della leva della manetta. Le dieci impostazioni del regolatore forniscono un range di velocità libera di circa 10.000 - 23.000 giri/m. Ruotando la vite in senso orario si aumenta la potenza e la velocità; ruotandola in senso antiorario si diminuiscono questi valori. Utilizzando un apposito contagiri meccanico, controllare con regolarità la velocità effettiva di rotazione dell'utensile senza disco per verificare che sia inferiore a quella di omologazione dell'utensile stesso. Nel caso la velocità effettiva fosse superiore a quella di omologazione, smettere di usare l'utensile e inviarlo alla ***Snap-on*** Tools Company per la revisione/ riparazione. Controllare con frequenza anche la flangia per verificare che non sia incrinata, risonante, piegata o comunque danneggiata e che sia di tipo adatto all'utensile. Come ulteriore precauzione, controllare che il livello di vibrazioni sia normale. Controllare periodicamente l'alberino per verificare che sia in buono stato e non presenti segni di usura. Sostituire qualsiasi pezzo che si presenti danneggiato o usurato. Eseguire tutti i controlli qui indicati dopo qualsiasi operazione di manutenzione.

Protezione metallica

La protezione della mola può essere ruotata in modo da posizionarla nella posizione più sicura e appropriata per il lavoro da fare. Non sono necessari attrezzi o smontaggio. Non utilizzare mai questo utensile senza il carter di protezione. Con questo utensile, utilizzare solo dischi da tre pollici tipo 41 (indicati anche come dischi da taglio tipo 1).

Deflettore di scarico

Il deflettore di scarico, sul retro dell' utensile pneumatico, deve essere ruotato in modo da dirigere lo scarico lontano dall' utente, altre persone e fonte di fiamme prima di usare l' utensile.

Suggerimenti per l' utente

1 – Leggere i messaggi di sicurezza.

2 – Prima di collegare il tubo dell' aria all' utensile di taglio, soffiare sempre nella linea d' aria per prevenire che detriti o umidità penetrino nell' utensile.

3 – Controllare che la mola non sia danneggiata prima di usarla.

4 – Sostituire le mole logorate di 1/3 della loro grandezza originale.

5 – Usare mole omologate per 23.000 giri/m minimo.

6 – Far funzionare le mole appena montate a ruota libera per almeno un minuto prima di usarle.

7 – Non applicare molta forza alla mola (lama) quando si taglia, ed evitare che l' oggetto da tagliare si surriscaldi. Applicare una pressione leggera, costante o interrotta (temporanea).

8 – Serrare la vita ad una coppia di 9-11 Nm.

Snap-on PTC250

Herramienta De Corte

CE

ES

INFORMACIÓN DE SEGURIDAD

Lea estas instrucciones con atención antes de instalar, operar, mantener o reparar la herramienta. Guárdelas en un lugar de fácil acceso.

Mensajes de seguridad

Snap-on Tools Company facilita mensajes de seguri- dad que cubren todas las situaciones razonables que pueden presentarse al operar, mantener o reparar una herramienta neumática. El operario y los técnicos son responsables de familiarizarse con los procedimien- tos, herramientas y materiales empleados, y de asegu- rarse de que tales procedimientos, herramientas y materiales no ponen en peligro su seguridad ni la de otras personas en el lugar de trabajo.

Mensajes de seguridad para herramientas eléctricas

⚠ADVERTENCIA

Las herramientas mecánicas ***Snap-on*** pueden contener compuestos químicos reconocidos como carcinógenos y causantes de defectos de nacimiento u otros daños reproductivos en el Estado de California.



El uso indebido de herramientas eléctricas y sus accesorios puede producir desperfectos en la misma.

- **LLea las instrucciones antes de utilizar este tipo**
- **de herramientas.**
- **Entregue dichas instrucciones con la herramienta cuando se la pase a un usuario nuevo o a una persona sin experiencia.**
- **Las herramientas deberán inspeccionarse periódicamente para verificar que las clasificaciones, marcas y etiquetas sean legibles.**
- **No quite las etiquetas. Reemplace todas las etiquetas dañadas.**
- **Póngase en contacto con *Snap-on Tools Company* si necesita reemplazar una etiqueta.**

Las herramientas dañadas pueden causar lesiones.



Las herramientas eléctricas pueden despedir partículas durante su uso.

- **Tanto el usuario como los observadores deberán ponerse gafas protectoras.**
- **Deberá evaluarse el grado de protección requerido para cada uso.**

Las partículas despedidas pueden provocar lesiones.



Las herramientas eléctricas son ruidosas.

- **Tanto el usuario como los observadores deberán ponerse protección para los oídos.**
- **Entre las medidas de control que pueden tomarse está amortiguar los materiales para evitar que suenen.**
- **Opere y mantenga la herramienta como se recomienda en este documento, con el fin de evitar la intensificación innecesaria del ruido.**
- **Compruebe que el silenciador esté puesto y que funcione correctamente antes de operar la herramienta.**
- **Póngase ropa de abrigo cuando haga frío. Mantenga las manos y los pies secos.**

La exposición prolongada al ruido puede causar pérdida de capacidad auditiva.



Las herramientas eléctricas vibran.

- **Evite la exposición prolongada a vibraciones, movimientos repetitivos y posiciones incómodas. Deje de utilizar la herramie nta si siente molestias, hormigueo o dolor. Acuda a un médico antes de volver a utilizar la herramienta.**
- **Póngase guantes para protegerse las manos.**
- **Al usar la rectificadora, el operador deberá adoptar una postura cómoda con los pies plantados en el suelo y evitar posturas forzadas o desequilibradas. Es recomendable cambiar de postura durante tareas largas para evitar molestias y fatiga.**
- **Es importante no ignorar síntomas tales como molestias persistentes o recurrentes, dolor, cosquilleo, entumecimiento, sensación de ardor o rigidez. El operador deberá notificar a su empresa y consultar con un médico.**
- **Opere y mantenga la rectificadora como se recomienda en este documento, para evitar la intensificación innecesaria de las vibraciones.**
- **No permita que la muela tiemble contra el material de trabajo, ya que esto tiende a aumentar las vibraciones.**
- **Elija, mantenga y reemplace la herramienta accesorio o consumible como se recomienda en el manual de uso, para evitar la intensificación innecesaria del ruido.**
- **Siempre que sea posible, apoye el peso de la herramienta sobre un soporte o equilibrador.**
- **Sujete la herramienta con ligereza y firmeza al mismo tiempo, de forma que la presión sea suficiente para contrarrestar la fuerza de reacción, pero teniendo en cuenta que cuanto más fuerte sea el agarre más vibraciones sentirá el operador.**

- **Si la muela abrasiva viene con arandela, no deje de usarla.**

La exposición prolongada a vibraciones, movimientos repetitivos y posiciones incómodas puede causar lesiones.



Riesgo de contaminación por polvo peligroso.
- **Póngase una mascarilla antipolvo aprobada cuando utilice herramientas eléctricas que produzcan polvo.**
- **La evaluación de riesgos deberá incluir el polvo creado por la herramienta y la posibilidad de levantar el polvo ya presente.**
- **Opere y mantenga la herramienta como se recomienda en este documento para evitar la emisión de polvo y gases.**
- **Dirija el escape de forma que se evite en lo posible levantar el polvo del entorno.**
- **Cuando se genera polvo o gases, lo importante es controlarlos en el punto de emisión.**
- **Todas las funciones y accesorios para la supresión de polvo o gases deben emplearse y mantenerse correctamente según las instrucciones del fabricante.**
- **Elija, mantenga y reemplace la herramienta accesorio o consumible como se recomienda en el manual de uso, para evitar la emisión innecesaria de polvo o gases.**
- **Ciertos materiales de trabajo generan polvo y humos que podrían crear una atmósfera explosiva.**
- **Parte del polvo que se genera al lijar, aserrar, esmerilar, perforar yrealizar otras actividades de construcción contiene componentes químicos que causan cáncer, malformaciones congénitas y otros problemas reproductivos.**

La inhalación de polvo peligroso puede resultar dañina.

Cuando se utiliza la herramienta, pueden producirse cambios repentinos de movimiento o posición.
- **Anticipe estos cambios y esté alerta al arrancar la herramienta y durante su empleo.**
- **Agárrela con fuerza.**
- **Anticipe la fuerza de reacción. Ajuste su posición y agarre la herramienta con firmeza.**
- **Compruebe en qué posición se encuentra el mecanismo de marcha atrás antes encender la herramienta y observe la dirección de rotación cuando oprima el gatillo.**

Los cambios súbitos de movimiento o posición pueden provocar lesiones.



Peligro de enredamiento.
- **No acerque el cuerpo a las partes móviles.**
- **No lleve joyas ni ropa suelta cuando opere la herramienta.**
- **Si tiene el pelo largo, cúbraselo para contenerlo.**
- **No lleve el dedo en el gatillo cuando esté transportando la herramienta de un lugar a otro.**
- **Retire cualquier llave de ajuste antes de poner en marcha la herramienta.**
- **No bloquee el gatillo en la posición de encendido ni lo fije con cinta o alambre, etc. en dicha posición.**
- **Mantenga el mango seco, limpio y libre de aceite y grasa.**
- **Cuando cambie de accesorio, apague el suministro de aire y desenchúfelo de la herramienta.**

Los enredamientos pueden provocar lesiones.



Los vapores inflamables pueden explotar.
- **No utilice la herramienta cerca de vapores inflamables ni de un conducto o tanque de gas.**
- **Dirija el aire de escape de la herramienta en direcciónontrariaa cualquier llamaosuperficie caliente que pueda haber.**
- **No lubrique las herramientas con líquidos inflamableso volátiles comoqueroseno, gasóleo o carboreactor.**
- **Utilice únicamente el aceite que recomiende el fabricante.**

Las explosiones y las llamas pueden producir lesiones.

El aire de escape contiene aceite de lubricación.
- **Utilice la herramienta en un área de trabajo bien ventilada.**
- **No respire el aire de escape.**

El respirar aire con aceite puede resultar dañino.



La electricidad puede producir electrocución.
- **No utilice la herramienta para arreglar circuitos eléctricos ni cerca de ellos.**
- **La herramienta no tiene aislamiento contra electrocución.**

Una electrocución puede producir lesiones.

El área de trabajo puede contener elementos peligrosos.
- **Manténgala limpia y bien iluminada.**
- **Esté alerta y emplee el sentido común al operar la herramienta. No lo haga si está cansado o bajo la influencia de un medicamento, drogas o alcohol.**
- **Antes de utilizar la he rramienta, compruebe que el dispositivo de desconexión esté instalado en la línea de suministro y que el lugar donde se encuentra sea conocido por todos y de fácil acceso, para que el suministro de aire a la herramienta se pueda apagar fácilmente en caso de emergencia.**
- **Entre las principales causas de los accidentes laborales están los resbalones, los tropiezos y las caídas. Tenga cuidado de no resbalar en superficies resbaladizas creadas por la herramienta y de no tropezar con la manguera de aire.**
- **Tenga especial cuidado en entornos desconocidos. Puede haber riesgos ocultos, como pueden ser cables eléctricos o tuberías de gas.**
- **La herramienta no debe utilizarse en atmósferas potencialmente explosivas.**

- **Compruebe que no haya a su alrededor cables eléctricos o tuberías de gas que puedan perforarse.**
- **No suelte la herramienta hasta que el accesorio se haya detenido por completo.**
- **Los operadores y el personal de mantenimiento deben tener la capacidad física necesaria para controlar el volumen, la masa y la potencia de la herramienta.**
- **No se exceda al intentar llegar a lugares fuera de su alcance. Mantenga siempre el equilibrio con los pies bien plantados.**
- **No deje que la herramienta toque a ninguna otra persona.**
- **Mantenga a cualquier observador a una distancia prudente del área de trabajo.**
- **Tanto el operario como los observadores deberán llevar vestimenta de protección.**
- **Dirija el aire de escape de forma que no despida aire ni partículas de la pieza de trabajo sobre el operario o los observadores.**
- **Sujete bien la herramienta y esté listo para contrarrestar cualquier movimiento súbito o inesperado con las dos manos.**
- **Mantenga los dos pies en el suelo para conservar el equilibrio.**
- **Suelte el dispositivo de arranque y parada si el suministro de aire se ve interrumpido.**
- **Utilice solo los lubricantes que se especifican en este documento.**
- **Se necesitan gafas de seguridad; se recomiendan guantes y ropa protectora.**
- **Póngase un casco protector cuando trabaje por encima de su cabeza.**
- **Cuando trabaje a cierta altura, sea consciente de las cosas por debajo de usted y a su alrededor.**
- **Cuando no utilice la he rramienta, apague el suministro de aire y apriete el gatillo o palanca para soltar la presión de aire. Si no se va a utilizar la herramienta durante un período de tiempo prolongado, lubríquela, desenchúfela de la línea de suministro de aire y guárdela en un lugar seco a temperatura moderada.**
- **El aire bajo presión puede causar heridas graves.**
- **Cuando no se utilice la herramienta, se cambien los accesorios o se hagan reparaciones, cierre el suministro de aire, vacíe la presión de aire de la manguera y desconecte la herramienta del suministro de aire.**
- **No dirija el aire ni hacia usted ni hacia ninguna otra persona.**
- **Si se utilizan acoplamientos de torsión (acoplamientos de garras), también deberán instalarse pasadores y un cable de sujeción como protección en caso de que la manguera se suelte de la herramienta o de otra manguera.**
- **No agarre la herramienta por la manguera.**
- **Las herramientas deben guardarse en un lugar alto y seco cerrado con llave para que los niños no puedan alcanzarlas.**

Los peligros presentes en las áreas de trabajo pueden causar lesiones.

Riesgo de latigazos de las mangueras de aire comprimido.

- **Sujete bien las líneas de aire.**
- **Revise regularmente la manguera de aire y las conexiones en busca de señales de desgaste.**
- **No conecte acoplamientos de conexión rápida directamente a la herramienta.**
- **Utilice una manguera de aire de un metro y medio (60 pulgadas) como máximo.**

Si la manguera de aire comprimido se suelta y empieza a sacudirse puede provocar lesiones.

Los usuarios poco experimentados pueden crear peligros.

- **Sujete la pieza de trabajo con una abrazadera o tornillo de banco siempre que sea posible.**
- **Utilice la herramienta adecuada para cada tarea. No utilice una herramienta demasiado ligera o demasiado pesada.**
- **No fuerce la herramienta.**
- **Opere las herramientas neumáticas a la presión de aire máxima indicada en psig/bar/kPa.**
- **El usuario deberá adoptar prácticas seguras y respetar los requisitos legales locales, regionales y nacionales al instalar, utilizar y mantener esta herramienta.**

El uso incorrecto puede causar lesiones.

Las reparaciones incorrectas y la falta de mantenimiento pueden resultar peligrosas.

- **Desconecte la herramienta del suministro de aire antes cambiar la muela o hacerle cualquier mantenimiento.**
- **No modifique la herramienta ni haga reparaciones provisionales. Utilice *Snap-on* piezasderepuestogenuinasexclusivamentecon fines de mantenimiento y reparación. Las tareas de mantenimiento y reparación deberán dejarse en manos de técnicos especializados.**
- **No utilice la herramienta si vibra en exceso, emite ruidos extraños, tiene piezas sueltas o muestra algún otro tipo de desperfecto.**
- **Si la herramienta no funciona debidamente, deje de utilizarla de inmediato y llévela a reparar. Si no resulta práctico retirarla de servicio, cierre el suministro de aire, escriba una etiqueta de advertencia y póngasela a la herramienta.**
- **No desmonte los dispositivos de seguridad que haya instalado el fabricante (guardarruedas, gatillos de seguridad, limitadores velocidad, etc.).**
- **Si la herramienta se estropea y no es posible repararla, desmóntela y limpie la grasa de las piezas. Luego, divida las piezas por material y recíclelas.**

El uso de piezas incorrectas, y las reparaciones y mantenimiento inadecuados pueden provocar lesiones.

Herramienta de corte Mensajes de seguridad

⚠ADVERTENCIA

El uso de accesorios de corte dañados o incorrectos puede hacer que salgan partículas despedidas.

- **Al cortar, la pieza debe sujetarse de forma que el corte sea de un ancho constante o creciente.**

- **Si la muela se queda atascada en la ranura de corte, apague la rectificadora e intente liberarla. No encienda la rectificadora hasta que no la haya desatascado. Compruebe que la muela no esté dañada y que esté bien enganchada. Los daños no siempre son visibles; si necesita aplicar una fuerza excesiva para sacar la muela, reemplácela para evitar fallos.**
- **Asegúrese de que las chispas y las partículas que salen despedidas no creen peligros.**
- **No utilice accesorios de corte desportillados, agrietados o desequilibrados.**
- **Utilice accesorios clasificados para las RPM(o más) de la herramienta concreta.**
- **Apriete bien los accesorios en el husillo antes de utilizar la herramienta.**
- **La muela debe ser del tamaño y tipo adecuados para la herramienta.**
- **Inspeccione la moleta cortante antes de usarla. No la utilice si puede haberse caído o si está astillada, agrietada, dañada, etc.**
- **Antes de usar la herramienta, compruebe que la muela esté bien montada y apretada. Haga funcionar la rectificadora un minuto como mínimo sin ninguna carga para que la muela se asiente y confirmar que está bien montada. Si siente una vibración anormal, detenga la herramienta de inmediato e identifique el problema.**
- **No deje que el extremo del eje toque la brida superior; compruebe las dimensiones de la muela y asegúrese de que su grosor sea superior al área de guía del eje.**
- **Cuando se empleen productos abrasivos con adaptadores reductores, el adaptador nunca debe tocar la superficie de la brida. Además, el operador deberá asegurarse de que la fuerza de fijación sea suficiente para evitar que la muela resbale.**
- **No toque la muela durante y después de usarla, ya que podría quemarse o cortarse.**
- **Guarde y manipule la herramienta con cuidado de acuerdo a las instrucciones del fabricante de la muela.**
- **Apunte la herramienta en dirección contraria a su cuerpo cuando opere la herramienta con accesorios.**
- **Las chispas que se generan al moler pueden prender fuego a la ropa y provocar quemaduras graves. Tenga cuidado de que no le caigan chispas en la ropa. Póngase ropa pirorretardante y tenga a mano un cubo de agua.**
- **Se requiere el uso de guardas.**

Las partículas despedidas pueden provocar lesiones.

Si se aplica fuerza en el lateral de los discos de corte pueden romperse.

- **No esmerile por el lado del disco de cortar.**

La rotura de un disco puede causar lesiones.



Los metales rectificados crean chispas que pueden encender materiales inflamables y vapores.

- **Sólo rectifique metales si en el área no hay combustible o materiales explosivos, o vapores.**

Las explosiones y los incendios pueden producir lesiones.

GUARDE ESTAS INSTRUCCIONES

Especificaciones

Especificaciones a 6,2 barios/620 kPa

Potencia.....0,50
Velocidad libre de operación
PTC250.....23.000 RPM
Presión de aire recomendada.....620 kPa
Consumo de aire.....3,2 cfm (23 SCFM)
Tamaño de la rosca de la entrada de aire.....
.....1/4"-18 NPT
Tamaño de la manguera del suministro de aire, diámetro interno mínimo.....9,5 mm
Dimensiones
Longitud.....183 mm
Diámetro de la moleta.....75 mm
Peso.....0,73 kg
Ruido* (*Artículo probado de acuerdo con la norma ISO 15744:2008*)
Nivel de presión de sonido (A)
PTC250.....84,9 dB
Incertidumbre.....3,0 dB
Nivel de potencia de sonido (A)
PTC250.....96,5 dB
Incertidumbre.....3,0 dB
Vibración* (*Artículo probado de acuerdo con la norma ISO 28927-4:2010*)
Nivel de vibración
PTC250.....7,55 m/s^2
Incertidumbre.....0,62 m/s^2

**Estos valores declarados se obtienen mediante pruebas de laboratorio en base a las normas especificadas y no deben utilizarse para evaluaciones de riesgo. Los valores medidos en cada lugar de trabajo pueden ser superiores. Los valores y el riesgo de lesiones de cada usuario individual son únicos y dependen del entorno y de la forma en que trabaja cada persona, la pieza de trabajo y el diseño de la estacióndetrabajo, así comodel tiempodeexposición y la condición física del usuario.*

Snap-on no puede hacerse legalmente responsable de las consecuencias del uso de los valores declarados, en vez de valores que reflejen el grado de exposición real, determinados mediante una evaluación de riesgos individual, en una situación de trabajo sobre la cual no tiene control.

Aplicación

La herramienta de corte PTC250 de ***Snap-on*** es ideal para multitud de aplicaciones de corte industriales y del automóvil. Si se emplean moletas abrasivas con clasificación 23.000 RPM o superior, la cortadora puede utilizarse para cortar tuberías, planchas de metal y pernos. La guarda con retén puede girarse hasta la posición más segura y conveniente.

La cortadora incluye un motor de aire termoequilibrado (patente 5,383,771) que regula la temperatura de la superficie de la herramienta para mayor comodidad. La cubierta de elastómero es parte integral de la herramienta y no debe desmontarse.

Suministro de aire

Las herramientas de aire funcionan mejor con aire limpio, libre de humedad y bien lubricado a una presión constante de 90 psig (620 kPa).

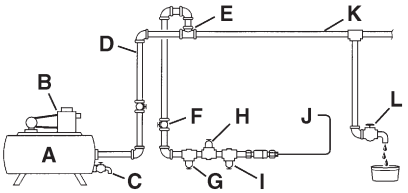

Figura 1: Sistema de suministro de aire recomendado

A – Tanque receptor, 40 galones mínimo
B – Compresor, capacidad suficiente
C – Drenaje diario
D – Tuberías y conexiones, 1/2 plg. mínimo
E – Admisión de aire superior
F – Válvula de cierre, fácil de alcanzar
G – Filtro
H – Regulador de aire, fijar a presión de operación
I – Lubricador
J – Conexión de la herramienta neumática
K – Colector bajo
L – Drenaje diario

Sistema de tuberías

El sistema de tuberías debe ser lo suficientemente largo como para evitar caídas de presión excesivas en condicio- nes de flujo máximo. Todas las conexiones de las tuberías y las salidas de manguera deben ser de 12,7 mm (1/2 pul- gada) y deberán distribuirse de forma que no haya puntos bajos donde pueda acumularse agua que no pueda dre- narse a diario.

No deben utilizarse mangueras de aire de menos de 9,5 mm (3/8 plg.) de diámetro interior o que sean demasiado largas, ya que la caída de la presión en condiciones de flujo máximo podría afectar el rendimiento.

Se pueden adquirir accesorios para conexiones estancas. El AHC24 Quick Coupler y los adaptadores AHC24M y AHC24F de ***Snap-on*** son los accesorios recomendados para esta herramienta neumática.

Compresor de aire

El compresor de aire debe te ner la suficiente capacidad como para generar 3,2 CFM a 90 psig (620 kPa) en cada salida cuando la herramienta está en funcionamiento. El tanque receptor necesita tener la capacidad suficiente como para equilibrar las subidas en cada herramienta.

Filtro

Debe emplearse un filtro AHR424, o equivalente, de ***Snap-on*** para asegurar que el aire que llega a la herramienta esté limpio. El agua, la suciedad y los sedimentos actúan como abrasivos y pueden dañar el compensador. Debe instalarse un filtro entre el compresor y el regulador de aire y el lubricador de aire.

Regulador de aire

Se necesita presión de aire regulada para que la herra- mienta neumática funcione correctamente. El regulador AHR426 de ***Snap-on***, o uno similar, ajustará y mantendrá la presión de aire de 90 psig (620 kPa) recomendada. Una presión inferior a 90 psig reduce la eficiencia, mientras que una superior aumenta la velocidad por encima de la capa- cidad nominal, lo que podría dañar el compensador. Com- pruebe la presión de aire en el regulador cuando utilice el compensador normalmente.

Lubricador de la línea de aire

Nota: *no deben utilizarse aceites pesados ya que esto podría hacer que la herramienta se calara y rindiera menos.*

El método preferido para lubricar el motor de aire es con un lubricador para líneas de aire como por ejemplo el AHR428 de ***Snap-on***. Debe llenarse con aceire para motores de aire IM6 de ***Snap-on*** o cualquier otro aceite SAE-10Wde un grado adecuado.

Si no se utiliza un lubricador para líneas de aire, el motor podrá lubricarse todos los días antes de utilizarse con una inyección de 7 ml (1/4 oz.) de aceite para motores de aire IM6 en la admisión de aire del compensador. El aceite IM6 ha sido formulado especialmente para herramientas neumáticas y no se necesita ningún disolvente limpiador.

Limpieza

Si la unidad se pone lenta, aplique todos los días antes de utilizar la herramienta y al final de la jornada 3 ó 4 chorritos de aceite para motores de aire IM6 en la admisión de aire.

Filtro de aire

El manguito de admisión de aire desmontable en la parte posterior de la herramienta lleva un filtro de aire. Para limpiarlo, desmonte el manguito y utilice la manguera de aire para limpiar el polvo y otras partículas de la rejilla y el manguito. Antes de volver a instalar el manguito, compruebe que el anillo esta nco esté intacto. Si está dañado, reemplácelo con uno nuevo para evitar fugas de aire. Apriete el manguito de la admisión de aire a 90-150 lb. ins. (16 N•m).

Regulador de potencia/velocidad

➡ La herramienta de corte gira hacia la derecha desde el punto de vista del operador.

La potencia y la velocidad pueden ajustarse con el tornillo regulador situado en el lateral opuesto a la palanca reguladora. Los diez ajustes del regulador ofrecen velocidades en vacío de entre 10.000 y 23.000 rpm. Si se gira el tornillo hacia la derecha se aumenta la potencia y la velocidad, mientras que girarlo hacia la izquierda las disminuye. Compruebe

periódicamente con un tacómetro de contacto la velocidad de la herramienta, sin la muela puesta, para verificar que no supere la velocidad nominal de la herramienta. Si la velocidad medida supera la nominal, deje de usarla y envíesela a ***Snap-on*** Tools Company para su evaluación y reparación. Además, revise regularmente la brida para comprobar que no tenga grietas, irregularidades, deformaciones ni ningún otro desperfecto y que sea del tipo correcto para la herramienta. También es importante verificar que el nivel de vibración sea normal. Revise el eje para comprobar que esté en buenas condiciones y no se haya desgastado. Cambie las piezas desgastadas o dañadas. Haga todas las comprobaciones anteriores después de un mantenimiento.

Guarda metálica

La guarda de la moleta puede girarse para colocarla en la posición más segura y conveniente para la tarea que se va a realizar. No se necesita ninguna herramienta especial ni hace falta desmontarla. No opere nunca la herramienta sin la guarda puesta. Con esta herramienta, utilice únicamente muelas abrasivas de 3 pulgadas Tipo 41 (también llamadas moletas cortantes Tipo 1).

Deflector de escape

Antes de encender la herramienta, el deflector de escape, situado en la parte posterior, debe orientarse de forma que dirija la salida de aire en dirección opuesta al operario, otro personal y fuentes de llamas.

Sugerencias para el operario

1 – Lea los mensajes de seguridad.

2 – Antes de conectar la manguera de aire a la herramienta de corte, vacíe la línea de aire para evitar que entren en la herramienta suciedad y humedad.

3 – Compruebe quelamoleta no tengadesperfectos antes de utilizarla.

4 – Reemplácela cuando se haya desgastado un tercio de su tamaño original.

5 – Utilice moletas para 23.000 RPM o más.

6 – Cuando instale una moleta nueva, deje que funcione libremente durante un minuto como mínimo antes de empezar a utilizarla.

7 – No aplique fuerza excesiva a la moleta al cortar ni deje que se caliente el objeto que está cortando. Aplique una presión ligera y constante o intermitente y momentánea.

8 – Apriete el tornillo de sombrerete a 80-100 pulgadas/.libra.

Snap-on PTC250
カットオフツール

CE

JA

安全に関する情報

このツールの設置、操作、補修、修理を行う前に、ここに記載されている指示をお読みください。本書は、いつでも参照できる場所に保管してください。

安全に関するお知らせ

Snap-on Tools Company は、妥当な状況でのエアツールの操作、補修、修理を行う場合に発生する安全情報を提供します。手順や使用するツール、材質に関して熟知し、手順、ツール、材質が自分自身および作業場にいるその他の人物、あるいはツール自体の安 全を脅かさないよう安全を確保することは、ユーザーおよび補修技術者の責任です。

パワーツールの安全

⚠警告

スナップオン・パワーツールには、ガン、出生異常、その他の生殖異常を引き起こすことが米国カリフォルニア州にて認識された化学物質が含まれる場合があります。



パワーツールやアクセサリーを誤った方法で使用すると、ツールが破損するおそれがあります。

- **パワーツールを使用する前に、使用説明書をお読みください。**
- **新しいユーザーまたは経験の浅いユーザーにツールを譲渡する場合は、これらの使用説明書を必ず添えてください。**
- **ツールは定期的に点検し、定格、マーキング、ラベルが読める状態であることを確認します。**
- **ラベルを剥がさないでください。損傷したラベルは交換してください。**
- **交換用ラベルについては、*Snap-on Tools Company* までご依頼ください。**

損傷したツールを使用すると、怪我を招くおそれがあります。



パワーツールの使用中に、粒子が飛び散ることがあります。

- **ユーザーおよび近くにいる人物は安全ゴーグルを装着してください。**
- **使用に合わせて必要な保護レベルを確認してください。**

飛び散る粒子が怪我を招くおそれがあります。



パワーツールはノイズを発します。

- **ユーザーおよび近くにいる人物は聴覚保護用具を装着してください。**
- **リスクを減らすための適切な管理には、作業時に発生する高レベルの騒音を防ぐために材料を湿らせるなどの処置も含まれます。**
- **この説明書で推奨されているとおりにツールを操作、維持管理することで、不必要な騒音の増加を防ぐことになります。**
- **ツールを操作する前に、ツールにサイレンサーが装備されており、良好な動作状態になっていることを確認してください。**
- **寒冷な環境で使用するときは、温かい衣服を着用してください。手足は濡れていない状態に保ってください。**

長時間ノイズにさらされると聴覚が低下するおそれがあります。



パワーツールは振動します。

- **長期間の振動や反復運動、快適でないポジションは避けてください。不快、しびれ、痛みを感じたら、ツールの使用を停止してください。使用を再開する前に、医学的なアドバイスを受けることをお勧めします。**
- **手を保護するために手袋を着用してください。**
- **グラインダーを使用するときは、作業者は作業しやすい姿勢を取り足場を安定させるようにし、窮屈でバランスの悪い姿勢を避けるようにしてください。作業者は、不快感や疲労を防ぐため、長時間の作業中には姿勢を変えるようにしてください。**
- **作業者が、継続または再発する不快感、痛み、チクチク感、麻痺、ヒリヒリ感、または凝りを感じる場合はこのような症状を無視せず、雇用者に症状を通知し、医師の診断を受けるようにしてください。**
- **この説明書で推奨されているようにツールを操作、維持管理することで、振動レベルの増加を避けることになります。**
- **ホイールが加工物の上でガチガチ鳴らないようにしてください。振動が大きく増加する原因となります。**
- **不必要な騒音の悪化を防止するため、消耗品や挿入部品は、取扱説明書に従って選択、維持、交換してください。**
- **可能であれば、ツールの重量をスタンドまたはバランサーで支持してください。**
- **ツールを軽く安全に握って支えてください。これは、反動を抑えるのにちょうど良い強さで握る必要があり、あまりしっかり握ると作業者に伝わる振動の量も増加するためです。**
- **研削ホイールに付属している場合は、ブロッターを使用してください。**

長期間の振動や反復運動、快適でないポジションは、怪我を招くおそれがあります。



危険な粉塵による汚染の危険があります。
- **粉塵の発生するパワーツールを使用する場合は、認定を受けた粉塵マスクまたは呼吸装置を着用してください。**
- **リスク評価には、ツールの使用により発生する粉塵や、既存のほこりを立たせる可能性を含めるようにしてください。**
- **埃や煙の排出がなるべく少なくなるよう、この説明書で推奨されているように、ツールを操作および維持管理してください。**
- **粉塵が大量に発生する際には、影響を最小限に抑えるため、排気の調整を行ってください。**
- **粉塵や有害なガスなどが発生する場所では、発生源の管理を優先してください。**
- **メーカーの指示に従って、埃や煙を抑えるためのすべての機能および付属品を正しく使用し維持管理してください。**
- **不必要な粉塵や有害ガスなどの発生を防止するため、消耗品や挿入部品は、取扱説明書に従って選択、維持、交換してください。**
- **電動紙やすり、のこぎり、研磨、ドリルの使用やその他の建築工事によって発生する粉塵には、ガン、出生異常、その他の生殖異常を引き起こすとされる化学物質が含まれる場合があります。**
- **特定の材料で作業すると、爆発的雰囲気を引き起こすおそれがある粉塵および煙霧が放出されます。**

危険な粉塵を吸引すると、怪我につながるおそれがあります。

ツールの使用中に、突然動きやポジションが変わることがあります。
- **操作の開始時と操作中には、動きが変わる場合があることを予測し、注意してください。**
- **確実なグリップを維持してください。**
- **反発力がかかる場合があることを予測してください。スタンスを調整し、ツールをしっかりと握ってください。**
- **ツールを操作する前に反転機構の位置を確認し、トリガーを押すときに回転の方向に注意してください。**

ツールの使用中に突然動きやポジションを変えると、怪我を招くおそれがあります。



物がからまる危険があります。
- **可動部分に身体を近づけないでください。**
- **ツールの操作中は、だぶついた衣服や装身具などは着用しないでください。**
- **だぶついた衣服、装身具、ネックレス、髪の毛や手袋はツールや付属部品に近づけないようにしてください。窒息、皮膚のけが、裂傷の可能性があります。**
- **長髪をカバーする毛髪保護用具を着用してください。**
- **トリガーに指を添えてツールを携帯しないでください。**
- **ツールの電源を入れる前に、調整キーまたはレンチを外してください。**
- **ロック、テープ、ワイヤーなどを使って、トリガーをON 位置で固定しないでください。**
- **ハンドルは乾燥した清潔な状態に保ち、オイルやグリースが着かないように注意してください。**
- **アクセサリーを交換する場合は、空気供給の電源を切り、ツールへの接続を外してください。**

物がからまると、怪我を招くおそれがあります。



可燃性の気体は、爆発を招くおそれがあります。
- **可燃性の気体、ガス管、ガスタンクの近くでツールを使用しないでください。**
- **ツールの排気口が炎や熱い表面に向かないように注意してください。**
- **ツールの潤滑に、灯油、ディーゼル、ジェット燃料など、可燃性または揮発性の物質を使用しないでください。**
- **推奨されている潤滑油のみをご使用ください。**

爆発や発火は、怪我を招くおそれがあります。

潤滑油は、排気とともに放出されます。
- **ツールは、通気のよい場所で使用してください。**
- **排気を吸わないように注意してください。**

潤滑油の蒸気を含む排気は、怪我を招くおそれがあります。



感電の危険があります。
- **通電している回路、またはその近くで使用しないでください。**
- **このツールは、感電に対して絶縁されていません。**

感電は、怪我を招くおそれがあります。

作業場での危険にはご注意ください。
- **作業場は清潔に保ち、明るい照明を使用してください。**
- **ツールの操作時には、注意を払い、一般常識を忘れないでください。疲労しているとき、医薬品、ドラッグ、アルコールの影響を受けているときには操作を行わないでください。**
- **緊急時にツールに供給される空気を遮断できるよう、ツールを使用する前に、遮断装置が電源に接続されていて簡単にアクセスできる場所にあることを確認します。**
- **作業場での怪我の主な原因は滑り、つまずき、転倒です。ツールの使用により滑りやすくなった場所や、エアホースでのつまずきには注意してください。**
- **よく知らない環境では、常に慎重に進めてください。電線やガス配管などの危険が隠れているおそれがあります。**
- **このツールは、爆発の危険性のある環境の中で使用することを意図していません。**
- **ツールの使用中は、損傷するような電力ケーブルまたはガス管がないよう確認してください。**
- **付属品の動きが止まるまで、ツールを置かないでください。**
- **作業者および保守管理者は、身体的にツールの体積、質量および動力を扱うことができる必要があります。**

- **身体を伸ばして遠い場所で操作しようとしないでください。つねに、正しい足場とバランスを保つよう心がけてください。**
- **付近にいる人物がツールに触れないよう注意してください。**
- **付近にいる人物と作業エリア間で、安全な距離を保ってください。**
- **ユーザーも付近にいる人物も保護用具を装着してください。**
- **直接排気は、排気や粒子がユーザーや付近の人物に当たらないよう工夫されています。**
- **ツールを正しく持ち、突然 の予期せぬ動きに対処できるよう、両手を使えるように準備してください。**
- **足場を安定させて、常にバランスのとれた姿勢を維持してください**
- **エアーの供給が中断した場合は、起動停止装置を解放します。**
- **この説明書で指定されている潤滑剤のみを使用してください。**
- **保護メガネが必要です。手袋と保護作業着の着用を推奨します。**
- **頭上で作業するときは、安全ヘルメットを着用してください。**
- **高い場所で操作する場合は、自分の下方や周辺にも注意を払ってください。**
- **ツールを使用していないときは、空気の供給を切り、トリガーまたはレバーを押して空圧を解放してください。ツールを長期間使用しない場合は、潤滑油を注し、空気の供給ラインから取り外し、適度な温度の乾燥した場所に保管します。**
- **圧力のかかった空気は重大な怪我の原因となる恐れがあります。**
- **ツールを使用しない場合、付属部品の交換時、また修理の際には、常に給気システムをオフにし、圧力ホースの水抜きを行い、給気システムからツールを外してください。**
- **エアを絶対に自分や他人に向けないでください。**
- **汎用ツイストカプラ（鉤爪カプラ）を使用する場合は、常にロックピン、継ぎ手外れ止め装置を使用し、ホース同士またはホースとツールの継ぎ手破断による事故防止対策をとるようにしてください。**
- **ホースを引っ張ってツールを運ばないでください。**
- **ツールを使用していないときは、子供の手の届かない乾燥した場所に鍵をかけて保管してください。**

作業場の危険は、怪我を招くおそれがあります。

圧力のかかった空気ホースにはじかれる危険があります。

- **ホイールの交換またはツールの整備前には、エアーの供給部からツールを切り離してください。**
- **空気のラインはしっかりと接続してください。**
- **空気のホースと接続器具が磨耗していないかを定期的に確認してください。**
- **クイック接続器具をツールに直接接続しないでください。**
- **150cm（60 インチ）を超えるウィップ空気ホースを使用しないでください。**

圧力のかかった空気ホースにはじかれると、怪我を招くおそれがあります。

未経験のユーザーは危険を招くおそれがあります。

- **可能な限り、クランプや万力を使用して、作業している物体を固定させてください。**
- **正しいツールを使用してください。作業に軽すぎるまたは重すぎるツールは使用しないでください。**
- **ツールに無理な力を加えないでください。**
- **ツール固有の最大圧（psig/ バール/kPa）で操作してください。**
- **このツールを設置、使用、保守する場合は、安全対策を施し、すべての地方、地域、国の法律に従ってください。**

不正な使用は、怪我を招くおそれがあります。

不十分な修理や保守の不足は、危険を招くおそれがあります。

- **改造したり、一時的な修理をしたりしないでください。保守や修理には、Snap-on 純正の交換部品をご使用ください。補修や**
- **修理は、研修を受けた担当者のみが行います。**
- **ツールが異常に振動する、異常なノイズを発する、部品が緩んでいる、または何らかの損傷がある場合は、使用しないでください。**
- **ツールが異常な動作をする場合は、使用を中止し、補修および修理を直ちに依頼してください。ツールの除去が可能でない場合は、空気の供給を遮断し、使用しないよう警告するタグをツールに付けておきます。**
- **製造元が装着した安全装置（ホイールガード、安全トリガー、速度制御装置など）を取り外さないでください。**
- **修理できない状態に損傷した場合は、解体し、潤滑油を拭き取ります。その後、すべての部品を材質によって分別し、リサイクルしてください。**

不正な部品、修理、保守は、怪我を招くおそれがあります。

カットオフツール 安全に関するお知らせ

⚠警告

損傷のある、または不正なカットオフアクセサリーを使用すると、粒子が過度に飛び散ることがあります。

- **切断するときは、加工物を固定し、切断中に幅が一定または増加するようにします。**
- **切断スロットの中でホイールが動かなくなった場合は、グラインダーをオフにして、ホイールが自由に動くようにします。ホイールを自由にする際にはグラインダーを操作しようとしないでください。ホイールが正しく取り付けられており損傷していないことを確認します。ホイールの損傷は目に見えないものもあります。ホイールを外すために過剰な力が必要な場合は、ホイール損傷を防ぐために交換する必要があります。**
- **欠けている、ひび割れている、損傷している、またはアンバランスなカットオフアクセサリーを使用しないでください。**

- **使用による火花や破片で危険な状態にならないよう気をつけてください。**
- **ツールの毎分回転数（製品固有）以上で定格されているアクセサリーを使用してください。**
- **カットオフツールを操作する前に、アクセサリーをスピンドルにしっかりと締め付けてください。**
- **ツールに合った正しいサイズおよびタイプのホイールを使用してください。**
- **使用前に切断ホイールを点検してください。落下したおそれがある場合、または欠け/ひび/損傷等がある場合は、そのホイールを使用しないでください。**
- **ホイールは必ず使用前に、正しく取り付けて締め付けてください。グラインダーを1分以上負荷なしで運転して、ホイールが納まるようにし、正しく取り付けられていることを確認します。異常な振動が起こった場合は、すぐにツールの操作をやめて、問題を特定するようにしてください。**
- **ホイールの寸法を点検し、ホイールがスピンドルのパイロットエリアよりも必ず厚くなるよう確認し、スピンドルエンドがフランジ上部に触れるのを防止してください。**
- **研磨製品が、異径用アダプタとともに供給または使用される場合は、アダプタがフランジ表面と接触しないようにしてください。さらに、ホイールがスリップしないように十分な力でクランプしてください。**
- **使用中や使用後にはホイールは鋭く、また熱くなるため、直接ふれないでください。**
- **ホイールメーカーの指示に従って、ホイールは注意して保管し取り扱うようにしてください。**
- **カットオフツールを操作するときは、アクセサリーを身体に向けないでください。**
- **研削の火花で衣服が発火することがあり、深刻な火傷につながります。火花が衣服に落ちないように注意してください。難燃性の衣類を着用し、傍に水の入ったバケツを用意するようにしてください。**
- **必ず保護具を使用してください。**

飛び散る粒子が怪我を招くおそれがあります。



カットオフディスクの側面に力を加えると損傷する可能性があります。

- **カットオフディスクの側面を研磨しないでください。**

損傷したカットオフディスクを使用すると、怪我を招くおそれがあります。

取扱説明書は保管して おいてください。

仕様

90psig（6.2 バール、620kPa）での仕様

馬力	0.5
毎分回転数、自由速度	
PTC250	23,000 RPM
推奨空気圧	90 psig 620 kPa）
空気消費量	3.2CFM（23SCFM）
給気口ねじサイズ	1/4”-18 NPT
推奨ホース径	9.5mm（3/8インチ）（内径）
外形寸法:	
長さ	7.18”（183mm）
カッターホイール直径	3 煤i75mm）
重量	1.6 ポンド（0.73kg）
騒音*（*ISO 規格15744 によるテスト*）	
*音圧レベル（A）	84.9 dBA
不確定性、K	3.0 dBA
*音響出力レベル（A）	96.5 dBA
不確定性、K	3.0 dBA
振動*（*ISO 規格28927-4:2010 によるテスト*）	
振動レベル	7.55 m/s²
不確定性、K	0.62 /s²

これらの定格値は公表されている規格による実験室テストで得られたものであり、リスク評価に使用するには適しません。個別の作業場での測定によっては、これらの値を上回る場合があります。これらの値や個々のユーザーが被る害のリスクはそれぞれ異なり、ユーザーの作業環境と方法、加工中の部品と作業場の設計、曝露時間、およびユーザーの健康状態によって変わります。

Snap-on*では、スナップオンは記載された値の代わりに、当社が関与しないそれぞれの職場環境におけるリスクアセスメントによって決定した値を使用することについて責任を負いません。*

用途

Snap-on PTC250 カットオフツールは、自動車用および産業用のさまざまな切断用途に適しています。23,000rpm 以上で定格されているさまざまな研磨用の切断ホイールを使用すると、このカッターを使用してパイプ、板金、またはボルトを切断できます。デテント安全装置は、任意の安全かつ便利な位置に回転します。

このカッターは熱的にバランスのとられたエアモーター設計（米国特許第5,383,771 号）を備え、ツールの表面温度をより快適にします。エラストマーカバーはツールに不可欠な部分であるため、取り外さないでください。

空気の供給

エアツールは、90psig（620kPa）の安定した圧を持つ、清潔で湿気のない、潤滑された空気で最も効率よく動作します。

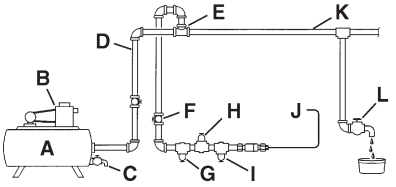

図1: 推奨給気システム

A – レシーバータンク、最小151 リットル（40 ガロン）
B – コンプレッサー、十分な容量
C – 排水、毎日
D – パイプおよび接続器具、最小 1.27mm（1/2 インチ）
E – 上部の空気取り入れ口
F – 遮断弁、簡単に届く
G – フィルター
H – 空気レギュレーター、作業圧に設定
I – 注油器
J – エアツールの接続
K – 低い位置、水のトラップ
L – 排水、毎日

パイプシステム

パイプシステムは、最大のフロー状態で過度の圧力降下を防ぐため、十分な大きさが必要です。毎日排水できない水がたまる低い位置がなくなるよう、すべてのパイプ接続器具およびホースの開口部は12.7mm（1/2 インチ）とします。

内部直径が9.5mm（3/8 インチ）未満の空気ホース、または長すぎるホースは使用しないでください。最大フロー状態で圧力が低下すると、性能が下がることがあります。

密封接続用のアクセサリーをご利用いただけます。エアツールとの使用には、***Snap-on*** AHC24 クイックカップラー、AHC24M アダプター、およびAHC24F アダプターをお勧めします。

空気コンプレッサー

空気コンプレッサーは、ツールが稼動している状態で、90psig（620kPa）において、各排気口から3.2CFM を供給するのに十分な能力が必要です。レシーバータンクには、各ツールのサージバランスをとるため、十分な容量が必要です。

フィルター

エアツールで清潔な空気を使用できるよう、***Snap-on*** AHR424 フィルターまたは相当品を使用してください。水分、土、湯垢は研磨剤となり、緩衝材に損傷を与える可能性があります。フィルター装置は、コンプレッサーと空気レギュレーター、空気注油器の間に取り付けます。

空気レギュレーター

エアツールが正しく動作するには、調整された空圧が必要です。***Snap-on*** AHR426 または相当品は、90psig（620kPa）の推奨空圧を調整し、維持できます。90psig を下回る空圧は効率を下げます。一方、この値を上回る空圧により、定格を上回る速度が発生することがあり、危険や緩衝材の損傷につながるおそれがあります。通常の状態で緩衝材を使用しながら、レギュレーターで空圧を確認してください。

空気供給への注油器

注記空気の遮断や性能の低下を招くおそれがあるため、粘度の高い油を使用しないでください。

エアモーターへの注油には、***Snap-on*** AHR428注油器などのエアライン注油器を使用することをお勧めします。また、***Snap-on*** IM6 エアモーターオイルまたは良好なグレードのSAE 10Wオイルを使用してください。

空気ライン注油器を使用しない場合は、毎日使用する前に、7ml（1/4 オンス）のIM6 エアモーターオイルを緩衝材の空気注入口に注し、エアモーターの潤滑を図ります。IM6 オイルは、エアツール用に製造されており、洗浄溶剤は必要ありません。

洗浄

装置が不調であるように思われる場合は、毎日装置を使用する前と使用後に、IM6 エアモーターオイルを緩衝材の空気注入口に3、4 回噴射してください。

空気ろ過器

空気ろ過器は、エアツールの背面にある取り外し可能空気注入口ブッシュに取り付けられています。清掃するには、ブッシュを取り外し、空気ホースを使用してスクリーンおよびブッシュからほこりなどの粒子を吹き払います。空気注入口ブッシュを再度取り付ける前に、O リングに損傷がないことを確認してください。O リングが損傷している場合は、空気の漏れを防ぐため、新しいO リングに交換してください。空気注入口ブッシュに90-150in-ib.（16 N･m）までのトルクをかけます。

パワー/ 速度レギュレーター

➡ 装置の動作が遅くなったように感じられる場合は、毎日使用前と作業終了時に、IM6エアモーターオイルをダイグラインダーの給気口に3～4滴ずつ注油します。

エアツールのパワーと速度は、本体の側面（スロットルレバーの反対側）にあるレギュレーターねじを回すことで調整可能です。レギュレーターの10 段階の設定により、自由速度をおよそ10,000～23,000rpm の範囲で調整できます。ねじを時計回りに回すとパワーと速度が増加します。反時計回りに回すとパワーと速度が減少します。適切な接触型タコメータを使用して、ホイールを付けずにツールの回転数を定期的に点検し、測定された回転数がツールの定格回転数以下になっていることを確認してください。測定された回転数が定格回転数を超える場合は、ツールの使用を中止し、チェック/修理のためにSnap-on社にお送りください。さらに、フランジを定期的に点検し、ひび、

バリ、歪みなどの損傷がないこと、およびツールに見合ったものであることを確認してください。また、簡単な点検を行い振動が正常であることを確認してください。スピンドルを定期的に点検して、良好な状態であり摩耗していないことを確認してください。摩耗または損傷している部品があれば交換してください。整備後は前述の項目を必ずすべて点検してください。

金属製安全装置

切断ホイールガードを回転すると、最も安全性が高く、手元の作業をしやすい位置に配置することができます。ツールや分解は必要ありません。ガードを付けずにこのツールを決して操作しないでください。このツールには、3インチ41型研削ホイール(タイプ1切断ホイールとも呼ばれています)だけを使用してください。

排気デフレクター

使用する前にエアツールの背面にある排気デフレクターを回し、排気をユーザー、周囲の人、および火気に向けないようにしてください。

ご使用のヒント

1– 「安全に関するお知らせ」をお読みください。
2 – 空気ホースを切断ツールに接続する前に、ほこりや水がツールに入らないようにエアラインを吹き払ってください。
3 – 使用する前にホイールに損傷がないことを確認してください。
4 – ホイールが元のサイズの1/3 まで摩耗した場合は交換してください。
5 – 23,000rpm 以上で定格されているホイールを使用してください。
6 – 新しく取り付けられたホイールは、使用する前に少なくとも1 分間無負荷で回転させてください。
7 – 切断時には切断ホイール（刃）に強い力を加えないでください。さもないと、切断している物体が加熱されます。一定の軽い圧力または断続的な（瞬間的な）圧力を加えてください。
8 – キャップスクリューを80～100 in-lbのトルク値で締め付けます。

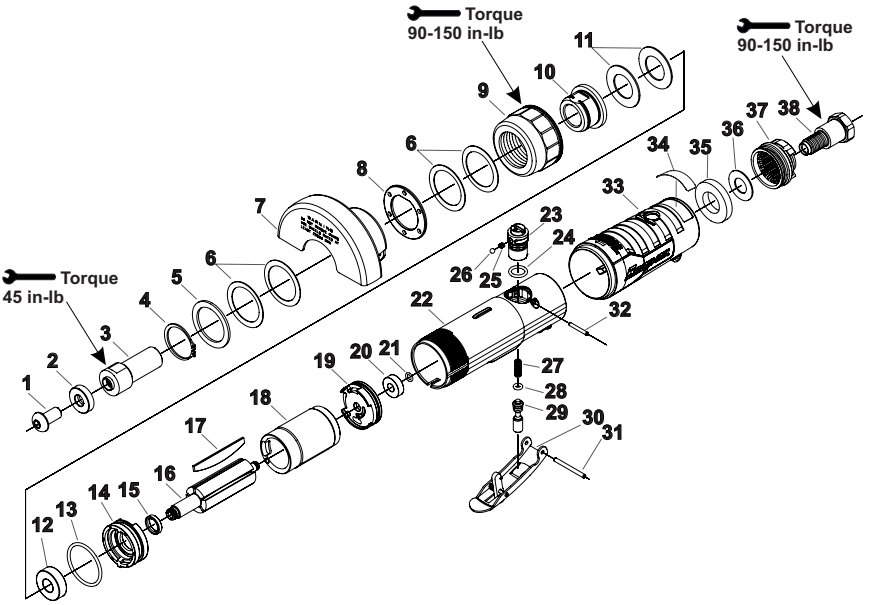

Figure 2: PTC250 Cut Off Tool

Parts Listing

Ref	Description	Qty	Part Number
1.	Socket Head Cap Screw	1	68102
2.	Washer	1	68065
3.	Adaptor - Wheel Mount	1	PT250-18B
4.	Retaining Ring	1	ME7A10
5.	Washer	1	ME5A139
6.	Disc Spring	4	ME1G15
7.	Cutoff Wheel Guard	1	PT250-19A
8.	Washer, detent	1	PT250-40
9.	Clamp Nut	1	79662
10.	Mounting Guard - Spacer	1	PT250-14B
11.	Disc Spring	2	ME1G10
12.	Bearing	1	ME11A12
13.	O-ring	1	ME7B93
14.	Front End Plate	1	PT200-4B
15.	Spacer, Front End Plate	1	PT200-10B
16.	Rotor	1	PT200A6
17.	Vane	5	PT200A30
18.	Cylinder Liner	1	PT200-7A
19.	Rear End Plate	1	PT200-5A
20.	Bearing	1	ME11A35
21.	O-ring	1	ME7B74
22.	Housing	1	PT200-1
23.	Air Regulator	1	PT200-12
24.	O-Ring	1	14290
25.	Compression Spring	1	ME1A189
26.	Steel Ball	1	ME9A14
27.	Compression Stem Spring	1	ME1A227
28.	O-ring	1	14323
29.	Trigger Valve Stem	1	PT200-11A
30.	Paddle Assembly	1	PT250-100
31.	Roll Pin	1	SP30219
32.	Spiral Pin	1	ME2C77
33.	Jacket (Red)	1	PTGR200-100
	Jacket (Green)	1	PTGR200G100
	Jacket (Gun Metal)	1	PTGR200GM100
	Jacket (High Vis)	1	PTGR200HV100
	Jacket (Orange)	1	PTGR2000100
34.	Warning Label	1	67408
35.	Muffler	1	PT200Y-13
36.	Disc Spring	1	ME1G13
37.	Air Deflector	1	PT200-23
38.	Inlet Bushing Assy.	1	ME6F5

Not Shown:

Hex Wrench 3/16"		1	30506B
Wrench 11/16"		1	30466

NOTES:

EN

EU DECLARATION OF CONFORMITY

This declaration of conformity is issued under the sole responsibility of the manufacturer:
Snap-on Tools Company
2801 80th Street
Kenosha, WI 53141-1410, U.S.A.

Object of declaration:
Product: **Cut-off Tool**
Model No: **PTC250X Series**
Serial Number: 1840XXXX-->XXXXXXXX
The object of the declaration described above is in conformity with the relevant Union harmonisation legislation;
Machinery Directive: 2006/42/EC
References to the relevant harmonised standards used or references to the specifications in relation to which conformity is declared:
Safety: ISO 11148-7:2012(E)
Vibration: ISO 28927-4:2010
Noise: ISO 15744:2008

The authorized representative located within the community is:
Matthew Law
Snap-on Tools Ltd
Telford Way Industrial Estate
Kettering, Northants
NN16 8SN
United Kingdom

Signed for and on behalf of the above named manufacturer:
Place and date of issue:
Kenosha WI 53141-1410, USA
08-2015
Name, function: **John Fuhreck**
Director of Engineering - Power Tools

Signature:



NL

EU-VERKLARING VAN OVEREENSTEMMING

Voor de afgifte van deze verklaring van overeenstemming is uitsluitend de fabrikant verantwoordelijk:
Snap-on Tools Company
2801 80th Street
Kenosha, WI 53141-1410, VS

Onderwerp van de verklaring:
Product: **Snijwerktuig**
Modelnr.: **PTC250X**
Serienummer: 1840XXXX-->XXXXXXXX
Het onderwerp van de bovenstaande verklaring voldoet aan de relevante harmonisatiewetgeving van de Europese Unie:
Machinerichtlijn: 2006/42/EG
Verwijzingen naar de relevante gebruikte geharmoniseerde normen of verwijzingen naar de specificaties waarmee overeenstemming wordt verklaard:
Veiligheid: ISO 11148-7:2012(E)
Trilling: ISO 28927-4:2010
Geluid: ISO 15744:2008

De in de Gemeenschap gevestigde gevolmachtigde vertegenwoordiger is:
Matthew Law
Snap-on Tools Ltd
Telford Way Industrial Estate
Kettering, Northants
NN16 8SN
Verenigd Koninkrijk

Getekend voor en namens bovenstaande fabrikant:
Plaats en datum van uitgifte:
Kenosha, WI 53141-1410, VS
08-2015
Naam, functie: **John Fuhreck**
Director of Engineering - Power Tools

Handtekening:



www.snapon.com

Trademark Acknowledgements
Snap-on© is a registered trademark of ***Snap-on*** Incorporated

www.snapon.com

Verwijzingen naar handelsmerken
Snap-on© is een gedeponeerd handelsmerk van ***Snap-on*** Incorporated

FR

DÉCLARATION DE CONFORMITÉ POUR L'UNION EUROPÉENNE

Cette déclaration de conformité est établie sous la seule responsabilité du fabricant :
Snap-on Tools Company
2801 80th Street
Kenosha, WI 53141-1410, É.-U.

Objet de la déclaration:
Produit : **Meuleuse tronçonneuse**
Modèle : **PTC250X**
Numéro de série : 1840XXXX-->XXXXXXXX
L'objet de la déclaration décrit ci-dessus est en conformité avec la législation d'harmonisation européenne pertinente :
Directive sur les machines : 2006/42/EC
Les références aux normes harmonisées utilisées ou référencées dans les spécifications en vertu desquelles la conformité est déclarée :
Sécurité : ISO 11148-7:2012(E)
Vibration: ISO 28927-4:2010
Bruit : ISO 15744:2008

Le représentant agréé dans la communauté est :
Matthew Law
Snap-on Tools Ltd
Telford Way Industrial Estate
Kettering, Northants
NN16 8SN
Royaume-Uni

Signé pour et au nom du fabricant nommé ci-dessus:
Lieu et date de délivrance:
Kenosha, WI 53141-1410, É.-U.
08-2015
Nom, fonction: **John Fuhreck**
Directeur ingénierie – Outils électriques

Signature:

www.snapon.com

Marques déposées
Snap-on® est une marque déposée de ***Snap-on*** Incorporated

DE

EU-KONFORMITÄTSERKLÄRUNG

Diese Konformitätserklärung wird unter der alleinigen Verantwortung des Herstellers herausgegeben:
Snap-on Tools Company
2801 80th Street
Kenosha, WI 53141-1410, USA

Gegenstand der Erklärung:
Produkt: **Trennschleifwerkzeug**
Modell-Nr.: **PTC250X**
Seriennummer: 1840XXXX-->XXXXXXXX
Der Gegenstand der oben genannten Erklärung erfüllt die einschlägigen Harmonisierungsrechtsvorschriften der Union:
Maschinenrichtlinie: 2006/42/EG
Verweise auf die verwendeten einschlägigen harmonisierten Normen oder Bezugnahme auf Spezifikationen, anhand derer die Konformität erklärt wird:
Sicherheit: ISO 11148-7:2012(E)
Schwingungsemission: ISO 28927-4:2010
Geräuschemission: ISO 15744:2008

Der Bevollmächtigte innerhalb der Gemeinschaft ist:
Matthew Law
Snap-on Tools Ltd
Telford Way Industrial Estate
Kettering, Northants
NN16 8SN
Vereinigtes Königreich

Für und im Namen des oben genannten Herstellers unterzeichnet:
Ort und Datum der Ausstellung:
Kenosha, WI 53141-1410, USA
08-2015
Name, Funktion: **John Fuhreck**
Technischer Direktor – Power Tools

Unters chrift:

www.snapon.com

Markenhinweise
Snap-on® ist eine eingetragene Marke von ***Snap-on*** Incorporated

IT

DICHIARAZIONE DI CONFORMITÀ EU

La presente dichiarazione di conformità è stata rilasciata ad esclusiva responsabilità del produttore:
Snap-on Tools Company
2801 80th Street
Kenosha, WI 53141-1410, Stati Uniti

Oggetto della dichiarazione:
Prodotto: **Utensile di taglio**
Modello n.: **PTC250X**
Numero di serie: 1840XXXX-->XXXXXXXX
L'oggetto della dichiarazione sopra indicata è conforme alle norme comunitarie armonizzate in materia:
Direttiva Macchine: 2006/42/CE
Riferimenti alle pertinenti norme armonizzate utilizzate o riferimenti alle specifiche in relazione alle quali è stata rilasciata la conformità:
Sicurezza: ISO 11148-7:2012(E)
Vibrazioni:ISO 28927-4:2010
Rumore: ISO 15744:2008

Il mandatario stabilito nella Comunità è:
Matthew Law
Snap-on Tools Ltd
Telford Way Industrial Estate
Kettering, Northants
NN16 8SN
Regno Unito

Firmato in nome e per conto del produttore soprannominato:
Luogo e data di rilascio:
Kenosha, WI 53141-1410, Stati Uniti
08-2015
Nome, carica: **John Fuhreck**
Direttore tecnico - Elettroutensili

Firma:

www.snapon.com
Marchi registrati
Snap-on® è un marchio depositato della ***Snap-on*** Incorporated

ES

DECLARACIÓN DE CONFORMIDAD DE LA UE

Esta declaración de conformidad se emite bajo la responsabilidad exclusiva del fabricante:
Snap-on Tools Company
2801 80th Street
Kenosha, WI 53141-1410, EE. UU.

Objeto de la declaración:
Producto: **Herramienta de corte**
Modelo: **PTC250X**
Número de serie: 1840XXXX-->XXXXXXXX
El objeto de la declaración que se describe anteriormente cumple con la legislación sobre armonización de la Unión Europea:
Directiva de maquinaria: 2006/42/EC
Referencias a las normas de armonización relevantes o a las especificaciones en relación a las cuales se declara la conformidad:
Seguridad: ISO 11148-7:2012(E)
Vibración: ISO 28927-4:2010
Ruido: ISO 15744:2008

El representante autorizado que se encuentra dentro de la comunidad es:
Matthew Law
Snap-on Tools Ltd
Telford Way Industrial Estate
Kettering, Northants
NN16 8SN
Reino Unido

Firmado para el fabricante mencionado anteriormente o en su nombre:
Emitido en el siguiente lugar y fecha:
Kenosha, WI 53141-1410, EE. UU.
08-2015
Nombre, cargo: **John Fuhreck**
Director de Ingeniería - Herramientas mecánicas

Firma:

www.snapon.com
Aceptación de marcas comerciales
Snap-on® es marca registrada de ***Snap-on*** Incorporated

Snap-on®

ONE YEAR LIMITED WARRANTY

AIR TOOLS

SNAP-ON INCORPORATED WARRANTS THAT SNAP-ON POWER TOOL PRODUCTS ARE FREE FROM DEFECTS IN WORKMANSHIP AND MATERIALS. Snap-on will repair or replace these tools which fail to give satisfactory service due to defective workmanship or materials.

The warranty for Snap-on Air Tools is listed ABOVE from the date of the original purchase. Repair or replacement shall be at the election and expense of Snap-on. Except where unreasonable, the product must be returned to Snap-on or a Snap-on dealer for warranty service. Snap-on does not provide any warranty for products subjected to abnormal use. Abnormal use includes misuse, modification, unreasonable use, neglect, lack of maintenance, use in production-related service, or use after the tool is significantly worn.

Consumable products are not covered by any warranty. Consumable products are goods reasonably expected to be used up or damaged during use, including but not limited to drill bits, saw blades, grinding discs, sanding discs, knife blades, files, taps, dies, oxygen sensors and non-rechargeable batteries.

SNAP-ON SHALL NOT BE LIABLE FOR ANY INCIDENTAL, SPECIAL OR CONSEQUENTIAL COSTS OR DAMAGES INCURRED BY THE PURCHASER OR OTHERS (including, without limitations, lost profits, revenues, anticipated sales, business opportunities, goodwill, or interruption of business and any other injury or damage. Some states do not allow the exclusion or limitation of incidental or consequential damages, so the above limitation or exclusion may not apply to you. This warranty is your exclusive remedy and is in place of all other rights and remedies. You may have other rights which vary from state to state or country.

SNAP-ON INCORPORATED
Kenosha, WI 53141-1410
www.snapon.com

Trademark Acknowledgements

Snap-on© is a registered trademark of Snap-on Incorporated