PSG SANDERS
6" & 8" GEARED ORBITAL SANDERS
PSG4645/PSG4645V/PSG4845/PSG4845V
PSG4609/PSG4609V/PSG4809/PSG4809V

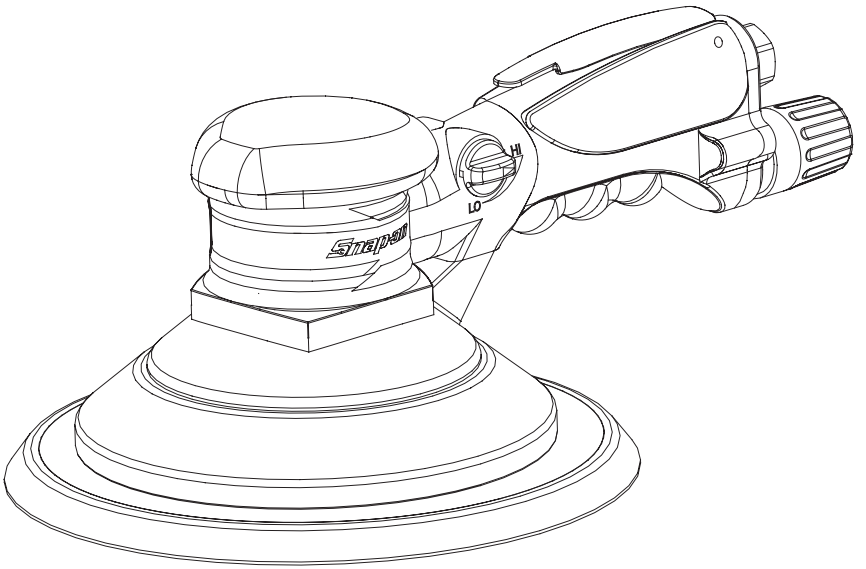

EN ORIGINAL INSTRUCTIONS

NL VERTALING VAN DE OORSPRONKELIJKE GEBRUIKSAANWIJZING

FR TRADUCTION DES INSTRUCTIONS ORIGINALES

DE ÜBERSETZUNG DER ORIGINALANLEITUNGEN

IT TRADUZIONE DELLE ISTRUZIONI ORIGINALI

ES TRADUCCIÓN DE LAS INSTRUCCIONES ORIGINALES

JA 原文説明書の翻訳

PSG SANDERS
6" & 8" GEARED ORBITAL SANDERS EN
PSG4645/PSG4645V/PSG4845/PSG4845V
PSG4609/PSG4609V/PSG4809/PSG4809V

SAFETY INFORMATION

Read these instructions carefully before installing, operating, servicing or repairing this tool. Keep these instructions in an accessible place.

Safety Messages

Snap-on Tools Company provides safety messages to cover reasonable situations that may be encountered when operating, servicing or repairing air tools. It is the responsibility of operators and servicing technicians to be knowledgeable about the procedures, tools and materials used, and to satisfy themselves that the procedures, tools and materials will not compromise their safety, that of others in the work place or the tool.

Power Tool Safety Messages

⚠WARNING

Snap-on power tools may contain chemicals known to the State of California to cause cancer, birth defects, or other reproductive harm.



Power tools can cause flying particles.

- **Proper eye protection must be worn at all times by tool user and bystanders.**
- **The grade of protection required should be assessed for each use.**

Flying particles can cause injury.



Power tools generate noise.

- **Ear protection must be worn when tool noise level exceeds 85 dBA. We also recommend that ear protection be worn when the tool noise level is below 85 dBA. See the tool's information sheet for the noise level.**
- **Use hearing protection in accordance with employer's instruction; and as required by occupational health and safety regulations.**
- **Appropriate controls to reduce the risk can include actions such as damping materials to prevent work pieces from ringing.**
- **Operate and maintain the sander or polisher as recommended in this instruction handbook, to prevent an unnecessary increase in the noise level.**
- **If the sander has a silencer, always ensure it is in place and in good working order when the tool is being operated.**

Prolonged exposure to noise can cause hearing loss, and other problems such as tinnitus.



Power tools vibrate.

- **Excessive vibration can cause injury. If numbness, tingling, pain or whitening of the skin occurs, stop using tool and consult a physician. See the tool's information sheet for the vibration level.**
- **For concerns regarding atypical use, consider that the vibration standards listed in this document reflect normal use as indicated by ISO28927-3. Additional risk management should be performed to ensure the safety beyond the scope of normal use.**
- **Exposure to vibration can cause disabling damage to the nerves and blood supply of the hands and arms.**
- **Operate and maintain the sander or polisher as recommended in the instruction handbook, to prevent and unnecessary increase in vibration levels.**

Prolonged exposure to vibration can cause injury.



Rotating sanding pads can cause cuts and abrasions.

- **Keep hands and other body parts away from sanding pads to prevent cutting or pinching. Wear protective clothing and gloves to protect hands.**
- **Wear warm clothing when working in cold conditions and keep your hands warm and dry.**

Contact with rotating sanding pads can cause injury.



Sanders present a risk of entanglement.

- **Keep loose hair away from power tools and accessories. Keep hands away from moving parts of the tool and accessories. Do not wear jewelry, loose clothing, or neckwear around power tools. Keep work area clear of cleaning rags and all items that could become entangled with the tool.**

Entanglement can cause injuries.



Sanding operations creates dust and fumes. Risk assessment should include dust created, and dust that disturbed in the surrounding area.

- **Do not breathe sanding dust. Use approved mask for each application.**
- **Operate and maintain these tools as recommended in these instructions to minimize dust and fumes.**
- **Direct exhaust to minimize dust disturbance in the area.**

Breathing sanding dust can cause injury.



This tool is not insulated for contact with electric power sources.

- **Do not use near live electric circuits. When sanding structures, be aware that they may have hidden electric wires.**
- **There is a risk of electrostatic discharge if sanders are used on plastic or other non-conductive materials.**

Electric shock can cause injury.

⚠ WARNING

This tool is not intended for use in a flammable or explosive atmosphere.

- **Do not use this tool in a flammable or explosive atmosphere.**
- **When sanding structures, be aware that they may have hidden gas lines.**

Explosions and fire can cause injury.



Sanding metals creates sparks that can ignite flammable materials and vapors.

- **Only sand metals if the area is free of combustible or explosive materials or vapors.**
- **Potentially explosive atmospheres can be caused by dust and fumes resulting from sanding or grinding. Always use dust extraction or suppression systems which are suitable for the material being processed.**
- **The priority to eliminate dust and fumes is to control them at the point of emission.**

Explosions and fire can cause injury.



Backing pads rotating at excessive speed can burst.

- **Check the speed printed on the backing pad. This speed must be greater than the nameplate speed of the sander. Do not exceed rated operating air pressure.**

Bursting backing pads can cause injury or death.



Sanders are not guarded for use with grinding wheels or cut off wheels.

- **Never mount a grinding wheel or cutoff wheel on a sander.**

Unguarded grinding wheels and cut off wheels can cause injury.

SAVE THESE INSTRUCTIONS

⚠ WARNING

Sanders can generate unexpected movement.

- **Keep a firm grip on the tool at all times. Be sure your body position allows you to have control of the tool at all times. Make sure your footing is secure. When possible, secure the work piece in a vise or with clamps.**
- **Have both hands ready to counteract normal and sudden movements. Maintain a balanced body position with secure footing.**

Unexpected tool movement can cause injury.

Using excessive force on a tool makes it hard to control.

- **Do not force tool.**

Hard to control tool can cause injury.

Taping or wiring the throttle valve in the "ON" position will prevent the tool from shutting off if the tool should jam or malfunction or if anything unexpected happens.

- **Do not wire or tape down the "On-Off" valve of any power tool.**

Tools that are prevented from shutting off can cause injury.

Poorly maintained and lubricated tools can fail unexpectedly.

- **Keep tool properly lubricated and in good repair at all times. Use only Snap-on IM6 Air Motor Oil. See the tool's information sheet to find out what other greases and oils to use. Do not drop the end of the hose on the floor where it will pick up dirt and transport it into the tool. See information sheet for any additional maintenance requirements.**
- **Never run the tool unless the abrasive is applied to the work piece.**

Unexpected tool failures can cause injury.

Backing pads, sanding discs and related equipment in poor shape or not the proper ones for the tool can cause the tool to malfunction. Backing pads not properly tightened can spin off. Sanding disc not properly attached can spin off. Dust collection equipment not properly attached can come off.

- **Be certain that all backing pads, sanding discs and related equipment are in good shape, the proper ones for the type and size of tool being used, and are securely fastened.**
- **Select, maintain, and replace the consumables as recommended by the supplier.**

Backing pads and sanding discs that spin off can cause injury. Dust collection equipment that comes off can cause injury. Tools should be periodically inspected to ensure ratings and markings are legible. Replace labeling as needed. Avoid exposure to hazardous substances deposited on the tool.

Sanding discs mounted off-center can expose an excessive portion of the edge and cause vibration.

- **Make sure the sanding disc is mounted concentrically on the backing pad.**

Excessively exposed portions of the sanding disc can cause injury. Excessive vibration can cause injury.

Air hoses can come loose from power tools and whip.
- **Inspect and do not use tools with loose or damaged air hoses or fittings.**

Whipping air hoses can cause injury.

Air hoses that are not oil resistant or are not rated for the working pressure can burst.
- **Make sure that all air hoses are oil resistant and rated for the working pressure.**
- **When universal twist couplings are used, lock pins shall be installed and whipcheck safety cables shall be used to safeguard against hose-to-tool or hose-to-hose connection failure.**

Air hoses that burst can cause injury.

Tools not operated at proper air pressure can operate erratically.
- **Do not exceed a maximum air pressure of 90 psig/6.2 bar or as stated on the tool's nameplate or operating instructions. Use an air regulator to maintain proper air pressure.**
- **Air pressure should be checked at the point where air enters the tool while the tool is running.**
- **Speed should be checked while the tool is running maximum free speed at maximum air pressure (90 psig/6.2 bar).**
- **Check operating pressure and freespeed after any maintenance, repairs, or potentially damaging events to verify safe operating conditions.**

Erratic operation in power tools can cause injury.

Improperly repaired tools perform unpredictably.
- **Repair tools at an Authorized Snap-on Service Center.**
- **Only qualified and trained operators should install, adjust, or use the sander.**

Tools that perform unpredictably can cause injury.

Tools left connected to the air supply can start unexpectedly.
- **Always remove tool from air supply and activate trigger to bleed air line before making any adjustments, changing accessories, or doing any maintenance or service on tool. Make it a habit to check to see that all adjusting keys and wrenches have been removed from tool before turning it on.**
- **Never carry an air tool by the hose.**
- **Avoid direct contact with accessories during or after use, as they may be hot or sharp.**

Tools starting unexpectedly and flying keys and wrenches can cause injury.

Working in poorly lit areas makes it hard to see hazards.
- **Keep work area well lit.**
- **For overhead work, wear a safety helmet.**
- **Slips, trips, and falls are a major cause of workplace injury. Be aware of slippery surfaces caused by use of the tool; and the trip hazards cause by the air hose.**
- **Consider risks to bystanders.**

Poorly lit work areas can cause injury.

Children are attracted to work areas.
- **Keep children away. All visitors must keep a safe distance away from work area.**
- **Exhaust air can be extremely cold or contaminated. Never direct air at yourself or anyone else. Use appropriate precautions.**

Children in work areas can be injured.

Unauthorized or untrained personnel can misuse unattended tools.
- **Do not operate tools without professional guidance.**
- **Store idle tools in a dry, high or locked-up place, out of the reach of children.**

Misused tools can cause injury.

Tools with the actuator left in the "ON" position when an unexpected air pressure loss occurs can start unexpectedly when the air pressure is restored.
- **Release the actuator if an unexpected loss of air pressure occurs.**

Unexpected tool starts can cause injury.

Tools with the actuator left in the "on" position can cause unexpected starts when the tool is connected to the air supply.
- **Be sure actuator is off before hooking up air.**

Unexpected starts can cause injury.

Sanders may coast for a short time after the trigger is released.
- **Be sure tool has come to a complete stop before setting it aside.**
- **Do not use tools or accessories that have been damaged.**

Sanders that do not come to a complete stop before setting aside can cause injury.

Backing pads that are worn, damaged, nicked, bent, warped or burred can cause the sanding disc to tear and burst.
- **Do not use backing pads that are worn, damaged, nicked, bent, warped or burred.**
- **Do not modify the sanders.**

Sanding pads that burst can cause injury. Injury or property damage may occur.

Tools left connected to the air supply while making adjustments, changing accessories, or doing any maintenance or service can start unexpectedly.
- **Always remove the tool from the air supply and activate the trigger to bleed the airline before making adjustments, changing accessories, or doing any maintenance or service.**

Tools that start unexpectedly can cause injury.

The use of any accessory with this tool not provided or specified by Snap-on can perform unpredictably.
- **Use only accessories provided or specified by Snap-on.**

Tools that perform unpredictably can cause injury.

When disposing of a tool, do it in a way that does not harm personnel or the environment. Verify that operators, and maintenance personnel, should be able to handle the bulk, weight, and power of these sanders before using or servicing.

SAVE THESE INSTRUCTIONS

Do not discard the safety instructions. Give a copy of the instructions to the operator.

Specifications

Specifications at 90 psig (6.2 bar, 620 kPa)

Horsepower 0.45
Free Running Speed .....1,000 opm
Recommended Air Pressure ..... 90 psig (620 kPa)
Air Consumption .....15 CFM
Air Inlet Thread Size .....1/4" NPT
Recommended Hose Size ....3/8" (9.5 mm) ID min
Dimensions:
Length
PSG4645/PSG4609.....11.75" (298 mm)
PSG4845/PSG4809.....12.75" (324 mm)
PSG4645V/PSG4609V.....11.75" (298 mm)
PSG4845V/PSG4809V.....12.75" (324 mm)
Weight
PSG4645/PSG4609.....3.6 lbs (1.6 kg)
PSG4845/PSG4809.....3.8 lbs (1.7 kg)
PSG4645V/PSG4609V.....3.6 lbs (1.6 kg)
PSG4845V/PSG4809V.....3.8 lbs (1.7 kg)
Noise* (Tested in accordance with ISO Standard 15744)
Sound Pressure Level (A)
PSG4645/PSG4609..... 82.7 dBA
PSG4845/PSG4809..... 84.9 dBA
PSG4645V/PSG4609V.....TBD dBA
PSG4845V/PSG4809V.....TBD dBA
Uncertainty, K..... 3.0 dBA
Sound Power Level (A)
PSG4645/PSG4609..... 94.3 dBA
PSG4845/PSG4809..... 96.5 dBA
PSG4645V/PSG4609V.....TBD dBA
PSG4845V/PSG4809V.....TBD dBA
Uncertainty, K..... 3.0 dBA
Vibration* (Tested in accordance with ISO Standard 28927-12)
Vibration Level
PSG4645/PSG4609.....7.75 m/s^2
PSG4845/PSG4809.....5.69 m/s^2
PSG4645V/PSG4609V.....TBD m/s^2
PSG4845V/PSG4809V.....TBD m/s^2
Uncertainty, K..... 0.52 m/sec^2

**These declared values were obtained by laboratory type testing with the stated standards and are not adequate for use in risk assessments. Values measured in individual work places may be higher. Values and risk of harm experienced by an individual user are unique and depend upon the environment and manner in which the user works, the work piece and the workstation design, as well as upon the exposure time and the physical condition of the user.*

Snap-on disclaims liability for the consequences of using the declared values, instead of values reflecting the actual exposure determined in an individual risk assessment in a work place situation over which we have no control.

⚠WARNING

INTENDED USE

This tool is intended to be used with abrasive sanding discs for the finish sanding of materials such as wood, metal, fiberglass and similar materials. If it is used for anything else, it is considered misuse, creates a hazard and may void the warranty.

AIR SUPPLY

The efficiency and life of this tool depend on the proper supply of clean, dry air at a maximum of 90 PSI. The use of an airline filter, pressure regulator, and lubricator is recommended. Before connecting to tools, blow out the airline to remove water and dirt that may have accumulated.

HOSE AND HOSE CONNECTIONS

The air supply hose recommended is 3/8" (10mm) I.D. If an extension hose is necessary, use 1/2" (13mm) ID hose with couplings not less than 3/8" (10mm) I.D. The tool inlet thread is 1/4" NPT.

LUBRICATION

For maximum performance and tool life, an airline lubricator, set to deliver 1 drop per minute. Snap-on IM6 Air Motor Oil is recommended. If an airline lubricator is not used, add 8 to 10 drops of air motor oil to the air inlet at the start of the day and run the tool for 10-20 seconds. Do not over lubricate because excess oil may contaminate the surface being sanded.

MAINTENANCE

Water, dust and other airline contaminants can cause rust and vane sticking. After long idle periods, flush the tool with a few drops of oil and run for 10 seconds. This will help remove contaminants and reduce the formation of rust.

OPERATION

Speed of the tool may be adjusted by turning the regulator located near the air inlet.

⚠WARNING

Disconnect tool from air supply before installing or removing backing pads or sanding disc.

INSTALLING BACKING PADS

Hold spindle nut with wrench.

Thread pad into spindle and tighten.

INSTALLING SANDING DISC

HOOK and LOOP

Center sanding pad on backing pad and apply firm pressure.

⚠WARNING

Be sure the pad is the correct size for the tool.

A mismatch between tool and pad will cause excessive vibration.

CHANGE THE GRIP TO FIT YOUR HAND

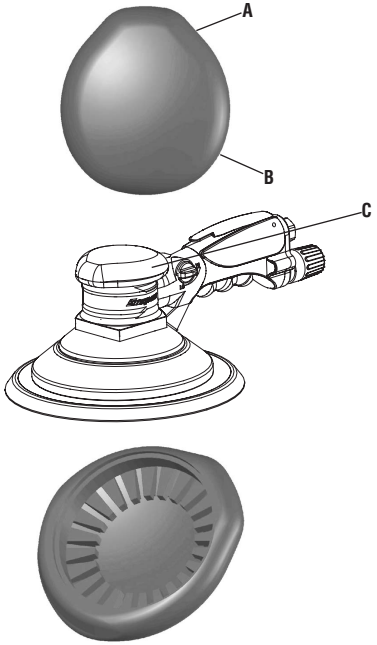

A – Sized for small hand
B – Sized for large hand
C – Feature: Super Ergonomic Adjustable Grip
Advantage: Indexable to Multiple Positions for Optimum comfort
Benefit: Soft Material for Maximum Absorption

1 – To re-position the grip, pull up from the front or side and lift up from the sander

2 – Rotate grip to most comfortable position for your hand and snap back in place on the sander

Snap-on

6" & 8" PSG VLAKSCHUURMACHINE MET OVERBRENGING

NL

PSG4645/PSG4645V/PSG4845/PSG4845V PSG4609/PSG4609V/PSG4809/PSG4809V

VEILIGHEIDSINFORMATIE

Lees deze gebruiksaanwijzing aandachtig voordat u dit gereedschap installeert, bedient of er onderhoud of reparaties aan uitvoert. Bewaar deze gebruiksaanwijzing op een gemakkelijk bereikbare plaats.

Veiligheidsinstructies

Snap-on Tools Company biedt veiligheidsinstructies voor situaties die redelijkerwijs kunnen ontstaan tijdens gebruik, onderhoud of reparatie van persluchtgereedschap. Het is de verantwoordelijkheid van gebruikers en onderhoudsmonteurs om de procedures en het gebruikte gereedschap en de gebruikte materialen goed te kennen en om zelf te controleren of de procedures, het gereedschap en de materialen geen negatieve gevolgen zullen hebben voor hun eigen veiligheid, die van anderen in de werkomgeving en van het gereedschap.

Veiligheidsinstructies voor elektrisch en/of pneumatisch gereedschap

⚠WAARSCHUWING

De aangedreven gereedschappen van ***Snap-on*** kunnen chemische stoffen bevatten waarvan in de staat Californië is vastgesteld dat ze kanker en geboorteafwijkingen kunnen veroorzaken en andere schadelijke gevolgen voor de voortplanting kunnen hebben.



Elektrische werktuigen kunnen vliegende deeltjes veroorzaken.

- **De gebruiker van het werktuig en omstanders moeten te allen tijde gepaste oogbescherming dragen.**
- **Bij elk gebruik moet worden vastgesteld welke mate van bescherming vereist is.**

Rondvliegende deeltjes kunnen letsel veroorzaken.



Elektrische werktuigen produceren lawaai.

- **Bij een geluidsniveau hoger dan 85 dBA moet oorbescherming worden gedragen. Wij raden ook aan dat oorbescherming wordt gedragen wanneer het geluidsniveau van het werktuig zich onder 85 dBA bevindt. Raadpleeg het informatieblad van het werktuig voor het geluidsniveau.**
- **Gebruik oorbescherming volgens de aanwijzingen van de werkgever en zoals vereist volgens de voorschriften voor veiligheid op het werk.**
- **Maatregelen voor het verminderen van het risico kunnen onder andere het gebruik van dempend materiaal omvatten om te voorkomen dat werkstukken gaan 'rinkelen'.**
- **Gebruik en onderhoud de schuur- of polijstmachine zoals aanbevolen in dit instructiehandboek om onnodige toename van het geluidsniveau te voorkomen.**
- **Als de slijpmachine een geluiddemper heeft, controleer dan altijd of deze geplaatst is en in goede staat verkeert tijdens gebruik van het gereedschap.**

Langdurige blootstelling aan lawaai kan gehoorverlies en andere problemen zoals tinnitus tot gevolg hebben.



Elektrische werktuigen trillen.

- **Overmatige trilling kan letsel veroorzaken. Bij ongevoeligheid, tintelen, pijn of wit worden van de huid dient u het gebruik van het werktuig te stoppen en een arts te raadplegen. Raadpleeg het informatieblad van het werktuig voor het trillingsniveau.**
- **Houd er bij afwijkend gebruik rekening mee dat de in dit document vermelde trillingsnormen gelden voor normaal gebruik zoals gedefinieerd in ISO28927-3. Er dient een inventarisatie van aanvullende risico's te worden verricht om de veiligheid buiten dit normale gebruik te verzekeren.**
- **Blootstelling aan trilling kan invaliderend letsel van de zenuwen en bloedsomloop van handen en armen veroorzaken.**
- **Gebruik en onderhoud de schuur- of polijstmachine zoals aanbevolen in dit instructiehandboek om onnodige toename van het geluidsniveau te voorkomen.**

Langdurige blootstelling aan trilling kan letsel veroorzaken.



Roterende schuurkussens kunnen insnijdingen en afgeschaafde huid veroorzaken.

- **Houd handen en andere lichaamsdelen van de schuurkussens vandaan om snijden of knellen te voorkomen. Draag beschermende kleding en handschoenen om uw handen te beschermen.**
- **Draag warme kleding als u onder koude omstandigheden werkt, en houd uw handen warm en droog.**

Contact met roterende schuurkussens kan letsel veroorzaken.



Schuurmachines vormen een risico van verwarring.

- **Houd los haar van elektrische werktuigen en accessoires vandaan. Houd handen van bewegende onderdelen van het werktuig en accessoires vandaan. Draag geen juwelen, losse kleding of boorden en dassen rond elektrische werktuigen. Houd de werkruimte vrij van vodden en alle artikelen die vast kunnen geraken in het werktuig.**

Vastgeraakte voorwerpen kunnen letsels veroorzaken.



Bij schuurwerkzaamheden komen stof en dampen vrij. De risico-inventarisatie dient rekening te houden met gevormd stof en stof dat in de omgeving van zijn plaats is gekomen.

- **Adem schuurstof niet in. Gebruik voor elke toepassing een goedgekeurd masker.**
- **Gebruik en onderhoud deze gereedschappen zoals aanbevolen in deze instructies om de afgifte van stof en dampen te beperken.**
- **Zorg voor directe afvoer om verstoring van het stof in de werkomgeving tot een minimum te beperken.**

Het inademen van door schuren opgewekt stof kan letsel veroorzaken.



Dit werktuig is niet geïsoleerd voor contact met elektrische stroombronnen.

- **Gebruik het gereedschap niet in de buurt van onder stroom staande circuits. Houd er bij schuurwerkzaamheden aan gebouwen rekening mee dat deze verborgen stroomkabels kunnen bevatten.**
- **Bij gebruik van schuurmachines op kunststof of ander niet-geleidend materiaal kan risico op elektrostatische ontlading ontstaan.**

Elektrische schokken kunnen letsel veroorzaken.

⚠WAARSCHUWING

Dit werktuig is niet bedoeld voor gebruik in een brandbare of explosieve omgeving.

- **Gebruik dit werktuig niet in een brandbare of explosieve omgeving.**
- **Houd er bij schuurwerkzaamheden aan gebouwen rekening mee dat deze verborgen gasleidingen kunnen bevatten.**

Explosies en brand kunnen letsel veroorzaken.



Bij het schuren van metalen kunnen vonken worden geproduceerd die brandbare materialen en dampen kunnen doen ontbranden.

- **Schuur alleen metaal als er geen brandbare of explosieve materialen of dampen in de ruimte zijn.**
- **Het stof en de dampen die door slijpen of polijsten ontstaan, kunnen een mogelijk explosieve atmosfeer creëren. Gebruik altijd systemen voor afvoer of onderdrukking van stof die geschikt zijn voor het bewerkte materiaal.**
- **De prioriteit is om stof en dampen te beheersen op het punt waar deze ontstaan.**

Explosies en brand kunnen letsel veroorzaken.



Steunkussens die draaien op te hoge snelheid kunnen breken.

- **Controleer de snelheid die afgedrukt is op het steunkussen. Deze snelheid moet hoger zijn dan de snelheid op de naamplaat van de schuurmachine. Overschrijd de nominale bedrijfsluchtdruk niet.**

Brekende steunkussens kunnen letsel of de dood veroorzaken.



Schuurmachines zijn niet beschermd voor gebruik met slijpschijven of snijwielen.

- **Monteer nooit een slijpschijf of snijwiel op een schuurmachine.**

Onbeschermde slijpschijven en snijwielen kunnen letsel veroorzaken.

Veiligheidsinstructies voor de matrijzenslijpmachine

⚠WAARSCHUWING

Schuurmachines kunnen onverwachte bewegingen veroorzaken.

- **Houd het werktuig te allen tijde stevig vast. Zorg ervoor dat uw lichaamshouding te allen tijde controle over het werktuig toelaat. Zorg ervoor dat u een vaste voet hebt. Zet, indien mogelijk, het werkstuk vast in een bankschroef of met klemmen.**
- **Zorg dat beide handen vrij zijn om op de normale en op plotselinge bewegingen te reageren. Ga stevig staan met uw lichaam goed in evenwicht.**

Onverwachte bewegingen van het werktuig kunnen letsel veroorzaken.

Bij gebruik van overmatige kracht op een werktuig, wordt het moeilijk om het te controleren.

- **Forceer het werktuig niet.**

Moeilijk te controleren werktuigen kunnen letsel veroorzaken.

Indien u de gasklep in de "ON"-stand vastplakt of bedraadt, voorkomt u dat het werktuig wordt uitgeschakeld als het werktuig blokkeert of slecht werkt of als iets onverwachts gebeurt.

- **De "On/off" klep van een elektrische werktuig niet bedraden of vastkleven.**

Werktuigen die niet uitgeschakeld kunnen worden, kunnen letsel veroorzaken.

Slecht onderhouden en gesmeerde werktuigen kunnen onverwachts falen.

- **Houd het werktuig te allen tijde goed gesmeerd en in goede toestand. Gebruik alleen Snap-on luchtmotorolie nr. IM6. Raadpleeg het informatieblad van het werktuig om uit te vinden welke andere smeermiddelen en oliën u kunt gebruiken. Laat het uiteinde van de slang niet op de vloer vallen waar deze vuil kan opnemen en in het werktuig kan brengen. Raadpleeg het informatieblad voor aanvullende onderhoudsvereisten.**
- **Gebruik het gereedschap alleen wanneer het schuur- of polijstoppervlak tegen het werkstuk is aangedrukt.**

Onverwacht falen van het werktuig kan letsel veroorzaken.

Steunkussens, schuurschijven en verwante apparatuur in slechte toestand of ongeschikt voor het werktuig kan een slechte werking van het werktuig veroorzaken. Niet goed vastgedraaide steunkussens kunnen wegvliegen. Niet goed bevestigde schuurschijven kunnen wegvliegen. Niet goed bevestigde stofvergarende apparatuur kunnen losraken.

- **Zorg ervoor dat alle steunkussens, schuurschijven en verwante apparatuur in goede toestand zijn, geschikt zijn voor het type en de grootte van het gebruikte werktuig en goed bevestigd zijn.**
- **Volg voor selectie, onderhoud en vervanging van de verbruiksgoederen de aanbevelingen van de leverancier.**

Steunkussens en schuurschijven die wegvliegen kunnen letsel veroorzaken. Losrakende stofvergarende apparatuur kan letsel veroorzaken De gereedschappen moeten regelmatig geïnspecteerd worden om te controleren of de informatie over nominale waarden en markeringen goed leesbaar zijn. Vervang de etiketten waar vereist. Vermijd blootstelling aan schadelijke stoffen die zich op het gereedschap hebben afgezet.

Schuurschijven die niet in het midden zijn gemonteerd, kunnen een te groot gedeelte van de rand blootstellen en trilling veroorzaken.

- **Zorg ervoor dat de schuurschijf concentrisch is gemonteerd op het steunkussen.**

Teveel blootgestelde gedeelten van de schuurschijf kunnen letsel veroorzaken. Overmatige trilling kan letsel veroorzaken.

Luchtslangen kunnen losraken van elektrische werktuigen en rondzwiepen.

- **Inspecteer en gebruik geen werktuigen met losse of beschadigde slangen of fittingen.**

Rondzwiepende luchtslangen kunnen letsel veroorzaken.

Luchtslangen die niet oliebestendig zijn of niet de nominale bedrijfsdruk hebben kunnen breken.

- **Zorg ervoor dat alle luchtslangen oliebestendig zijn en de nominale bedrijfsdruk aankunnen.**
- **Bij het gebruik van universele draaikoppelingen moeten borgpennen worden geïnstalleerd en veiligheidskabels worden gebruikt die zwiepen voorkomen, om defecten van slangverbindingen en van de aansluiting van de slang op het gereedschap te voorkomen.**

Luchtslangen die breken kunnen letsel veroorzaken.

Werktuigen die niet aan de juiste luchtdruk werken, kunnen onregelmatig werken.

- **Overschrijd een maximale luchtdruk van 90psig/6,2 bar of zoals vermeld op de naamplaat van het werktuig of in de bedieningsinstructies niet. Gebruik een luchtregelaar om de juiste luchtdruk te behouden.**
- **De luchtdruk moet worden gemeten op het punt waar de lucht het gereedschap binnenstroomt tijdens gebruik van het gereedschap.**
- **Het toerental moet worden gecontroleerd terwijl het gereedschap met maximaal onbelast toerental draait bij de maximale luchtdruk (90 psig/6,2 bar).**
- **Controleer de bedrijfsdruk en het onbelast toerental na onderhoud, reparaties en mogelijk schadelijke voorvallen om te verzekeren dat de bedrijfsomstandigheden veilig zijn.**

Onregelmatige werking van elektrische werktuigen kan letsel veroorzaken.

Onjuist gerepareerde werktuigen werken onvoorspelbaar.

- **Repareer werktuigen in een erkend Snap-on servicecentrum.**
- **Deze schuurmachine mag alleen door daartoe bevoegde en opgeleide personen geïnstalleerd, versteld en gebruikt worden.**

Werktuigen die onvoorspelbaar werken kunnen letsel veroorzaken.

Werktuigen die op de luchttoevoer blijven aangeschakeld, kunnen onverwachts starten.

- **Verwijder het werktuig altijd van de luchttoevoer en activeer de trigger om de lucht uit de leiding te laten voordat u enige wijzigingen uitvoert, accessoires vervangt of enig onderhoud uitvoert aan het werktuig. Maak er een gewoonte van om na te gaan of alle afstelsleutels en moersleutels zijn verwijderd van het werktuig voordat u het inschakelt.**
- **Draag pneumatisch gereedschap nooit aan de slang.**
- **Vermijd direct contact met hulpstukken tijdens of na gebruik omdat deze heet of scherp kunnen zijn.**

Werktuigen die onverwachts starten en rondvliegende sleutels en moersleutels kunnen letsel veroorzaken.

Als men werkt in slecht verlichte ruimten, is het moeilijk om gevaren waar te nemen.
- **Houd de werkruimte goed verlicht.**
- **Draag een helm als u boven uw hoofd werkt.**
- **Glijden, struikelen en vallen zijn belangrijke oorzaken van arbeidsletsel. Wees u bewust van gladde oppervlakken die door gebruik van het gereedschap ontstaan, en van het gevaar van struikelen over de luchtslang.**
- **Denk aan de risico's voor omstanders.**

Slecht verlichte werkruimten kunnen letsel veroorzaken.

Kinderen zijn aangetrokken tot werkruimten.
- **Houd kinderen uit de buurt. Alle bezoekers moeten op een veilige afstand van de werkruimte blijven.**
- **Uitlaatlucht kan zeer koud of vervuild zijn. Richt de luchtstroom nooit op uzelf of iemand anders. Tref gepaste voorzorgsmaatregelen.**

Kinderen in werkruimtes kunnen letsels oplopen.

Onbevoegd of niet opgeleid personeel kunnen onbewaakte werktuigen verkeerd gebruiken.
- **Gebruik gereedschap niet zonder professionele begeleiding.**
- **Bewaar niet gebruikte werktuigen in een droge, hoge of vergrendelde locatie, buiten bereik van kinderen.**

Verkeerd gebruikte werktuigen kunnen letsel veroorzaken.

Werktuigen met de aandrijver in de "ON"-stand wanneer een onverwacht luchtdrukverlies plaatsvindt, kunnen onverwacht starten wanneer de luchtdruk is hersteld.
- **Laat de aandrijver los als een onverwacht verlies van luchtdruk plaatsvindt.**

Onverwacht starten van het werktuig kan letsel veroorzaken.

Werktuigen met de aandrijver in de "ON"-stand kunnen onverwacht starten wanneer het werktuig is aangesloten op de luchttoevoer.
- **Zorg ervoor dat de aandrijver is uitgeschakeld voordat u de lucht aansluit.**

Onverwacht starten kan letsel veroorzaken.
Schuurmachines kunnen gedurende een korte tijd blijven draaien nadat de trekker is losgelaten.
- **Zorg ervoor dat het werktuig volledig stilstaat voordat u het opzij plaatst.**
- **Gebruik geen gereedschappen of accessoires die beschadigd zijn.**

Schuurmachines die niet volledig stilstaan voordat u ze opzij plaatst kunnen letsel veroorzaken.

Bij steunkussens die versleten, beschadigd, ingekeept, gebogen, scheefgetrokken of afgebraamd zijn, kan de schuurschijf scheuren en barsten.
- **Gebruik geen steunkussens die versleten, beschadigd, ingekeept, gebogen, scheefgetrokken of afgebraamd zijn.**
- **Schuurmachines mogen niet gewijzigd worden.**

Schuurkussens die breken kunnen letsel veroorzaken. Dat kan letsel of materiële schade veroorzaken.

Werktuigen die nog aangesloten zijn op de luchttoevoer wanneer men afstellingen uitvoert, accessoires vervangt of onderhoud uitvoert, kunnen onverwachts starten.
- **Verwijder het werktuig altijd van de luchttoevoer en activeer de trigger om de lucht uit de leiding te laten voordat u enige wijzigingen uitvoert, accessoires vervangt of enig onderhoud uitvoert.**

Werktuigen die onverwachts starten kunnen letsel veroorzaken.

Accessoires met dit werktuig die niet geleverd of gespecificeerd zijn door Snap-on kunnen onvoorspelbaar werken.
- **Gebruik alleen accessoires geleverd of gespecificeerd door Snap-on.**

Werktuigen die onvoorspelbaar werken kunnen letsel veroorzaken.

Wanneer u een werktuig van de hand doet, dient u dit zo te doen dat u geen schade toebrengt aan personeel of het milieu. Controleer of de bedieners en het onderhoudspersoneel de massa, het gewicht en het vermogen van deze schuurmachines aankunnen alvorens deze te gebruiken of onderhouden.

BEWAAR DEZE GEBRUIKSAANWIJZING

Bewaar de veiligheidsinstructies. Geef de gebruiker een exemplaar van de instructies.

Specificaties

Specificaties bij 620 kPa

Paardenkracht	0,45
Onbelast toerental	1.000 opm
Aanbevolen luchtdruk	620 kPa
Air Consumption	15 CFM
Maat luchtinlaatschroefdraad	1/4" NPT
Aanbevolen maat luchttoevoerslang binnendiameter min 9,5 mm	
Afmetingen	
Lengte	
PSG4645/PSG4609	11,75" (298 mm)
PSG4845/PSG4809	12,75" (324 mm)
PSG4645V/PSG4609V	11,75" (298 mm)
PSG4845V/PSG4809V	12,75" (324 mm)
Gewicht	
PSG4645/PSG4609	3,6 lbs (1,6 kg)
PSG4845/PSG4809	3,8 lbs (1,7 kg)
PSG4645V/PSG4609V	3,6 lbs (1,6 kg)
PSG4845V/PSG4809V	3,8 lbs (1,7 kg)
Geluidssterkte* (*getest volgens* ISO 15744)	
Geluidsdrukniveau (A)	
PSG4645/PSG4609	82,7 dBA
PSG4845/PSG4809	84,9 dBA
PSG4645V/PSG4609V	TBD dBA
PSG4845V/PSG4809V	TBD dBA
Onzekerheid, K	3,0 dBA
Geluidskrachtniveau (A)	
PSG4645/PSG4609	94,3 dBA

PSG4845/PSG4809 ..... 96,5 dBA
PSG4645V/PSG4609V ..... TBD dBA
PSG4845V/PSG4809V ..... TBD dBA
Onzekerheid, K ..... 3,0 dBA
Vibratie* (*getest volgens* ISO 28927-12)
Trillingsniveau
PSG4645/PSG4609 ..... 7,75 m/s²
PSG4845/PSG4809 ..... 5,69 m/s²
PSG4645V/PSG4609V ..... TBD m/s²
PSG4845V/PSG4809V ..... TBD m/s²
Onzekerheid, K ..... 0,52 m/sec²

**Deze getoonde waarden werden verkregen via laboratorium-type tests met de aangegeven normen, en zijn onvoldoende voor gebruik in de risicobeoordelingen. De in individuele werkplaatsen gemeten waarden kunnen hoger zijn. De waarden en het risico op letsel die een persoonlijke gebruiker ondervindt zijn uniek en zijn afhankelijk van de omgeving en de werkwijze van de gebruiker, en van het werkstuk en de opzet van het werkstation, alsmede van de blootstellingstijd en lichamelijke conditie van de gebruiker.*

Snap-on aanvaardt geen aansprakelijkheid voor de gevolgen van het gebruik van de opgegeven waarden, in plaats van waarden die de werkelijke blootstelling weergeven, zoals bepaald in een individuele risicobeoordeling in een werksituatie waarover wij geen controle hebben.

⚠WAARSCHUWING

Beoogd Gebruik

Dit werktuig is bestemd voor gebruik met schuurschijven voor het vlakschuren van materiaal zoals hout, metaal, vezelglas en gelijksoortig materiaal. Als het voor enig ander doel wordt gebruikt, wordt dit beschouwd als verkeerd gebruik, vormt het een gevaar en kan het de garantie ongeldig maken.

Luchttoevoer

De efficiëntie en gebruiksduur van dit werktuig hangen af van de juiste toevoer schone, droge lucht aan maximum 90 PSI. Het gebruik van een luchtleidingfilter, drukregelaar en smeerinrichting is aanbevolen. Voordat u aansluit op werktuigen, dient u de luchtleiding uit te blazen en water en vuil dat erin opgehoopt is, te verwijderen.

Slang En Slangaansluitingen

De aanbevolen luchttoevoerslang heeft een binnendiameter van 10 mm. Als een verlengslang vereist is, gebruik dan een slang met een binnendiameter van 13 mm met koppelingen met een binnendiameter niet kleiner dan 10 mm. De binnenschroefdraad van het werktuig is 1/4" NPT.

Smering

Voor optimale prestatie en gebruiksduur van het werktuig dient u de smeerinrichting van de luchtleiding in te stellen op 1 druppel per minuut. Snap-on No. IM6 luchtmotorolie is aanbevolen. Als u geen smeerinrichting gebruikt in de luchtleiding, voegt u 8 tot 10 druppels luchtmotorolie in de luchtinlaat aan het begin van de dag en laat u het werktuig 10 tot 20 seconden draaien. Smeer niet teveel aangezien teveel olie het te schuren oppervlak kan vervuilen.

Onderhoud

Water, stof en andere contaminanten in de luchtleiding kunnen roest en vastraken van de schoepen veroorzaken. Indien u het werktuig gedurende een lange periode niet hebt gebruikt, dient u het werktuig te spoelen met een paar druppels olie en gedurende 10 seconden laten draaien. Hierdoor verwijdert u contaminanten en vermindert u de vorming van roest.

Bediening

De snelheid van het werktuig kan worden bijgesteld door de regelaar nabij de luchtinlaat te draaien.

⚠WAARSCHUWING

Koppel het werktuig los van de luchttoevoer voordat u steunkussens of schuurschijven installeert of verwijdert.

Installeren Van Steunkussens

Houd de spilmoer vast met de moersleutel.

Schroef het kussen op de spil en draai vast.

Installeren Van Schuurschijf

HAAK en LUS

Centreer het schuurkussen op het steunkussen en druk stevig aan.en knoop stevig vast.

WIJZIG DE GREEP ZODAT HIJ GOED IN UW HAND PAST

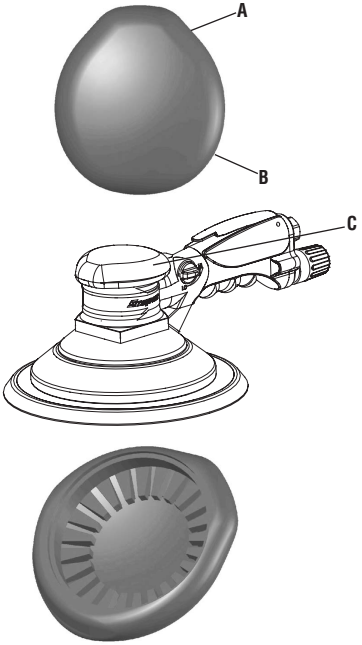

A – Maat voor kleine handen
B – Maat voor grote handen
C – Kenmerk: Superergonomische verstelbare greep
Voordeel: Verstelbaar naar meerdere standen voor optimaal comfort
Voordeel: Zacht materiaal voor maximale absorptie

1 – Om de greep te wijzigen, trekt u hem aan de voor- of zijkant omhoog en tilt u hem van de schuurmachine

2 – Draai de greep naar de meest comfortabele positie voor uw hand en laat hem weer terugveren op de schuurmachine

Snap-on 6" & 8" PSG PONCEUSE ORBITALE ROTATIVE

CE

FR

PSG4645/PSG4645V/PSG4845/PSG4845V
PSG4609/PSG4609V/PSG4809/PSG4809V

INFORMATIONS DE SÉCURITÉ

Lisez attentivement ces instructions avant d'installer, d'utiliser, d'entretenir ou de réparer cet outil. Conservez ces instructions dans un endroit accessible.

Consignes de sécurité

Snap-on Tools Company fournit des messages de sécurité pour couvrir les situations raisonnables pouvant se rencontrer lors de l'utilisation, de l'entretien ou de la réparation des outils pneumatiques. Il est de la responsabilité des utilisateurs et des techniciens de service d'être informés des procédures, outils et matériaux utilisés et de s'assurer que ces procédures, outils et matériaux ne présentent aucun danger pour eux, pour d'autres personnes présentes sur leur lieu de travail, ou pour l'outil.

Messages de sécurité relatifs aux outils mécaniques

⚠AVERTISSEMENT

Les outils ***Snap-on*** peuvent contenir des produits chimiques identifiés par l'état de Californie comme pouvant provoquer des cancers, des anomalies congénitales et autres troubles de la reproduction.



Les outils électriques peuvent projeter des particules.

- **L'utilisateur de l'outil et les personnes qui travaillent à proximité doivent porter en permanence une protection oculaire adéquate.**
- **Le degré de protection requis doit être évalué pour chaque utilisation.**

La projection de particules risque d'engendrer des lésions oculaires.



Les outils électriques sont bruyants.

- **Porter une protection acoustique si le niveau de bruit émis par l'outil dépasse 85 dBA. Le port d'une protection acoustique est également recommandé lorsque le niveau de bruit émis par l'outil est inférieur à 85 dBA. Consulter la fiche technique de l'outil pour connaître le niveau de bruit.**
- **Utiliser une protection auditive conformément aux Instructions de l'employeur et comme requis par la réglementation locale sur la santé et la sécurité au travail.**
- **Les contrôles appropriés pour réduire le risque peuvent inclure des actions telles que l'emploi de matériaux d'amortissement pour empêcher que la pièce sur laquelle s'effectue de travail n'entre en résonnance.**
- **Utiliser et entretenir la ponceuse ou la polisseuse tel que recommandé dans ce manuel d'instructions afin d'éviter toute augmentation inutile du niveau de bruit.**
- **Si la ponceuse possède un silencieux, toujours s'assurer que celui-ci est en place et en bon état de fonctionnement lorsque l'outil est en fonctionnement.**

Une exposition prolongée au bruit peut entraîner une perte auditive et d'autres problèmes tels que des acouphènes.



Les outils électriques émettent des vibrations.

- **Des vibrations excessives peuvent provoquer des dommages corporels. En cas d'engourdissement, de fourmillements, de douleur ou de blanchissement de la peau, cesser d'utiliser l'outil et consulter un médecin. Consulter la fiche technique de l'outil pour connaître le niveau de vibrations.**
- **Pour les interrogations relatives à une utilisation atypique il convient de considérer que les normes de vibration énumérées dans ce document reflètent une utilisation normale comme indiqué par la norme ISO28927-3. Un travail de gestion des risques supplémentaires doit être diligenté afin d'assurer la sécurité au-delà de l'étendue de l'utilisation normale.**
- **Une exposition à des vibrations peut causer des dommages invalidants aux nerfs et au réseau sanguin des mains et des bras.**
- **Utiliser et entretenir la ponceuse ou la polisseuse tel que recommandé dans le manuel d'instructions afin de prévenir et d'éviter une augmentation inutile des niveaux de vibrations.**

Une exposition prolongée aux vibrations peut provoquer des dommages corporels.



Les patins de ponçage rotatifs peuvent provoquer des coupures et des abrasions.

- **Eviter tout contact entre les mains ou toute autre partie du corps et les patins de ponçage pour éviter de se couper ou de se pincer. Porter des vêtements de protection et des gants pour se protéger les mains.**
- **Porter des vêtements chauds lors du travail par temps froid et garder les mains au chaud et au sec.**

Le contact avec les patins de ponçage rotatifs peut provoquer des dommages corporels.



Les ponceuses présentent un risque d'accrochage.

- **Maintenir les cheveux non attachés à l'écart des outils électriques et de leurs accessoires. Maintenir les mains à l'écart des pièces mobiles de l'outil et de ses accessoires. Éviter de porter des bijoux, des vêtements peu ajustés ou un collier lorsque l'on se trouve à proximité d'outils électriques. Retirer de la zone de travail les chiffons et tout objet susceptible de s'emmêler dans l'outil.**

L'accrochage peut provoquer des dommages corporels.



Les opérations de ponçage créent de la poussière et des vapeurs. L'évaluation des risque doit inclure la poussière créée ainsi que la poussière perturbée dans les environs.

- **Ne pas respirer la poussière de ponçage. Utiliser un masque approuvé pour chaque application.**
- **Utiliser et maintenir ces outils tel que recommandé dans ces instructions afin de minimiser la poussière et les émanations.**
- **Diriger l'échappement afin de minimiser les perturbations de la poussière environnante.**

L'inhalation de poussières de ponçage peut provoquer des dommages corporels.



Cet outil n'est pas isolé pour pouvoir être mis en contact avec des sources d'alimentation électrique**.**

- **Ne pas utiliser à proximité de circuits électriques sous tension. Lors du ponçage de structures, être bien conscient de la présence potentielle de fils électrique cachés.**
- **Il existe un risque de décharge électrostatique si les ponceuses sont utilisés sur du plastique ou d'autres matériaux non conducteurs.**

Un choc électrique peut provoquer des dommages corporels.

⚠AVERTISSEMENT

Cet outil n'est pas destiné à être utilisé sous une atmosphère inflammable ou explosive.

- **Ne pas utiliser cet outil dans une atmosphère inflammable ou explosive.**
- **Lors du ponçage de structures, être bien conscient de la présence potentielle de conduites de gaz cachées.**

Une explosion ou un incendie peuvent provoquer des dommages.



Le ponçage de métaux produit des étincelles qui risquent de mettre feu à des matériaux ou à des vapeurs inflammables.

- **Ne poncer des métaux que si la zone ne contient aucun matériau ou vapeur combustibles ou explosifs.**
- **Les atmosphères potentiellement explosives peuvent être causées par la poussière et les émanations résultant du ponçage ou du meulage.**
- **Toujours utiliser des systèmes d'extraction ou de suppression de la poussière qui sont adaptés au matériau en cours de traitement.**
- **La priorité pour éliminer la poussière et les vapeurs est de les contrôler au point d'émission.**

Une explosion ou un incendie peuvent provoquer des dommages.



Lorsqu'elles tournent en marche arrière à une vitesse excessive, les plaques de pression rotatives risquent d'éclater.

- **Respecter la vitesse indiquée sur la plaque de pression. Cette vitesse peut être supérieure à la vitesse indiquée sur la plaque signalétique de la ponceuse. Ne pas dépasser la pression pneumatique nominale de fonctionnement.**

L'éclatement des plaques de pression peut provoquer des dommages corporels, voire même la mort.



Les ponceuses ne sont pas protégées pour pouvoir être utilisées avec des meules d'affûtage ou de découpe.

- **Ne jamais monter une meule d'affûtage ou de découpe sur une ponceuse.**

Une meule d'affûtage ou de découpe non protégée peut provoquer des dommages corporels.

Messages de sécurité relatifs aux meuleuses droites

⚠AVERTISSEMENT

Les ponceuses peuvent avoir des mouvements inattendus.

- **Maintenir fermement l'outil en permanence. Adopter une position permettant de contrôler l'outil en permanence. Veiller à se trouver en équilibre stable. Si possible, fixer la pièce à poncer dans un étau ou avec des serre-joints.**
- **Avoir les deux mains prêtes à contrecarrer les mouvements normaux et les mouvements brusques. Maintenir une position du corps équilibrée avec un bon appui au sol.**

Un déplacement inattendu de l'outil peut provoquer des dommages corporels.

Le fait d'appliquer une force excessive sur un outil rend celui-ci difficile à contrôler.

- **Ne pas forcer l'outil.**

Un outil difficilement contrôlable peut provoquer des dommages corporels.

Le blocage de la vanne d'admission en position de marche par un adhésif ou un câble empêchera l'arrêt de l'outil en cas de blocage ou de dysfonctionnement de celui-ci ou d'incident inattendu.

- **Ne jamais bloquer la vanne de marche/arrêt d'un outil électrique à l'aide d'adhésif ou d'un câble.**

Les outils que l'on empêche de s'arrêter peuvent provoquer des dommages corporels.

Un entretien et une lubrification insuffisants des outils peuvent être à l'origine de pannes inattendues.

- **Lubrifier correctement les outils et les maintenir en permanence en bon état de fonctionnement. Utiliser exclusivement l'huile pour moteurs pneumatiques Snap-on référence IM6. Consulter la fiche technique de l'outil pour connaître les autres lubrifiants à utiliser. Ne pas laisser traîner l'extrémité du tuyau sur le sol, où il risque d'accumuler de la saleté et d'amener celle-ci à l'intérieur de l'outil. Consulter la fiche technique pour connaître les exigences supplémentaires de maintenance.**
- **Ne jamais faire fonctionner l'outil à moins que l'abrasif ne soit en contact avec la pièce de travail.**

Un dysfonctionnement inattendu de l'outil peut provoquer des dommages corporels.

Des plaques de pression, des disques de ponçage ou d'autres accessoires de ce type en mauvais état ou non adaptés à l'outil risquent de provoquer un dysfonctionnement de celui-ci. Des plaques de pression insuffisamment serrées risquent d'être éjectées. Un disque de ponçage incorrectement fixé risque d'être éjecté. Un système de collecte des poussières incorrectement fixé risque de se détacher.

- **Veiller à ce que tous les plaques de pression, disques de ponçage et autres accessoires soient en bon état, parfaitement adaptés au type et à la taille de l'outil utilisé et solidement fixés en place.**
- **Sélectionner, entretenir et remplacer les consommables tel que recommandé par le fournisseur.**

L'éjection de plaques de pression ou de disques de ponçage peut provoquer des dommages corporels. Le détachement du système de collecte des poussières peut provoquer des dommages corporels. Les outils doivent être inspectés périodiquement pour s'assurer que les valeurs nominales et les étiquettes sont lisibles. Remplacer l'étiquetage si nécessaire. Éviter l'exposition aux substances dangereuses déposées sur l'outil.

Un centrage incorrect des disques de ponçage risque d'exposer une portion trop importante du rebord et d'induire des vibrations.

- **Veiller à ce que le disque de ponçage soit parfaitement centré sur la plaque de pression.**

L'exposition d'une portion trop importante du disque de ponçage peut provoquer des dommages corporels. Des vibrations excessives peuvent provoquer des dommages corporels.

Les tuyaux pneumatiques peuvent se détacher des outils électriques et être projetés violemment.

- **Les inspecter et ne pas utiliser un outil dont les tuyaux pneumatiques ou les raccords sont mal fixés ou endommagés.**

La projection des tuyaux pneumatiques peut provoquer des dommages corporels.

Des tuyaux pneumatiques non résistants à l'huile ou à la pression nominale de fonctionnement risquent d'éclater.

- **S'assurer que tous les tuyaux pneumatiques sont résistants à l'huile et sont prévus pour la pression de fonctionnement.**
- **Lorsque des raccords universels sont utilisés, des goupilles de verrouillage doivent être installées et des câbles de rappel de sécurité doivent être utilisés pour protéger contre toute défaillance d'un raccord entre le tuyau et l'outil ou entre deux tuyaux.**

L'éclatement de tuyaux pneumatiques peut provoquer des dommages corporels.

Un outil qui n'est pas utilisé à la pression prévue risque d'avoir un fonctionnement imprévisible.

- **Ne pas dépasser une pression maximale de 90 psig/6,2 bars ou la pression maximale indiquée sur la plaque signalétique de l'outil ou dans son mode d'emploi. Utiliser un régulateur d'air pour maintenir la pression voulue.**
- **La pression d'air doit être vérifiée au point où l'air pénètre dans l'outil pendant que l'outil est en cours de fonctionnement.**
- **La vitesse doit être vérifiée pendant que l'outil est en cours de fonctionnement : vitesse maximale à vide à la pression d'air maximale (90 psig / 6,2 bar).**
- **Vérifier la pression de fonctionnement et la vitesse à vide après tout entretien, réparation ou dommage potentiel afin d'assurer des conditions de fonctionnement sûres.**

Un fonctionnement irrégulier des outils peut entraîner des blessures.

Des outils incorrectement réparés fonctionneront de manière imprévisible.

- **Faire réparer les outils par un centre de réparation agréé Snap-on.**
- **Seuls les opérateurs qualifiés et formés doivent installer, régler ou utiliser la ponceuse.**

Les outils qui fonctionnent de manière imprévisible peuvent causer des blessures.

Un outil qui reste connecté à l'arrivée d'air peut se mettre en marche de manière inopinée.

- **Toujours débrancher l'outil de l'arrivée d'air et activer la gâchette pour purger l'air avant de procéder à un réglage, de remplacer un accessoire ou d'effectuer toute autre opération d'entretien ou de réparation sur l'outil. Prendre l'habitude de s'assurer que toutes les clés de réglage ont été retirées de l'outil avant de mettre celui-ci en marche.**
- **Ne jamais transporter un outil pneumatique par le tuyau.**
- **Eviter les contacts directs avec les accessoires pendant ou après l'utilisation car ils peuvent être chauds ou tranchants.**

Le démarrage inopiné d'un outil et la projection d'une clé peuvent provoquer des dommages corporels.

Le fait de travailler dans une zone mal éclairée peut engendrer des difficultés à voir les dangers.

- **Veiller à un éclairage correct de la zone de travail.**
- **Pour les travaux en hauteur, porter un casque de sécurité.**
- **Les glissades, les trébuchements et les chutes sont une cause majeure d'accidents du travail. Toujours être bien conscient des surfaces glissantes causées par l'utilisation de l'outil et les risques de trébuchement provoqués par le tuyau d'air.**
- **Considérer les risques pour les personnes environnantes.**

Une zone de travail mal éclairée peut provoquer des dommages corporels.

Les enfants sont attirés par les zones de travail.

- **Maintenir les enfants à distance. Tous les visiteurs doivent demeurer à une distance de sécurité de la zone de travail.**
- **L'air d'échappement peut être extrêmement froid ou contaminé. Ne jamais diriger l'air sur vous-même ou sur quelqu'un d'autre. Utiliser les précautions appropriées.**

Les enfants se trouvant dans une zone de travail risquent de se blesser.

Des personnes non autorisées ou non formées risquent d'utiliser de manière incorrecte les outils laissés sans surveillance.

- **Ne pas utiliser d'outils sans aide professionnelle.**
- **Ranger les outils non utilisés à l'abri de l'humidité, en hauteur ou dans un endroit fermé à clé, hors de portée des enfants.**

Des outils incorrectement utilisés peuvent provoquer des dommages corporels.

Des outils dont l'activateur a été laissé en position de fonctionnement lors d'une perte inattendue de pression peuvent redémarrer inopinément lorsque la pression est rétablie.

- **Libérer l'activateur en cas de perte inattendue de pression pneumatique.**

Un démarrage inattendu de l'outil peut provoquer des dommages corporels.

Le fait de laisser l'activateur en position de fonctionnement peut entraîner un démarrage inattendu de l'outil lors du raccordement de celui-ci à l'arrivée d'air.

- **S'assurer que l'activateur se trouve en position d'arrêt avant de raccorder l'outil à l'arrivée d'air.**

Un démarrage inattendu peut provoquer des dommages corporels.

La ponceuse peut continuer à fonctionner pendant quelques secondes après que l'on ait relâché la gâchette.

- **Attendre que l'outil soit totalement arrêté avant de le déposer.**
- **Ne pas utiliser des outils ou des accessoires qui ont été endommagés.**

Une ponceuse que l'on dépose avant son arrêt complet peut provoquer des dommages corporels.

Des plaques de pression usées, endommagées, ébréchées, pliées, gauchies ou émoussées peuvent provoquer le déchirement et l'éclatement du disque de ponçage.

- **Ne pas utiliser des plaques de pression usées, endommagées, ébréchées, pliées, gauchies ou émoussées.**
- **Ne pas modifier les ponceuses.**

L'éclatement des patins de ponçage peut provoquer des dommages corporels. Des blessures ou des dommages matériels peuvent survenir.

Un outil qui reste connecté à l'arrivée d'air alors que l'on effectue des réglages, que l'on remplace des accessoires ou que l'on procède à toute autre opération d'entretien ou de réparation peut démarrer inopinément.

- **Toujours débrancher l'outil de l'arrivée d'air et activer la gâchette pour purger les conduites d'air avant tout réglage, remplacement d'un accessoire ou autre opération d'entretien ou de réparation.**

Le démarrage inattendu d'un outil peut provoquer des dommages corporels.

L'utilisation avec cet outil d'un accessoire non fourni ou non spécifié par Snap-on risque d'entraîner un fonctionnement imprévisible.

- **Utiliser exclusivement les accessoires fournis ou spécifiés par Snap-on.**

Le fonctionnement imprévisible d'un outil peut provoquer des dommages corporels.

Lors de l'élimination d'un outil, veiller à ce qu'il ne puisse pas nuire aux personnes ou à l'environnement. Vérifier que les opérateurs et le personnel de maintenance sont en mesure de gérer le volume, le poids et la puissance de ces ponceuses avant de les utiliser ou de les entretenir.

CONSERVEZ CES INSTRUCTIONS

Ne pas jeter les instructions de sécurité. Donner une copie de ces instructions à l'opérateur.

Spécifications

Spécifications à 6,2 bars/620 kPa

Puissance	0,45
Vitesse de marche, libre	1.000 opm
Pression d'air recommandée	620 kPa
Consommation d'air	15 CFM
Dimension du filetage de l'admission d'air	1/4" NPT
Calibre recommandé pour la conduite d'alimentation en air	3/8" (9,5 mm) ID min

Dimensions :

Longueur

PSG4645/PSG4609	11,75" (298 mm)
PSG4845/PSG4809	12,75" (324 mm)
PSG4645V/PSG4609V	11,75" (298 mm)
PSG4845V/PSG4809V	12,75" (324 mm)

Poids

PSG4645/PSG4609	3,6 lbs (1,6 kg)
PSG4845/PSG4809	3,8 lbs (1,7 kg)
PSG4645V/PSG4609V	3,6 lbs (1,6 kg)
PSG4845V/PSG4809V	3,8 lbs (1,7 kg)

Bruit* (*testé conformément à la norme* ISO 15744)

Niveau de pression acoustique (A)

PSG4645/PSG4609	82,7 dBA
PSG4845/PSG4809	84,9 dBA
PSG4645V/PSG4609V	TBD dBA
PSG4845V/PSG4809V	TBD dBA
Incertitude, K	3,0 dBA

Niveau de puissance acoustique (A)

PSG4645/PSG4609	94,3 dBA
PSG4845/PSG4809	96,5 dBA
PSG4645V/PSG4609V	TBD dBA
PSG4845V/PSG4809V	TBD dBA
Incertitude, K	3,0 dBA

Vibration* (*testée conformément à la norme* ISO 28927-12)

Niveau de vibration

PSG4645/PSG4609	7,75 m/s^2
PSG4845/PSG4809	5,69 m/s^2
PSG4645V/PSG4609V	TBD m/s^2
PSG4845V/PSG4809V	TBD m/s^2
Incertitude, K	0,52 m/sec^2

**Ces valeurs déclarées ont été obtenues dans le cadre d'essais effectués en laboratoire dans le respect des normes indiquées, et elles ne sont donc pas utilisables pour l'évaluation des risques. Les valeurs mesurées sur des lieux de travail particuliers peuvent être plus élevées. Les valeurs relevées et les risques encourus sont uniques pour chaque utilisateur et dépendent de l'environnement et de la manière dont il travaille, de la pièce à travailler et de la conception du poste de travail, ainsi que du temps d'exposition et de la condition physique de l'utilisateur.*

Snap-on décline toute responsabilité quant aux conséquences de l'utilisation des valeurs déclarées, au lieu de valeurs reflétant l'exposition réelle déterminée par une évaluation des risques individuels dans une situation de travail donnée sur laquelle nous n'avons aucun contrôle.

⚠AVERTISSEMENT

Utilisation Prévue

Cet outil est destiné à être utilisé avec des disques de ponçage abrasifs pour le ponçage de finition de matériaux tels que du bois, du métal, des fibres de verre et autres matériaux similaires. Son utilisation à d'autres fins est considérée comme une utilisation incorrecte, engendre un risque et peut constituer une cause d'annulation de la garantie.

Arrivée d'air

L'efficacité et la longévité de cet outil dépendent de la fourniture adéquate d'air propre et sec sous une pression maximale de 90 PSI. L'utilisation d'un filtre de canalisation d'air, d'un régulateur de pression et d'un système de lubrification est recommandée. Avant tout raccordement à un outil, purger la canalisation d'air pour en éliminer l'eau et les saletés susceptibles de s'y être accumulées.

Tuyau et Raccords

Le tuyau d'arrivée d'air recommandé aura un diamètre intérieur de 3/8" (10 mm). Si un tuyau de rallonge est nécessaire, utiliser un tuyau d'un diamètre intérieur de 1/2" (13 mm) avec des raccords d'un diamètre intérieur d'au moins 3/8" (10 mm). Le filet de la prise d'air de l'outil a un pas de 1/4".

Lubrification

Pour des performances et une longévité optimales de l'outil, utiliser un lubrificateur de conduite d'air réglé pour délivrer 1 goutte par minute. L'huile recommandée est l'huile pour moteur pneumatique Snap-on référence IM6. En l'absence de lubrificateur de conduite d'air, faire couler 8 à 10 gouttes d'huile pour moteur pneumatique dans la prise d'air en début de journée et faire ensuite fonctionner l'outil pendant 10 à 20 secondes.

Ne pas lubrifier de manière excessive : un excédent d'huile risque de souiller la surface à poncer.

Entretien

L'eau, la poussière et les autres contaminants présents dans les conduites d'air risquent de produire une corrosion et un blocage des pales. Après une période de repos prolongée, rincer l'outil avec quelques gouttes d'huile et la faire fonctionner pendant 10 secondes. Ceci contribuera à éliminer les contaminants et à réduire la formation de rouille.

Fonctionnement

On peut régler la vitesse de l'outil en tournant le régulateur qui se trouve à côté de la prise d'air.

⚠AVERTISSEMENT

Débrancher l'outil de l'arrivée d'air avant de monter ou de démonter les plaques de pression ou le disque de ponçage.

Montage des Plaques de Pression

Maintenir l'écrou du moyen à l'aide d'une clé.
Enfiler la plaque dans son axe et serrer.

Mise en Place du Disque de Ponçage

Système HOOK et LOOP
Centrer le patin de ponçage sur la plaque de pression et appliquer une forte pression.
joint torique neuf pour éviter les fuites d'air. Serrez la douille de l'admission d'air à 27-34 N•m.

⚠AVERTISSEMENT

Veiller à ce que la taille de la plaque soit celle qui convient à l'outil.

CHANGER LA POIGNÉE POUR QU'ELLE SOIT ADAPTÉE À VOTRE MAIN

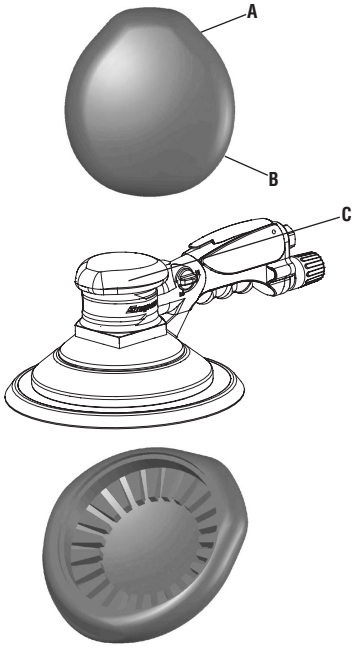

A – Taille pour petite main
B – Taille pour grande main
C – Caractéristique : Poignée ajustable super ergonomique Avantage : indexable à plusieurs positions pour un confort optimal
Avantage: matériau souple pour une absorption maximale

1 – Pour repositionner la poignée, tirer à l'avant ou sur le côté et soulever de la ponceuse
2 – Tourner la poignée dans la position la plus confortable pour votre main et la remettre en place sur la ponceuse

Snap-on

PSG4645/PSG4645V/PSG4845/PSG4845V
PSG4609/PSG4609V/PSG4809/PSG4809V
EXZENTERSCHLEIFER—6"
EXZENTERSCHLEIFER—8"

DE

SICHERHEITSINFORMATION

Diese Anleitung vor dem Installieren, Betreiben, Warten oder Reparieren dieses Werkzeugs sorgfältig lesen. Diese Anleitung griffbereit aufbewahren.

Sicherheitshinweise

Dieses Dokument enthält Sicherheitshinweise der ***Snap-on Tools Company***, die für sicherheitsrelevante Situationen bei Betrieb, Wartung oder Reparatur von Druckluftwerkzeugen gelten. Der Benutzer und der Wartungstechniker tragen die Verantwortung dafür, sich mit den verwendeten Verfahren, Werkzeugen und Materialien vertraut zu machen und sich davon zu überzeugen, dass diese ihre eigene Sicherheit, die Sicherheit anderer Personen am Arbeitsplatz und das Werkzeug nicht gefährden.

Sicherheitshinweise für Druckluft- und Elektrowerkzeuge

⚠ACHTUNG

Snap-on Druckluft- und Elektrowerkzeuge können Chemikalien enthalten, die dem US-Bundesstaat Kalifornien als Ursachen von Krebs, Geburtsfehlern oder anderen Fortpflanzungsschäden bekannt sind.



Von Werkzeugen können umherfliegende Partikel ausgehen.

- **Der Benutzer des Werkzeugs und Umherstehende müssen ständig einen geeigneten Augenschutz tragen.**
- **Vor jedem Einsatz ist der Grad der erforderlichen Schutzmaßnahmen zu ermitteln.**

Umherfliegende Partikel können zu Augenverletzungen führen.



Werkzeuge erzeugen Lärm.

- **Wenn der Geräuschpegel des Werkzeugs 85 dBA überschreitet, muss ein Gehörschutz getragen werden. Wir empfehlen das Tragen eines Gehörschutzes auch dann, wenn der Geräuschpegel unter 85 dBA liegt. Im Informationsblatt des Werkzeugs ist der Geräuschpegel angegeben.**
- **Verwenden Sie einen geeigneten Gehörschutz entsprechend den Anweisungen des Betreibers und wie von den Gesundheits-und Sicherheitsbestimmungen vorgeschrieben.**
- **Als geeignete Maßnahmen zur Reduzierung des Risikos können zum Beispiel Dämpfungsmaterialien verwendet werden, die ein „Klingeln" der Werkstücke zu verhindern.**
- **Betreiben und pflegen Sie die Schleif- oder Poliermaschine wie in der Betriebsanleitung empfohlen, um eine unnötige Erhöhung des Lärmpegels zu verhindern.**
- **Wenn die Schleifmaschine über einen Schalldämpfer verfügt, achten Sie darauf, dass er beim Betrieb des Werkzeugs stets angebracht und funktionstüchtig ist.**

Längere Lärmbelastung kann zu Hörverlust und anderen Problemen wie Tinnitus führen.



Werkzeuge vibrieren.

- **Übermäßige Vibration kann zu Verletzungen führen. Wenn Symptome wie Benommenheit, Kribbeln, Schmerz oder bleiche Haut auftreten, suchen Sie einen Arzt auf. Im Informationsblatt des Werkzeugs ist der Vibrationspegel angegeben.**
- **Bei Bedenken bezüglich einer atypischen Verwendung beachten Sie, dass die in diesem Dokument aufgeführten Vibrationsstandards für den normalen Gebrauch gemäß ISO28927-3 gelten. Bei Verwendung über den normalen Gebrauch hinaus ist eine zusätzliche Risikobeurteilung durchzuführen, um die Sicherheit zu gewährleisten.**
- **Vibrationsbelastung kann zur Schädigung der Nerven und Blutversorgung der Hände und Arme führen und deren Funktion beeinträchtigen.**
- **Betreiben und pflegen Sie die Schleif- oder Poliermaschine wie in der Betriebsanleitung empfohlen, um eine unnötige Erhöhung der Vibrationen zu verhindern.**

Eine längere Einwirkung von Vibrationen kann zu Verletzungen führen.



Rotierende Schleifteller können Schnittverletzungen und Hautabschürfungen verursachen.

- **Hände oder andere Körperteile dürfen nicht mit Schleiftellern in Berührung kommen, um Schnittverletzungen oder Einklemmen vorzubeugen. Tragen Sie Schutzkleidung und Schutzhandschuhe.**
- **Tragen Sie warme Kleidung beim Arbeiten bei Kälte und halten Sie Ihre Hände warm und trocken.**

Das Berühren von rotierenden Schleiftellern kann zu Verletzungen führen.



Bei Exzenterschleifern besteht die Gefahr des Verwickelns.

- **Lassen Sie offenes Haar nicht in die Nähe von Werkzeugen und Zubehör kommen. Ihre Hände dürfen nicht mit beweglichen Teilen des Werkzeugs**

und Zubehörs in Kontakt kommen. Tragen Sie keinen Schmuck, keine lose Kleidung oder Halstücher bzw. -schmuck bei der Arbeit mit Werkzeugen. Im Arbeitsbereich dürfen sich keine Putzlappen und andere Gegenstände befinden, die sich im Werkzeug verfangen könnten.

Ein Verwickeln kann zu Verletzungen führen.



Beim Schleifen entstehen Staub und Rauch. Die Gefährdungsbeurteilung sollte sowohl den erzeugten Staub als auch den in der Umgebung aufgewirbelten Staub berücksichtigen.

- **Schleifstaub nicht einatmen. Verwenden Sie bei jeder Anwendung eine zugelassene Maske.**
- **Betreiben und pflegen Sie diese Werkzeuge wie in der Betriebsanleitung empfohlen, um Staub- und Rauchentwicklung auf ein Minimum zu begrenzen.**
- **Sorgen Sie für direkte Absaugung zur Minimierung der Staubbelastung in der Umgebung.**

Das Einatmen von Staub kann zu Gesundheitsschäden führen.



Dieses Werkzeug ist nicht isoliert und darf keine elektrischen Spannungsquellen berühren**.**

- **Verwenden Sie das Werkzeug nicht in der Nähe von elektrischen Schaltungen. Achten Sie beim Schleifen von Aufbauten darauf, dass diese versteckte elektrische Leitungen enthalten können.**
- **Beim Einsatz von Schleifmaschinen auf Kunststoff oder anderen nichtleitenden Materialien besteht die Gefahr von elektrostatischer Entladung.**

Ein elektrischer Schlag kann zu Verletzungen führen.



Dieses Werkzeug ist nicht für die Verwendung in einer entzündlichen bzw. explosionsfähigen Atmosphäre vorgesehen.

- **Sie dürfen dieses Werkzeug nicht in einer entzündlichen bzw. explosionsfähigen Atmosphäre benutzen.**
- **Achten Sie beim Schleifen von Aufbauten darauf, dass diese versteckte Gasleitungen enthalten können.**

Explosionen und Brände können zu Verletzungen führen.



Beim Schleifen von Metallen entstehen Funken, die brennbare Materialien und Dämpfe entzünden können.

- **Sie dürfen nur dann Metalle schleifen, wenn im Arbeitsbereich keine brennbaren Materialien oder entzündlichen Dämpfe vorhanden sind.**
- **Durch Staub- und Rauchentwicklung beim Schleifen kann eine explosionsgefährdete Atmosphäre entstehen. Verwenden Sie stets eine für das zu bearbeitende Material geeignete Absaugung oder Abdeckung.**
- **Die Staub- und Rauchentwicklung sollte möglichst direkt am Entstehungsort bekämpft werden.**

Explosionen und Brände können zu Verletzungen führen.



Schleifteller, die mit einer zu hohen Drehzahl betrieben werden, können brechen.

- **Prüfen Sie die auf dem Schleifteller angegebene Drehzahl. Dieser Drehzahlwert muss höher sein als der Drehzahlwert, der auf dem Schleifer angegeben ist. Der Nennbetriebs-Luftdruck darf nicht überschritten werden.**

Ein brechender Schleifteller kann zu Verletzungen oder zum Tod führen.



Exzenterschleifer verfügen über keine Schutzvorrichtung für Schleifscheiben oder Trennscheiben.

- **Bringen Sie niemals eine Schleifscheibe oder Trennscheibe an den Exzenterschleifer an.**

Ungeschützte Schleifscheiben und Trennscheiben können zu Verletzungen führen.

Sicherheitshinweise für Geradschleifer

⚠ ACHTUNG

Exzenterschleifer können unerwartete Bewegungen ausfüh

- **Halten Sie das Werkzeug stets gut fest. Sie dürfen nur eine Körperhaltung einnehmen, die Ihnen jederzeit ermöglicht, das Werkzeug zu beherrschen. Sorgen Sie dafür, dass Sie einen sicheren Stand haben. Spannen Sie das Werkstück möglichst in einen Schraubstock oder eine andere Spannvorrichtung ein.**
- **Halten Sie beide Hände bereit, um normalen und plötzlichen Bewegungen entgegenzuwirken. Nehmen Sie eine ausgewogene Körperhaltung mit sicherem Stand ein.**

Unerwartete Bewegungen des Werkzeugs können zu Verletzungen führen.

Ein Werkzeug, auf das eine übermäßige Kraft angewendet wird, ist schwer zu beherrschen.

- **Wenden Sie keine starken Kräfte auf das Werkzeug an.**

Ein Werkzeug, das schwer zu beherrschen ist, kann zu Verletzungen führen.

Das Fixieren des Fingerstarters in der Stellung “ON” mit Klebeband oder Draht verhindert, dass sich das Werkzeug im Falle einer Blockierung oder Fehlfunktion oder von unerwartetem Verhalten ausschaltet.

- **Sie dürfen den Fingerstarter bzw. das Ein-/ Ausschalt-Drosselventil eines Werkzeugs nicht mit Draht oder Klebeband in der Einschaltstellung fixieren.**

Werkzeuge, die sich nicht ausschalten können, können zu Verletzungen führen.

Schlecht gewartete und geschmierte Werkzeuge können unerwartete Fehlfunktionen verursachen.

- **Das Werkzeug muss jederzeit ordnungsgemäß geschmiert und in gutem Zustand sein. Verwenden Sie nur das Snap-on-Öl mit der Nr. IM6 für Druckluftwerkzeuge (Snap-on IM6 Air Motor Oil). Im Informationsblatt des Werkzeugs finden Sie Angaben zu den anderen Fetten und Ölen, die zu verwenden sind. Lassen Sie das Schlauchende nicht auf den Boden fallen, damit kein Schmutz in den Schlauch gelangt und in das Werkzeug transportiert wird. Im Informationsblatt finden Sie weitere Wartungsanforderungen.**
- **Betreiben Sie das Werkzeug nur bei Kontakt des Werkstücks mit dem Schleifmittel.**

Unerwartete Fehlfunktionen des Werkzeugs können zu Verletzungen führen.

Schleifteller, Schleifscheiben und Zubehörteile, die sich in schlechtem Zustand befinden oder nicht für das Werkzeug vorgesehen sind, können zu Fehlfunktionen des Werkzeugs führen. Schleifteller, die nicht ordnungsgemäß befestigt sind, können sich lösen und weggeschleudert werden. Schleifscheiben, die nicht ordnungsgemäß befestigt sind, können sich lösen und weggeschleudert werden. Staubfangvorrichtungen, die nicht ordnungsgemäß befestigt sind, können sich lösen.

- **Sorgen Sie dafür, dass alle Schleifteller, Schleifscheiben und Zubehörteile in gutem Zustand und für den Typ und die Größe des verwendeten Werkzeugs zugelassen und richtig befestigt sind.**
- **Wählen, pflegen und ersetzen Sie die vom Lieferanten empfohlenen Verbrauchsmaterialien.**

Schleifteller und Schleifscheiben, die sich lösen und wegegeschleudert werden, können zu Verletzungen führen. Staubfangvorrichtungen, die sich lösen, können zu Verletzungen führen. Die Werkzeuge sollten regelmäßig überprüft werden, um sicherzustellen, dass die technischen Angaben und Markierungen einwandfrei lesbar sind. Unleserliche oder fehlende Beschriftungen ersetzen. Vermeiden Sie den Kontakt mit gefährlichen Substanzen, die sich am Werkzeug ablagern.

Schleifscheiben, die nicht zentriert bzw. versetzt befestigt wurden, können über den Schleiftellerrand hinausragen und Vibrationen verursachen.

- **Stellen Sie sicher, dass die Schleifscheibe konzentrisch auf dem Schleifteller angebracht ist.**

Eine zu weit über den Schleiftellerrand hinausragende Schleifscheibe kann zu Verletzungen führen. Übermäßige Vibration kann zu Verletzungen führen.

Druckluftschläuche können sich von Werkzeugen lösen und umherschlagen.

- **Stellen Sie sicher, dass die Druckluftschläuche fest sitzen und nicht beschädigt sind.**

Sich lösende und umherschlagende Druckluftschläuche können zu Verletzungen führen.

Druckluftschläuche, die nicht ölresistent oder nicht für den herrschenden Betriebsdruck ausgelegt sind, können platzen.

- **Stellen Sie sicher, dass alle Druckluftschläuche ölresistent sind und für den Betriebsdruck zugelassen sind.**
- **Bei Verwendung von Klauenkupplungen sind Sperrstifte anzubringen und Schlauchtrennsicherungen zu verwenden, um gegen mögliche Schlauch-Werkzeug- und Schlauch-Schlauch-Anschlussfehler zu schützen.**

Platzende Schläuche können zu Verletzungen führen.

Werkzeuge, die nicht mit dem richtigen Druck betrieben werden, können sich unberechenbar verhalten.

- **Der maximale Druck darf nicht überschritten werden. Der Wert des maximalen Drucks beträgt 6,2 Bar (90 psig), oder es gilt der Wert, der auf dem Typenschild des Werkzeugs oder in der Bedienungsanleitung angegeben ist. Verwenden Sie einen Druckminderer, um die Druckluftversorgung mit korrektem Druck zu gewährleisten.**
- **Der Luftdruck sollte an der Stelle überprüft werden, an der die Druckluft in das Werkzeug eintritt, während das Werkzeug läuft.**
- **Die Drehzahl sollte überprüft werden, während das Werkzeug mit maximaler Leerlaufdrehzahl bei maximalem Luftdruck (6,2 bar/90 psig) läuft.**
- **Überprüfen Sie den Betriebsdruck und die Leerlaufdrehzahl nach Wartungsarbeiten, Reparaturen oder potenziell schädlichen Ereignissen, um sichere Betriebsbedingungen zu gewährleisten.**

Unberechenbares Verhalten von Werkzeugen kann zu Verletzungen führen.

Nicht ordnungsgemäß reparierte Werkzeuge können sich unvorhersehbar verhalten.

- **Lassen Sie Werkzeuge vom autorisierten Snap-on-Kundendienst reparieren.**
- **Die Schleifmaschine sollte nur von qualifiziertem und geschultem Personal installiert, justiert oder verwendet werden.**

Werkzeuge, die sich unvorhersehbar verhalten, können zu Verletzungen führen.

Werkzeuge, die an der Druckluftversorgung angeschlossen bleiben, können unerwartet starten.

- **Bevor Sie Einstellungen vornehmen, Zubehör wechseln oder Wartungs- oder Reparaturarbeiten am Werkzeug vornehmen, trennen Sie stets das Werkzeug von der Druckluftversorgung und drücken den Fingerstarter, damit sich der Druck in der Druckluftleitung abbaut. Machen Sie es sich zur Gewohnheit zu prüfen, ob alle Einstellschlüssel und Schraubenschlüssel vom Werkzeug entfernt wurden, bevor Sie es einschalten.**
- **Tragen Sie niemals ein Druckluftwerkzeug am Schlauch.**
- **Vermeiden Sie direkten Kontakt mit Zubehörteilen während und nach der Verwendung, da sie heiß oder scharfkantig sein können.**

Werkzeuge, die unerwartet starten, und umherfliegende Einstell- und Schraubenschlüssel können zu Verletzungen führen.

Bei der Arbeit in schlecht beleuchteten Bereichen können Gefahren schwer erkannt werden.

- **Sorgen Sie für eine gute Beleuchtung im Arbeitsbereich.**
- **Bei Arbeiten über Kopf einen Schutzhelm tragen.**

- **Ausrutschen, Stolpern und Stürze sind die Hauptursachen für Verletzungen am Arbeitsplatz. Achten Sie auf rutschige Oberflächen durch den Einsatz des Werkzeugs und vermeiden Sie Stolpergefahr durch den Luftschlauch.**
- **Denken Sie auch an eventuelle die Gefahren für Umstehende.**

Schlecht beleuchtete Arbeitsbereiche können zu Verletzungen führen.

Arbeitsbereiche wirken anziehend auf Kinder.

- **Halten Sie Kinder vom Arbeitsbereich fern. Alle Besucher müssen sich im sicheren Abstand zum Arbeitsbereich aufhalten.**
- **Die Abluft kann extrem kalt oder verschmutzt sein. Richten Sie niemals die Luft auf sich selbst oder andere. Ergreifen Sie geeignete Vorsichtsmaßnahmen.**

Kinder in Arbeitsbereichen können verletzt werden.

Bei unbeaufsichtigten Werkzeugen besteht die Gefahr, dass unberechtigte oder nicht geschulte Personen die Werkzeuge nicht ordnungsgemäß verwenden.

- **Bedienen Sie keine Werkzeuge ohne professionelle Anleitung.**
- **Bewahren Sie nicht benutzte Werkzeuge an einem trockenen sowie an einem hochgelegenen Platz oder in einem abgeschlossenen Raum außerhalb der Reichweite von Kindern auf.**

Nicht ordnungsgemäß verwendete Werkzeuge können zu Verletzungen führen.

Wenn ein unerwarteter Druckabfall eintritt und der Fingerstarter des Werkzeugs in der Stellung "ON" bzw. eingeschaltet bleibt, kann das Werkzeug nach der Wiederherstellung der Druckluftversorgung unerwartet starten.

- **Schalten Sie den Fingerstarter aus, wenn ein unerwarteter Druckabfall eintritt.**

Ein unerwartetes Starten des Werkzeugs kann zu Verletzungen führen.

Wenn der Fingerstarter des Werkzeugs in der Stellung "ON" bzw. eingeschaltet bleibt, kann das Werkzeug nach Anschluss an die Druckluftversorgung unerwartet starten.

- **Stellen Sie sicher, dass der Fingerstarter ausgeschaltet ist, bevor die Druckluftversorgung angeschlossen wird.**

Ein unerwartetes Starten des Werkzeugs kann zu Verletzungen führen.

Exzenterschleifer können noch eine kurze Zeit weiterlaufen, nachdem der Fingerstarter losgelassen wurde.

- **Achten Sie darauf, dass das Werkzeug ganz zum Stillstand gekommen ist, bevor Sie es zur Seite legen.**
- **Verwenden Sie keine beschädigten Werkzeuge oder Zubehörteile.**

Exzenterschleifer, zur Seite gelegt werden und nicht zum Stillstand gekommen sind, können zu Verletzungen führen.

Abgenutzte, beschädigte, eingekerbte, verbogene, verformte oder gratige Schleifteller können zum Reißen und Zerbrechen der Schleifscheibe führen.

- **Verwenden Sie keine abgenutzten, beschädigten, eingekerbten, verbogenen, verformten oder gratigen Schleifteller.**
- **Die Schleifmaschinen dürfen nicht verändert werden.**

Brechende Schleifscheiben können zu Verletzungen führen. Andernfalls besteht die Gefahr von Verletzungen oder Sachschäden.

Werkzeuge, die an der Druckluftversorgung angeschlossen bleiben, während Einstellungen vorgenommen werden, Zubehör gewechselt wird oder Wartungs- oder Reparaturarbeiten ausgeführt werden, können unerwartet starten.

- **Bevor Sie Einstellungen vornehmen, Zubehör wechseln oder Wartungs- oder Reparaturarbeiten am Werkzeug vornehmen, trennen Sie stets das Werkzeug von der Druckluftversorgung und drücken den Fingerstarter, damit sich der Druck in der Druckluftleitung abbaut.**

Werkzeuge, die unerwartet starten, können zu Verletzungen führen.

Wenn bei diesem Werkzeug Zubehör eingesetzt wird, das nicht von Snap-on mitgeliefert oder angegeben wurde, kann sich das Werkzeug unvorhersehbar verhalten.

- **Setzen Sie nur Zubehör ein, das von Snap-on geliefert oder angegeben wurde.**

Werkzeuge, die sich unvorhersehbar verhalten, können zu Verletzungen führen.

Entsorgen Sie ein Werkzeug so, dass keine Personen oder die Umwelt geschädigt werden. Vergewissern Sie sich, dass die Bediener und das Wartungspersonal jeweils vor Gebrauch bzw. Wartung in der Lage sind, die Masse, das Gewicht und die Leistung dieser Schleifmaschinen zu handhaben.

BEWAHREN SIE DIESE ANLEITUNG AUF

Werfen Sie die Sicherheitshinweise nicht weg. Geben Sie dem Bediener eine Kopie der Anweisungen.

Technische Daten

Technische Daten bei 6,2 bar bzw. 620 kPa

PS 0,45
Freilaufgeschwindigkeit ..... 1.000 opm
Empfohlener Luftdruck ..... 620 kPa
Luftverbrauch ..... 15 CFM
Lufteinlass-Gewindegröße ..... 1/4" NPT
Empfohlene Schlauchgröße Mind.-ID..... 9,5 mm)
Abmessungen:
Länge
PSG4645/PSG4609 ..... 11,75" (298 mm)
PSG4845/PSG4809 ..... 12,75" (324 mm)
PSG4645V/PSG4609V ..... 11,75" (298 mm)
PSG4845V/PSG4809V ..... 12,75" (324 mm)

Gewicht
PSG4645/PSG4609 ..... 3,6 lbs (1,6 kg)
PSG4845/PSG4809 ..... 3,8 lbs (1,7 kg)
PSG4645V/PSG4609V ..... 3,6 lbs (1,6 kg)
PSG4845V/PSG4809V ..... 3,8 lbs (1,7 kg)
Lärm* (*Nach* ISO 15744 *getestet*))
Lärmdruckpegel (A)
PSG4645/PSG4609 ..... 82,7 dBA
PSG4845/PSG4809 ..... 84,9 dBA
PSG4645V/PSG4609V ..... TBD dBA
PSG4845V/PSG4809V ..... TBD dBA
Ungewissheit, K ..... 3,0 dBA
Lärmleistungspegel (A)
PSG4645/PSG4609 ..... 94,3 dBA
PSG4845/PSG4809 ..... 96,5 dBA
PSG4645V/PSG4609V ..... TBD dBA
PSG4845V/PSG4809V ..... TBD dBA
Ungewissheit, K ..... 3,0 dBA
Vibration* (*Nach* ISO 28927-12 *getestet*)
Vibrationspegel
PSG4645/PSG4609 ..... 7,75 m/s^2
PSG4845/PSG4809 ..... 5,69 m/s^2
PSG4645V/PSG4609V ..... TBD m/s^2
PSG4845V/PSG4809V ..... TBD m/s^2
Ungewissheit, K ..... 0,52 m/sec^2

**Die angegebenen Werte wurden in Labortests anhand der Standardnormen ermittelt und sind nicht ausreichend für eine Verwendung in Risikobeurteilungen. Die Werte, die an den einzelnen Arbeitsorten gemessen werden, können etwas höher liegen. Die Werte und das Verletzungsrisiko eines Einzelnen sind einzigartig und hängen von der Umgebung und Arbeitsweise des Benutzers, dem Arbeitsstück und dem Design der Workstation, sowie von der Zeit der Aussetzung und dem körperlichen Zustand des Benutzers ab.*

Snap-on übernimmt keine Haftung für die Folgen der Verwendung der deklarierten Werte, anstelle von Werten, die die in einer individuellen Gefährdungsbeurteilung ermittelte tatsächliche Exposition in einer Arbeitsplatzsituation widerspiegeln, über die wir keinen Einfluss haben.

Bestimmungsgemässer Gebrauch

Dieses Werkzeug ist für das Schleifen von Holz-, Metall-, Fiberglasoberflächen und Oberflächen ähnlicher Materialien unter Verwendung von Schleifscheiben vorgesehen. Der Gebrauch für andere Zwecke wird als nicht bestimmungsgemäßer Gebrauch angesehen und stellt eine Gefahr dar und kann die Nichtigkeit der Gewährleistung zur Folge haben.

Druckluftversorgung

Die Effizienz und Lebensdauer dieses Werkzeugs hängt von der ordnungsgemäßen Versorgung mit sauberer, trockener Druckluft bei maximal 6,2 Bar (90 psi) ab. Es wird die Verwendung von Leitungsfilter, Druckminderer und Öler empfohlen. Vor dem Anschluss des Werkzeugs blasen Sie die Druckluftleitung aus, um Wasser und Schmutz aus der Leitung zu entfernen.

Schlauch Und Schlauchanschlüsse

Der Innendurchmesser des Versorgungsschlauchs sollte 3/8 Zoll (10 mm) betragen Verlängerungsschläuche müssen einen Innendurchmesser von mindestens ½ Zoll (13 mm) haben, wobei deren Kupplungen mindestens einen Innendurchmesser von 3/8" (10 mm) aufweisen müssen. Das Einlassgewinde des Werkzeugs beträgt ¼ Zoll NPT.

Schmierung

Um eine optimale Leistung und eine lange Werkzeuglebensdauer zu gewährleisten, wird ein Druckluftleitungs-Öler empfohlen, der so eingestellt ist, dass 1 Tropfen pro Minute geliefert wird. Das Snap-on-Öl mit der Nr. IM6 für Druckluftwerkzeuge (Snap-on No. IM6 Air Motor Oil) wird empfohlen. Wenn kein Druckluftleitungs-Öler verwendet wird, geben Sie am Anfang des Tages 8 bis 10 Tropfen Druckluftwerkzeugöl in den Drucklufteinlass und lassen das Werkzeug für 10 bis 20 Sekunden laufen.
Die zur Schmierung verwendete Ölmenge darf nicht zu hoch sein, da andernfalls die zu schleifende Oberfläche durch Öl verschmiert werden könnte.

Wartung

Wasser, Staub und andere Verschmutzungen der Druckluftleitung können zu Rost und zur Flügelverklebung führen. Wenn das Werkzeug für längere Zeit nicht benutzt wurde, träufeln Sie ein paar Tropfen Öl in das Werkzeug und lassen es für 10 Sekunden laufen. Hierdurch werden Fremdkörper entfernt und die Rostbildung wird verringert.

Betrieb

Die Drehzahl des Werkzeugs kann eingestellt werden, indem der Regler in der Nähe des Drucklufteinlasses gedreht wird.

⚠ ACHTUNG

Trennen Sie das Werkzeug von der Druckluftversorgung, bevor Sie Schleifteller oder Schleifscheiben anbringen oder entfernen.

Montieren Von Schleiftellern

Halten Sie die Spindelmutter mit einem Schraubenschlüssel.
Drehen Sie den Schleifteller in die Spindel ein und ziehen Sie sie an.

Anringen Von Schleifscheiben

Klettverschluss (HOOK and LOOP)
Zentrieren Sie die Schleifscheibe auf dem Schleifteller und drücken Sie sie fest an.

⚠ ACHTUNG

Stellen Sie sicher, dass der Schleifteller die korrekte Größe für das Werkzeug hat.
Ein nicht zum Werkzeug passender Schleifteller verursacht starke Vibrationen.

DEN GRIFF PASSEND FÜR IHRE HAND EINSTELLEN

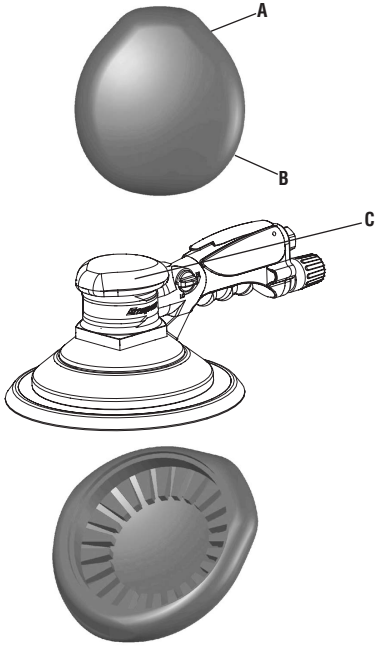

A – Größe für kleine Hand
B – Größe für große Hand
C – Merkmal: Super-ergonomischer verstellbarer Griff Vorteil: Auf mehrere Positionen einstellbar für optimalen Komfort
Vorteil: Weiches Material für maximale Absorption

1 – Zum Verstellen des Griffs ziehen Sie ihn von vorne oder von der Seite von der Schleifmaschine nach oben ab
2 – Drehen Sie den Griff in die bequemste Position für Ihre Hand und lassen Sie ihn dann zurück an die Schleifmaschine schnappen.

INFORMAZIONI ANTINFORTUNISTICHE

Leggere queste istruzioni con attenzione prima di procedere con l'installazione, l'utilizzo, la manutenzione o la riparazione di questo utensile. Tenere queste istruzioni a portata di mano.

Avvisi cautelari

La ***Snap-on*** pubblica questi avvisi cautelari per contemplare quei casi o circostanze che si possono verosimilmente verificare durante l'utilizzo, la manutenzione o la riparazione degli utensili pneumatici. È responsabilità degli operatori e dei tecnici addetti alla manutenzione conoscere le procedure, gli utensili e i materiali da adottare per assicurare l'incolumità propria e quella altrui sul posto di lavoro e preservare anche l'utensile in condizioni ottimali.

Avvisi cautelari per utensili a motore

⚠AVVERTENZE

Gli elettroutensili ***Snap-on*** possono contenere sostanze chimiche note allo Stato della California per causare cancro, malformazioni congenite e altri danni riproduttivi.



Gli utensili a motore possono lanciare in aria particelle.

- **Gli utenti e chiunque sia vicino agli strumenti a motore devono sempre indossare protezione oculare idonea.**
- **Il livello di protezione necessario dovrà essere stabilito secondo il tipo di lavoro.**

Particelle volanti possono causare lesioni oculari.



Gli utensili a motore generano rumore.

- **Indossare protezione auricolare quando il livello del rumore supera 85 dBA. In aggiunta, si raccomanda di indossare protezione auricolare anche quando il livello del rumore è inferiore a 85 dBA. Il livello del rumore è elencato nella scheda dei dati dell'attrezzo.**
- **Utilizzare le protezioni auricolari secondo le istruzioni del datore di lavoro e secondo le norme antinfortunistiche vigenti.**
- **Come misura preventiva per ridurre tale rischio, considerare anche l'utilizzo di materiale fonoassorbente per attenuare lo stridio dei pezzi in lavorazione.**
- **Per prevenire un aumento inutile del livello di rumore generato, utilizzare e mantenere la levigatrice o lucidatrice seguendo sempre le istruzioni contenute in questo opuscolo.**
- **Nel caso la levigatrice fosse dotata di un silenziatore, controllare sempre che sia ben fissato e perfettamente funzionante durante l'utilizzo dell'utensile.**

Un'esposizione prolungata al rumore comporta il rischio di perdita dell'udito e di altri fastidi, tipo il ronzio nelle orecchie.



Gli utensili a motore vibrano.

- **Vibrazioni eccessive possono causare lesioni. In caso di intorpidimento, formicolio, dolore o scolorimento della pelle, interrompere l'uso dell'utensile e consultare il medico. Il livello delle vibrazioni è elencato nella scheda dei dati dell'attrezzo.**
- **Per delucidazioni inerenti utilizzi atipici, tenere presente che le direttive sulle vibrazioni contenute in questo documento derivano da quelle indicate nella normativa ISO28927-3 sull'uso normale. Per rafforzare i principi di sicurezza durante un utilizzo eccedente i criteri di normalità, eseguire ulteriori valutazioni dei fattori di rischio.**
- **L'esposizione alle vibrazioni comporta il rischio di danni invalidanti al sistema nervoso e alla circolazione sanguigna degli arti.**
- **Per prevenire un aumento inutile del livello di vibrazioni, utilizzare e mantenere la levigatrice o lucidatrice seguendo sempre le istruzioni contenute in questo opuscolo.**

Vibrazioni eccessive possono causare lesioni.



Dischi di levigatura rotanti possono causare tagli e abrasioni.

- **Tenere mani e altre parti del corpo lontano dai dischi di levigatura per prevenire tagli o altre lesioni. Indossare indumenti protettivi e guanti per proteggere le mani.**
- **Durante i lavori in condizioni climatiche fredde, indossare indumenti caldi e mantenere le mani calde e asciutte.**

Il contatto con i dischi di levigatura rotanti può causare lesioni.



Esiste il rischio che parti del corpo rimangano incastrate nelle levigatrici.

- **Tenere lontano capelli sciolti da utensili a motore e accessori. Tenere lontano le mani da parti in movimento dell'utensile e degli accessori. Non indossare gioielli, ampi indumenti, o sciarpe e simili in prossimità degli utensili a motore. Mantenere la zona di lavoro priva di stracci e altri articoli che possano incastrarsi con l'utensile.**

Incastrazioni possono causare lesioni.



I lavori di levigatura creano polveri e fumi. Durante la valutazione dei fattori di rischio, considerare anche la polvere creata e quella sollevata nell'area di lavoro circostante.

- **Non respirare la polvere generata dalla levigatura. Utilizzare un'apposita maschera per ciascun tipo di lavoro.**
- **Per minimizzare polveri e fumi, utilizzare e mantenere questi utensili come raccomandato in queste istruzioni.**
- **Dirigere lo sfiato in modo da minimizzare il sollevamento di polvere nell'area di lavoro.**

L'inalazione di polvere di levigatura può causare infortuni.



Quest'utensile non è isolato per il contatto con fonti di alimentazione elettrica**.**

- **Non utilizzare l'utensile nelle vicinanze di circuiti elettrici sotto tensione. Durante la levigatura di strutture, fare attenzione che non vi siano eventuali fili elettrici non visibili.**
- **Durante l'utilizzo della levigatrice su materiali plastici o altri materiali non conduttivi, sussiste anche il rischio di scariche elettrostatiche.**

Scosse elettriche possono causare infortuni.

⚠AVVERTENZE

Quest'utensile non è previsto per l'uso in un'atmosfera infiammabile o esplosiva.

- **Non usare quest'utensile in un'atmosfera infiammabile o esplosiva.**
- **Durante la levigatura di strutture, fare attenzione che non vi siano eventuali condutture di gas non visibili.**

Esplosioni e incendi possono causare infortuni.



La levigatura di metalli può accendere materiale infiammabile e vapori.

- **Levigatrice metalli solamente se l'area non contiene combustibile o materiale o vapori esplosivi.**
- **I fumi e le polveri creati dai lavori di levigatura o levigatura possono creare atmosfere potenzialmente esplosive. Utilizzare sempre sistemi di estrazione o di soppressione delle polveri adatti per il determinato materiale in lavorazione.**
- **Il miglior modo per eliminare polveri e fumi è quello di controllarli al punto di emissione.**

Esplosioni e incendi possono causare infortuni.



Dischi di supporto che girano a velocità eccessiva possono scoppiare.

- **Controllare la velocità indicata sul disco di supporto. Questa velocità deve essere maggiore della velocità indicata sulla targhetta della levigatrice. Non superare la pressione d'aria di servizio indicata.**

Lo scoppio dei dischi di supporto può causare infortuni o decesso.



Le levigatrici non sono protette per l'uso con dischi portamola o dischi di taglio.

- **Non montare mai un disco portamola o disco di taglio su una levigatrice.**

Dischi portamola e dischi di taglio non protetti possono causare infortuni.

⚠AVVERTENZE

Le levigatrici possono generare movimenti imprevisti.

- **Tenere sempre ben saldo l'utensile. Assicurarsi sempre di mantenere una posizione del corpo che consenta il controllo dell'utensile Assicurarsi di avere sempre i piedi fermamente appoggiati a terra. Se possibile, fissare il pezzo di lavoro in una morsa o con morsetti.**
- **Usare entrambe le mani per controbilanciare eventuali movimenti di reazione normali o improvvisi. Mantenere sempre una posizione bilanciata con i piedi ben piantati per terra.**

Lo spostamento imprevisto dell'utensile può causare infortuni.

L'uso di forza eccessiva su un utensile lo rende difficile da controllare.

- **Non forzare l'utensile.**

Un utensile difficile da controllare può causare lesioni.

Se si fissa con nastro adesivo o filo la valvola a farfalla in posizione "ON", l'utensile non si spegnerà se si blocca o guasta in caso di eventi imprevisti.

- **Non fissare con filo o nastro adesivo la valvola "On-Off" di un utensile a motore.**

Gli utensili che non sono in grado di spegnersi, possono causare infortuni.

Utensili mantenuti e lubrificati in modo scadente possono guastarsi improvvisamente.

- **Mantenere sempre l'attrezzo lubrificato adeguatamente e in buone condizioni. Usare esclusivamente l'olio per motori ad aria Snap-on No. IM6. La scheda dei dati dell'utensile elenca gli altri grassi ed oli da usare. Non lasciar cadere a terra l'estremità del tubo, perché si sporcherebbe trasportando detriti nell'utensile. Le altre operazioni di manutenzione richieste sono elencate nella scheda dei dati.**
- **Non azionare mai l'utensile se la parte abrasiva non è a contatto con il pezzo in lavorazione.**

Guasti imprevisti dell'attrezzo possono causare infortuni.

Dischi di supporto, dischi di levigatura e relativa attrezzatura in condizioni scadenti o non indicate per l'utensile possono causare guasti dell'utensile. Dischi di supporto non fissati bene possono staccarsi. Dischi di levigatura non fissati bene possono staccarsi. Attrezzatura per la raccolta della polvere non fissata bene può staccarsi.

- **Assicurarsi che tutti i dischi di supporto, i dischi di levigatura e la relativa attrezzatura siano in buone condizioni, corretti per il tipo e le dimensioni dell'utensile da usare e fissati bene.**
- **Selezionare, mantenere e sostituire le parti soggette a usura secondo le raccomandazioni del fornitore.**

Dischi di supporto e di levigatura che si staccano possono causare infortuni. L'attrezzatura di raccolta della polvere che si stacca può causare infortuni. Ispezionare periodicamente gli utensili per controllare che tutte le etichette sui parametri di utilizzo siano ben leggibili. Sostituire le etichette usurate. Evitare l'esposizione a sostanze nocive depositate sull'utensile.

Dischi di levigatura montati fuori centro possono esporre una porzione eccessiva del bordo e causare vibrazioni.

- **Assicurarsi che il disco di levigatura sia montato concentricamente sul disco di supporto.**

Porzioni eccessivamente esposte del disco di levigatura possono causare infortuni. La vibrazione eccessiva può causare infortuni.

I tubi d'aria possono staccarsi dagli utensili a motore e sbattere in aria.

- **Controllare e non usare attrezzi con tubi dell'aria o raccordi allentati o danneggiati.**

Tubi dell'aria scollegati possono causare infortuni.

Tubi d'aria che non sono resistenti all'olio o non sono classificati per la pressione di servizio possono scoppiare.

- **Assicurarsi che tutti i tubi d'aria siano resistenti all'olio e classificati per la pressione di servizio.**
- **Utilizzando connettori girevoli universali, installare perni di fissaggio e cavetti di sicurezza antifrusta onde evitare eventuali rotture agli attacchi utensile-tubo o tubo-tubo.**

I tubi d'aria che scoppiano possono causare infortuni.

Gli utensili non usati alla pressione d'aria corretta possono funzionare in modo imprevedibile.

- **Non superare una pressione d'aria massima di 90 psig/6,2 bar o come indicato sulla targhetta dell'utensile o nelle istruzioni per l'uso. Usare un regolatore dell'aria per mantenere la pressione d'aria corretta.**
- **Controllare la pressione dell'aria al punto di entrata dell'aria nell'utensile quando quest'ultimo è in funzione.**
- **Controllare la velocità quando l'utensile è in funzione alla massima velocità a vuoto e alla massima pressione dell'aria (90 psig/6,2 bar).**
- **Controllare la pressione e la velocità a vuoto dopo la manutenzione o la riparazione o dopo eventi potenzialmente dannosi per verificare la sicurezza dell'utensile.**

Il funzionamento imprevedibile degli utensili a motore può causare infortuni.

Gli utensili non riparati correttamente funzionano in modo imprevedibile.

- **Far riparare gli utensili presso un Centro di assistenza autorizzato Snap-on.**
- **Le operazioni di installazione, di regolazione e di utilizzo della levigatrice devono essere effettuate solo da personale qualificato ed esperto.**

Utensili che funzionano in modo imprevedibile possono causare infortuni.

Gli utensili lasciati collegati all'aria possono avviarsi inaspettatamente.

- **Rimuovere sempre l'utensile dall'aria e attivare il grilletto per spurgare la linea dell'aria prima di effettuare regolazioni, sostituire accessori o eseguire operazioni di manutenzione o riparazioni sull'utensile. Controllare sempre che tutte le chiavette di regolazione e le chiavi siano state rimosse dall'utensile prima di accenderlo.**
- **Mai trasportare un utensile pneumatico dal tubo.**
- **Durante o dopo l'uso, evitare qualsiasi contatto diretto con gli accessori perché potrebbero essere surriscaldati o taglienti.**

Gli utensili che si avviano inaspettatamente e le chiavette e chiavi lanciate in aria possono causare infortuni.

Se si lavora in un'area poco illuminata è più difficile vedere i pericoli.

- **Mantenere l'area di lavoro bene illuminata.**
- **Indossare sempre un elmetto protettivo per lavori in altezza.**
- **Scivolare, inciampare e cadere sono considerate le cause più comuni di infortuni sul lavoro. Prestare particolare attenzione alle superfici scivolose causate dall'utilizzo dell'utensile e a non inciampare sui tubi dell'aria compressa.**
- **Valutare anche i rischi per gli astanti.**

Le aree poco illuminate sono rischiose.

I bambini sono attratti dalle aree di lavoro.

- **Tenere lontano i bambini. Tutti i visitatori devono mantenere una distanza di sicurezza dall'area di lavoro.**
- **L'aria di sfiato può essere eccessivamente fredda o contaminata. Mai indirizzare l'aria verso la propria persona o verso gli altri. Usare le dovute precauzioni.**

Bambini nelle aree di lavoro possono rimanere feriti.

Personale non autorizzato o non addestrato può usare gli utensili incustoditi in modo diverso dal previsto.

- **Non utilizzare gli utensili senza una guida competente.**
- **Conservare gli utensili non in uso in un luogo asciutto, elevato o chiusi a chiave, fuori della portata dei bambini.**

Gli utensili usati in modo diverso dal previsto possono causare infortuni.

In caso di una perdita improvvisa di pressione dell'aria, utensili con l'azionatore lasciato nella posizione di "ACCENSIONE", possono avviarsi in modo imprevisto quando la pressione dell'aria viene ripristinata.

- **Rilasciare l'azionatore se si verifica una perdita improvvisa della pressione dell'aria.**

L'avviamento imprevisto dell'utensile può causare infortuni.

Utensili con l'azionatore lasciato nella posizione di "ACCENSIONE" possono causare avviamenti imprevisti quando sono collegati all'aria.

- **Assicurarsi che l'azionatore sia spento prima di collegare l'aria.**

Avviamenti imprevisti possono causare infortuni.

Le levigatrici possono muoversi per forza di inerzia per un breve periodo una volta rilasciato il grilletto.

- **Assicurarsi che l'utensile si sia fermato completamente prima di metterlo da parte.**
- **Non utilizzare utensili o accessori precedentemente danneggiati.**

Le levigatrici che non si fermano completamente prima di essere messe da parte possono causare infortuni.

I dischi di supporto usurati, danneggiati, intaccati, piegati, deformati o che presentano sbavature possono causare la lacerazione e scoppio del disco di levigatura.

- **Non usare dischi di supporto che siano usurati, danneggiati, intaccati, piegati, deformati o presentino sbavature.**
- **Non modificare le levigatrici.**

Dischi di levigatura che scoppiano possono causare infortuni. Altrimenti, si creano rischi di danni a persone o cose.

Utensili lasciati collegati all'aria durante le regolazioni, la sostituzione di accessori o qualsiasi operazione di manutenzione o riparazione possono avviarsi inaspettatamente.

- **Staccare sempre l'utensile dall'aria e attivare il grilletto per spurgare la linea dell'aria prima di effettuare regolazioni, sostituire accessori o effettuare qualsiasi operazione di manutenzione o riparazione.**

Gli utensili che si avviano inaspettatamente possono causare infortuni.

L'uso di accessori con quest'utensile che non siano forniti o specificati da Snap-on può dar luogo a un funzionamento imprevedibile.

- **Usare solamente accessori forniti o specificati da Snap-on.**

Utensili che funzionano in modo diverso dal previsto possono causare infortuni.

Quando si getta un utensile, farlo in modo da non mettere a repentaglio l'incolumità del personale o dell'ambiente. Verificare che gli operatori - o il personale addetto alla manutenzione - siano in grado di gestire la massa, il peso e la potenza di queste levigatrici prima di utilizzarle o di ripararle.

CONSERVARE QUESTE ISTRUZIONI

Non gettare via le istruzioni con le norme di sicurezza. Darne una copia all'operatore.

Caratteristiche tecniche

Specifiche a 6,2 bar/620 kPa

Cavalli vapore	0,45
Velocità	1.000 opm
Pressione dell'aria in azionamento	620 kPa
Consumo d'aria	15 CFM
Dimensioni filetto presa d'aria	1/4" NPT
Dimensioni tubo consigliate	9,5 mm diametro interno min.

Dimensioni:

Lunghezza

PSG4645/PSG4609	11,75" (298 mm)
PSG4845/PSG4809	12,75" (324 mm)
PSG4645V/PSG4609V	11,75" (298 mm)
PSG4845V/PSG4809V	12,75" (324 mm)

Peso

PSG4645/PSG4609	3,6 lbs (1,6 kg)
PSG4845/PSG4809	3,8 lbs (1,7 kg)
PSG4645V/PSG4609V	3,6 lbs (1,6 kg)
PSG4845V/PSG4809V	3,8 lbs (1,7 kg)

Rumore* (*Collaudato secondo la norma* ISO 15744)

Livello di pressione del suono (A)

PSG4645/PSG4609	82,7 dBA
PSG4845/PSG4809	84,9 dBA
PSG4645V/PSG4609V	TBD dBA
PSG4845V/PSG4809V	TBD dBA
Incertezza, K	3,0 dBA

Livello di potenza del suono (A)

PSG4645/PSG4609	94,3 dBA
PSG4845/PSG4809	96,5 dBA
PSG4645V/PSG4609V	TBD dBA
PSG4845V/PSG4809V	TBD dBA
Incertezza, K	3,0 dBA

Vibrazioni* (*Collaudato secondo la norma* ISO 28927-12)

Livello di vibrazioni

PSG4645/PSG4609	7,75 m/s^2
PSG4845/PSG4809	5,69 m/s^2
PSG4645V/PSG4609V	TBD m/s^2
PSG4845V/PSG4809V	TBD m/s^2
Incertezza, K	0,52 m/sec^2

**Questi valori dichiarati sono stati ottenuti in collaudi di laboratorio in base agli standard dichiarati e non sono adeguati per l'uso in valutazioni del rischio. I valori misurati in ambienti di lavoro individuali possono essere più alti. I valori e il rischio di infortuni che un singolo utente può subire sono unici e dipendono dall'ambiente e dalla modalità di lavoro dell'utente, dalla parte su cui lavorare e dal design della postazione di lavoro, nonché dal tempo di esposizione e dalle condizioni fisiche dell'utente.*

La Snap-on declina ogni responsabilità derivante dalle conseguenze dell'utilizzo dei valori dichiarati, anziché di quelli reali di esposizione rilevati direttamente sul cantiere durante la valutazione dei rischi in materia antinfortunistica; situazione sulla quale la Snap-on non ha nessun controllo.

Uso Previsto

Quest'utensile è previsto per l'uso con dischi di levigatura abrasivi per la levigatura di finitura di materiali come legno, metallo, fibra di vetro o materiali simili. Se si usa ad altri fini, tale utilizzo viene considerato uso diverso dal previsto, crea una situazione di rischio e può rendere nulla la garanzia.

Aria

L'efficienza e la vita di quest'utensile dipende dall'adeguata fornitura di aria pulita, asciutta a una pressione massima di 90 PSI. Si raccomanda l'uso di un filtro di linea dell'aria, regolatore di pressione e oliatore a gocce. Prima di collegarla agli utensili, soffiare nella linea d'aria per eliminare acqua e detriti che possono essersi accumulati.

Tubo e Collegamenti del Tubo

Si raccomanda un tubo d'aria del diametro interno di 10 mm. Se si rende necessario usare una prolunga, utilizzare un tubo del diametro interno di 13 mm e raccordi con un diametro interno di almeno 10 mm. La filettatura d'ingresso dell'utensile è di 1/4" NPT.

Lubrificazione

Per ottenere il miglior rendimento, usare un oliatore a gocce della linea dell'aria, impostato su una goccia al minuto. Si raccomanda l'olio per motori ad aria Snap-on No. IM6. Se non si usa un oliatore, aggiungere 8 - 10 gocce di olio per motore ad aria nell'ingresso dell'aria all'inizio della giornata e mettere in moto l'utensile per 10-20 secondi.

Non lubrificare eccessivamente, in quanto l'olio in eccesso può contaminare la superficie in fase di levigatura.

Manutenzione

Acqua, polvere e altri contaminanti possono causare ruggine e bloccaggio della paletta fissa. Dopo lunghi periodi di inutilizzo, lavare lo strumento con alcune gocce d'olio e metterlo in moto per 10 secondi. In questo modo si facilita la rimozione dei contaminanti e riduce la formazione di ruggine.

Uso

È possibile regolare la velocità dell'utensile, ruotando il regolatore posto accanto all'ingresso dell'aria.

⚠ AVVERTENZE

Scollegare l'utensile dall'aria prima di installare o rimuovere dischi di supporto o il disco di levigatura.

Installazione dei Dischi di Supporto

Tenere il dado dell'albero con una chiave.

Installazione del Disco di Levigatura

GANCIO e ANSA

Centrare il disco di levigatura sul disco di supporto e applicare fermamente pressione.

⚠ AVVERTENZE

Assicurarsi che il disco sia delle dimensioni corrette per l'utensile, per evitare vibrazioni eccessive.

COME CAMBIARE L'IMPUGNATURA PER ADEGUARLA ALLA PROPRIA MANO

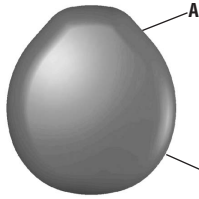

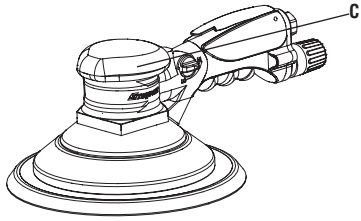



A – Adatta per mani piccole
B – Adatta per mani grandi
C – Caratteristica: impugnatura super ergonomica regolabile Vantaggio: regolabile su posizioni multiple per un confort ottimale
Beneficio: materiale morbido per il massimo assorbimento

1 – Per riposizionare l'impugnatura, tirare verso l'alto dal davanti o di lato, sollevando dalla levigatrice
2 – Ruotare l'impugnatura fino a trovare la posizione più confortevole per la propria mano e re-incastrarla sulla levigatrice



INFORMACIÓN DE SEGURIDAD

Lea estas instrucciones detenidamente antes de instalar, operar, dar servicio o reparar esta herramienta. Mantenga estas instrucciones en un lugar accesible.

Mensajes de seguridad

Snap-on Tools Company proporciona mensajes de seguridad que incluyen todas las situaciones razonables que se pudieran presentar al operar, mantener o reparar una herramienta neumática. Los operadores y los técnicos de mantenimiento son responsables de conocer los procedimientos, las herramientas y los materiales utilizados, y de garantizar que los procedimientos, las herramientas y los materiales no comprometerán su seguridad ni la de otras personas en el sitio de trabajo, y tampoco dañarán la herramienta.

Mensajes de seguridad sobre herramientas mecánicas

⚠ADVERTENCIA

Las herramientas mecánicas ***Snap-on*** pueden contener compuestos químicos reconocidos como carcinógenos y causantes de defectos de nacimiento u otros daños



Una herramienta motorizada puede desprender partículas mientras funciona.

- **Tanto el operador como las personas presentes deben utilizar en todo momento protección ocular adecuada.**
- **Deberá evaluarse el grado de protección requerido para cada uso.**

Las partículas desprendidas pueden herir los ojos.



Las herramientas motorizadas generan ruido.

- **Cuando el ruido de la herramienta sobrepasa los 85 dBA es necesario llevar protección para los oídos. Igualmente se recomienda llevar protección para los oídos cuando el ruido de la herramienta está por debajo de los 85 dBA. Consulte la ficha informativa de la herramienta para ver los niveles de ruido.**
- **Utilice protección para los oídos de acuerdo con las instrucciones de su empresa y como lo exija la normativa sobre salud y seguridad en el trabajo.**
- **Entre las medidas de control que pueden tomarse está amortiguar los materiales para evitar que suenen.**
- **Opere y mantenga la lijadora o pulidora como se recomienda en el manual de uso, para evitar la intensificación innecesaria del ruido que emiten.**
- **Si la lijadora tiene un silenciador, póngalo siempre que la use y verifique que funcione correctamente durante su operación.**

La exposición al ruido puede causar pérdida auditiva y otros problemas como tinnitus.



Las herramientas motorizadas vibran.

- **Una vibración excesiva puede provocar lesiones. Si experimenta una sensación de adormecimiento, hormigueo o dolor, o si la piel en contacto con la herramienta pierde color, deje de usar la herramienta y acuda a un médico. Consulte la ficha informativa de la herramienta para ver los niveles de vibración.**
- **Para usos atípicos, piense que las normas de vibración que se describen en este documento reflejan el uso normal indicado en ISO28927-3. Fuera de los usos normales y para garantizar la seguridad, es importante tomar medidas adicionales de gestión de riesgos.**
- **La exposición a vibraciones puede causar daños incapacitantes en los nervios y el suministro sanguíneo a las manos y los brazos.**
- **Opere y mantenga la lijadora o pulidora como se recomienda en el manual de uso, para evitar la intensificación innecesaria de las vibraciones.**

La exposición prolongada a la vibración puede provocar una lesión.



Los discos de lijado pueden producir cortes y abrasiones cuando giran.

- **Mantenga alejadas las manos y otras partes del cuerpo de los discos de lijado para evitar cortarse o lastimarse. Protéjase las manos con guantes y lleve ropa de protección.**
- **Póngase ropa de abrigo cuando trabaje a temperaturas frías y mantenga las manos abrigadas y secas.**

Los discos de lijado podrían causar una herida si se tocan.



Existe el riesgo de que se enreden objetos en la lijadora.

- **No acerque el pelo a la herramienta ni a los accesorios. Mantenga alejadas las manos de las piezas de la herramienta y de los accesorios que estén en movimiento. No lleve joyas, ropa demasiado suelta ni collares puestos cuando use una herramienta motorizada. No deje paños de limpiar ni artículos en el área de trabajo que pudieran enredarse con la herramienta.**

Un objeto enredado podría causar una lesión.



Las operaciones de lijado generan polvo y gases. La gestión de riesgos debe incluir el polvo que se genera y el que se levanta en los alrededores.

- **No respire el polvo que se produce. Use una mascarilla aprobada para cada aplicación.**
- **Opere y mantenga las herramientas como se recomienda en estas instrucciones, con el fin de reducir en lo posible el polvo y los gases.**
- **Dirija el escape de forma que se evite en lo posible levantar el polvo del entorno.**

La inhalación del polvo que resulta del proceso de lijado puede causar problemas de salud.

La herramienta no tiene el aislamiento adecuado para hacer contacto con fuentes de alimentación eléctrica**.**

- **No usar cerca de circuitos eléctricos vivos. Tenga cuidado cuando lije una estructura, ya que podría contener cables eléctricos.**
- **Existe un riesgo de descarga electrostática si la lijadora se utiliza con materiales plásticos o no conductores.**

Un choque eléctrico puede provocar lesiones.

⚠ADVERTENCIA

La herramienta no debe usarse en un ambiente explosivo o inflamable.

- **No use la herramienta en un ambiente inflamable o explosivo.**
- **Tenga cuidado cuando lije una estructura, ya que podría contener conductos de gas.**

Las explosiones y los incendios pueden provocar lesiones.



El lijado de metales despide chispas que podrían prender fuego a materiales inflamables y a vapores.

- **Lije metales en áreas en las que no haya vapores o materiales combustibles o explosivos.**
- **El polvo y los gases que se generan al lijar o pulir pueden crear atmósferas explosivas. Utilice siempre sistemas de extracción o supresión adecuados para el material trabajado.**
- **Cuando se genera polvo o gases, lo importante es controlarlos en el punto de emisión para eliminarlos.**

Las explosiones y los incendios pueden provocar lesiones.



Las bases pueden romperse si giran a demasiada velocidad.

- **Compruebe la velocidad indicada de la base. Esta velocidad debería ser mayor a la que aparece indicada en la placa de la herramienta. No se pase de la presión neumática de funcionamiento indicada.**

El resquebrajamiento de una base puede causar un accidente o una fatalidad.



La lijadora no cuenta con la protección adecuada para usarla con una muela abrasiva o con ruedas de recorte.

- **No monte nunca una rueda abrasiva o de recorte en una lijadora.**

Una rueda abrasiva o una rueda de recorte sin la protección debida puede causar lesiones.

Mensajes de seguridad de la rectificadora de matrices

⚠ADVERTENCIA

Las lijadoras pueden hacer movimientos inesperados.

- **Agarre la herramienta con fuerza siempre que la use. Coloque su cuerpo de forma que pueda controlar la herramienta en todo momento. Mantenga los pies bien asentados sobre una superficie firme cuando use la herramienta. Si es posible sujete la pieza de trabajo con una prensa o con pinzas.**
- **Tenga las dos manos listas para contrarrestar los movimientos normales y los súbitos. Mantenga los dos pies en el suelo para conservar el equilibrio.**

El movimiento inesperado de la herramienta puede producir una lesión.

Si se aplica una fuerza excesiva sobre una herramienta es más difícil controlarla.

- **No fuerce la herramienta.**

Una herramienta difícil de controlar puede provocar una lesión.

No modifique las conexiones de la válvula reguladora ni use cinta para mantenerla encendida ya que la herramienta no podrá detenerse en caso de atascarse o de funcionar erráticamente o si sucediera algo inesperado.

- **No modifique las conexiones de la válvula reguladora de la herramienta ni use cinta para sujetarla.**

Una herramienta que no se puede detener puede provocar una lesión.

Una herramienta mal mantenida y mal lubricada puede fallar inesperadamente.

- **Mantenga siempre la herramienta debidamente lubricada y en buenas condiciones. Use exclusivamente aceite IM6 de Snap-on para motores neumáticos. En la ficha informativa de la herramienta puede encontrar otros aceites y grasas que puede usar. No deje caer al piso el extremo suelto de la manguera ya que podría recoger suciedad y pasarla a la herramienta. Consulte la ficha informativa para ver otras recomendaciones de mantenimiento.**
- **No ponga en marcha la herramienta si la pieza abrasiva no está en contacto con la pieza de trabajo.**

El fallo inesperado de la herramienta podría provocar una lesión.

La instalación de una base y de piezas en malas condiciones o que no son indicadas para la herramienta puede producir un funcionamiento errático. Las bases pueden soltarse si no están debidamente apretadas. Los discos de lijado también pueden soltarse si no están debidamente apretados. Las piezas del sistema de recolección de polvo pueden soltarse si no están debidamente conectadas.

- **Utilice bases, discos de lijado y piezas que estén en buenas condiciones y que sean adecuadas para el tamaño y tipo de herramienta; apriételas bien.**
- **Elija, mantenga y reemplace los consumibles como recomiende el proveedor.**

Si una base o un disco se sueltan podrían causar una lesión. Si las piezas del sistema de recolección de polvo se sueltan podrían causar una lesión. Las herramientas deberán inspeccionarse periódicamente para verificar que las clasificaciones y las marcas sean legibles. Cambie las etiquetas cuando sea necesario. No se exponga a las sustancias peligrosas que se depositan en la herramienta.

Si un disco de lijado no está debidamente centrado sobre la base podría quedar un área expuesta demasiado grande por uno de los lados y producir vibración.

- **Instale el disco de lijado de forma que quepa perfectamente sobre la base.**

Las áreas expuestas del disco de lijado pueden provocar una lesión. Una vibración excesiva puede provocar lesiones.

Las mangueras de aire de la herramienta se pueden soltar y lastimar a alguien.

- **Inspeccione las mangueras de aire y no use la herramienta si las mangueras o los accesorios están sueltos o tienen imperfectos.**

Una manguera de aire puede causar una lesión si se suelta.

Una manguera de aire no resistente al aceite o que no aguanta la presión indicada podría reventarse.

- **Utilice mangueras resistentes al aceite y fabricadas para la presión de trabajo indicada.**
- **Si se utilizan acoplamientos de torsión, también deberán instalarse pasadores y un cable de sujeción como protección en caso de que la manguera se suelte de la herramienta o de otra manguera.**

Una manguera de aire puede causar una lesión si se revienta.

Una herramienta utilizada a una presión neumática no indicada podría funcionar erráticamente.

- **No sobrepase una presión neumática de 90 psig/6,2 bar o la presión indicada en la placa de la herramienta o en la guía de instrucciones. Utilice un regulador de aire para mantener la presión apropiada.**
- **Compruebe la presión de aire en el punto en el que el aire entra en la herramienta con esta en marcha.**
- **Compruebe la velocidad con la herramienta a la máxima velocidad libre y la máxima presión de aire (90 psig/6,2 bares).**
- **Compruebe la presión y la velocidad libre en funcionamiento después de labores de mantenimiento, reparaciones o accidentes que puedan haber dañado la herramienta para confirmar que puede operar con seguridad.**

Una herramienta motorizada que funciona erráticamente puede provocar lesiones.

Una herramienta mal reparada puede funcionar de forma impredecible.

- **Repare las herramientas en un centro de servicio Snap-on autorizado.**
- **Solo deben instalar, ajustar y utilizar la herramientas operarios cualificados y capacitados.**

Una herramienta que funciona de forma impredecible puede provocar lesiones.

Una herramienta puede arrancar inesperadamente si se ha dejado conectada a la fuente de aire.

- **Desconecte la herramienta de la fuente de aire y apriete el gatillo para drenar el circuito neumático siempre que vaya a hacer ajustes, cambiar accesorios o realizar tareas de servicio o mantenimiento. Compruebe que no haya dejado ningún instrumento de ajuste o llave en la herramienta siempre que vaya a encenderla.**
- **Cuando transporte la herramienta neumática, no la agarre por la manguera.**
- **No toque los accesorios durante y después de usarla, ya que podría quemarse o cortarse.**

El arranque inesperado de la herramienta y la proyección de una llave por el aire pueden causar una lesión.

En un área de trabajo mal iluminada es difícil percatarse de posibles peligros.

- **Trabaje en un área bien iluminada.**
- **Póngase un casco protector cuando trabaje por encima de su cabeza.**
- **Entre las principales causas de los accidentes laborales están los resbalones, los tropiezos y las caídas. Tenga cuidado de no resbalar en superficies resbaladizas creadas por la herramienta y de no tropezar con la línea de aire.**
- **Piense en el posible riesgo para los observadores.**

Una mala iluminación en el área de trabajo puede provocar lesiones.

Las áreas de trabajo donde hay herramientas tienden a despertar la curiosidad de los niños

- **Mantenga los niños alejados. Todas las personas deben permanecer a una distancia segura del área de trabajo.**
- **El aire de escape puede estar muy frío o contaminado. No dirija el aire ni hacia usted ni hacia ninguna otra persona. Tome las precauciones apropiadas.**

Un niño puede resultar lastimado en el área de trabajo.

Una herramienta desatendida puede ser utilizada por personal no autorizado o sin la capacitación requerida.

- **No opere la herramienta sin asistencia profesional.**
- **Guarde la herramienta en un lugar seco, elevado o bajo llave, al que no tengan acceso los niños.**

El uso incorrecto de la herramienta puede provocar lesiones.

La herramienta podría arrancar inesperadamente durante una pérdida de presión súbita si el accionador de la herramienta está en la posición de encendido cuando se reanuda la presión neumática.

- **Suelte el accionador si ocurre una pérdida de presión neumática.**

El arranque inesperado de la herramienta podría provocar una lesión.

La herramienta podría arrancar inesperadamente si el accionador está en la posición de encendido cuando se conecta a la fuente de aire.

- **Suelte el accionador cuando vaya a conectar el aire a la herramienta.**

El arranque inesperado de la herramienta podría provocar una lesión.

Las lijadoras siguen momentáneamente en marcha después de soltarse el gatillo.

- **No ponga la lijadora sobre ninguna superficie hasta que no se haya detenido por completo.**
- **No utilice herramientas ni accesorios que hayan sufrido desperfectos.**

Una lijadora podría provocar lesiones si se coloca sobre una superficie antes de haberse detenido por completo.

Una base gastada, con daños, resquebrajada, doblada, deformada o con protuberancias puede provocar que el disco se resquiebre y se rompa.

- **No utilice bases desgastadas, defectuosa, rasgadas, deformadas ni con protuberancias.**
- **No modifique la lijadora.**

El rompimiento de un disco de lijado puede causar una lesión. Podrían producirse lesiones o daños a la propiedad.

La herramienta podría arrancar inesperadamente si se ha dejado conectada a la fuente de aire mientras se hacen ajustes, se cambian accesorios o se completan tareas de servicio o mantenimiento.

- **Desconecte la herramienta de la fuente de aire y apriete el gatillo para drenar el circuito neumático siempre que vaya a hacer ajustes, cambiar accesorios o realizar tareas de servicio o mantenimiento.**

El arranque inesperado de la herramienta podría provocar una lesión.

La herramienta podría funcionar de forma impredecible si no se utilizan los accesorios que distribuye o recomienda Snap-on.

- **Utilice sólo accesorios distribuidos o recomendados por Snap-on.**

Una herramienta que funciona de forma impredecible puede provocar lesiones.

Cuando tenga que deshacerse por completo de la herramienta, hágalo de manera que no afecte al medioambiente ni la salud de las personas con las que trabaja. Compruebe que los operarios y el personal de mantenimiento sean capaces de controlar el volumen, el peso y la potencia de estas lijadoras antes de usarlas o mantenerlas.

GUARDE ESTAS INSTRUCCIONES

Conserve las instrucciones de seguridad. Entregue una copia de las instrucciones al operario.

Especificaciones

Especificaciones a 6,2 barios/620 kPa

Potencia	0,45
Velocidad libre de operación	1.000 opm
Presión de aire recomendada	620 kPa
Consumo de aire	15 CFM
Tamaño de la rosca de la entrada de aire	1/4" NPT
Tamaño de la manguera del suministro de aire, diámetro interno mínimo	9,5 mm
Dimensiones	
Longitud	
PSG4645/PSG4609	11,75" (298 mm)
PSG4845/PSG4809	12,75" (324 mm)
PSG4645V/PSG4609V	11,75" (298 mm)
PSG4845V/PSG4809V	12,75" (324 mm)
Peso	
PSG4645/PSG4609	3,6 lbs (1,6 kg)
PSG4845/PSG4809	3,8 lbs (1,7 kg)
PSG4645V/PSG4609V	3,6 lbs (1,6 kg)
PSG4845V/PSG4809V	3,8 lbs (1,7 kg)
Ruido* (*Artículo probado de acuerdo con la norma* ISO 15744)	
Nivel de presión de sonido (A)	
PSG4645/PSG4609	82,7 dBA
PSG4845/PSG4809	84,9 dBA
PSG4645V/PSG4609V	TBD dBA
PSG4845V/PSG4809V	TBD dBA
Incertidumbre, K	3,0 dBA
Nivel de potencia de sonido (A)	
PSG4645/PSG4609	94,3 dBA
PSG4845/PSG4809	96,5 dBA
PSG4645V/PSG4609V	TBD dBA
PSG4845V/PSG4809V	TBD dBA
Incertidumbre, K	3,0 dBA
Vibración* (Artículo probado de acuerdo con la norma ISO 28927-12)	
Nivel de vibración	
PSG4645/PSG4609	7,75 m/s^2
PSG4845/PSG4809	5,69 m/s^2
PSG4645V/PSG4609V	TBD m/s^2
PSG4845V/PSG4809V	TBD m/s^2
Incertidumbre, K	0,52 m/sec^2

**Estos valores declarados se obtuvieron mediante pruebas de laboratorio con los criterios establecidos, y no son adecuados para usarse en evaluaciones de riesgo. Los valores medidos en cada lugar de trabajo individual pueden ser mayores. Los valores y riesgos de perjuicio para cada usuario individual son únicos, y dependen del entorno y la manera en que el usuario trabaje, la pieza en la cual trabaje y el diseño de la estación de trabajo, así como del tiempo de exposición y las condiciones físicas del usuario.*

Snap-on no puede hacerse legalmente responsable de las consecuencias del uso de los valores declarados, en vez de valores que reflejen el grado de exposición real, determinados mediante una evaluación de riesgos individual, en una situación de trabajo sobre la cual no tiene control.

Uso Recomendado

Esta herramienta se debe usar con discos abrasivos de lijado para madera, metal, fibra de vidrio y materiales similares. Cualquier otro propósito de utilización será considerado incorrecto, potencialmente peligroso y podría anular la garantía.

Fuente de Aire

El buen funcionamiento a largo plazo de esta herramienta depende de un suministro adecuado de aire limpio y seco a 90 psig (6,2 bar). Se recomienda usar un filtro de línea, un regulador de presión y un lubricador. Purgue la línea de aire para eliminar agua o suciedad acumulada cuando la vaya a conectar a una herramienta.

Mangueras Y Conexiones

Se recomienda una manguera de suministro con un diámetro interno de como mínimo 3/8 de pulgada (10 mm). Si hace falta una manguera de extensión se recomienda una de por lo menos media pulgada (13mm) con acoplamientos que tengan una diámetro interno de como mínimo 3/8 de pulgada (10mm). La rosca de admisión de la herramienta es de 1/4 de pulgada NPT.

Lubricación

Para obtener un máximo rendimiento y una máxima duración de la herramienta, se recomienda usar un lubricador para circuitos neumáticos que dispense una gota por minuto. Se recomienda usar el aceite Snap-on No. IM6 para motores neumáticos. Si no se va a usar un lubricador, añada diariamente entre 8 y 10 gotas de aceite neumático en el punto de admisión de aire al comienzo de cada jornada y deje funcionar la herramienta entre 10 y 20 segundos.

No aplique demasiada lubricación ya que el aceite podría contaminar la superficie de la pieza de trabajo.

Mantenimiento

Las aspas podrían oxidarse o pegarse si se acumula polvo, agua y otros contaminantes en la línea de aire. Se recomienda que después de un período de inactividad prolongado primero se purgue la herramienta, se apliquen unas cuantas gotas de aceite y se deje funcionar la herramienta durante 10 segundos. De esta forma se eliminan contaminantes y se reduce la formación de óxido.

Operación

La velocidad de la herramienta se puede controlar con el regulador que está ubicado a un lado del punto de admisión de aire.

⚠ADVERTENCIA

Desconecte la herramienta de la fuente de aire cuando vaya a poner o a quitar la base o el disco de lijado.

Instalación de la Base

Utilice una llave para sujetar la tuerca del eje.
Enrosque la base en el eje y apriétela.

Instalación de los Discos de Lijado

VELCRO
Alinee el disco con la base y aplique una presión firme

⚠ADVERTENCIA

Utilice siempre una base del tamaño correcto para la herramienta.
La instalación de una base de un tamaño no indicado para la herramienta producirá
una vibración excesiva.

CAMBIE EL MANGO PARA ADAPTARLO A SUS MANOS

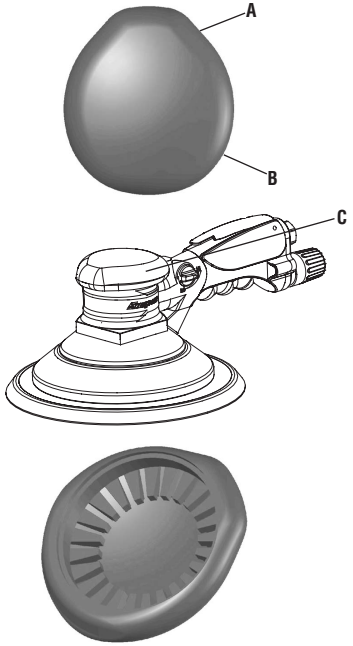

A – Tamaño para mano pequeña
B – Tamaño para mano grande
C – Función: Mango ajustable súper ergonómico
Ventaja: Indexable a varias posiciones para confort óptimo
Beneficio: Material blando para máxima absorción

1 – Para cambiar la posición del mango, tire de delante o del lado hacia arriba y levántelo de la lijadora
2 – Gire el mango hasta la posición que le resulte más cómoda y vuelva a encajarlo en su sitio en la lijadora.

Snap-on

PSG4645/PSG4645V/PSG4845/PSG4845V
PSG4609/PSG4609V/PSG4809/PSG4809V
6"ランダムオービタルサンダー
8"ランダムオービタルサンダー

CE

JA

安全に関する情報

このツールの設置、操作、補修、修理を行う前に、ここに記載されている指示をお読みください。本書は、いつでも参照できる場所に保管してください。

安全に関するお知らせ

Snap-on Tools Companyは、妥当な状況でのエアツールの操作、補修、修理を行う場合に発生する安全情報を提供します。手順や使用するツール、材質に関して熟知し、手順、ツール、材質が自分自身および作業場にいるその他の人物、あるいはツール自体の安全を脅かさないよう安全を確保することは、使用者および補修技術者の責任です。

パワーツールの安全に関する注意事項

⚠警告

スナップオン・パワーツールには、ガン、出生異常、その他の生殖異常を引き起こすことが米国カリフォルニア州にて認識された化学物質が含まれる場合があります。



パワーツールの使用により粒子が飛散する場合があります。

- **ツールの使用者や周囲にいる人は、必ず適切な安全ゴーグルを着用してください。**
- **必要な保護の等級は、用途ごとに適用してください。**

飛散する粒子によりケガをするおそれがあります。



パワーツールの使用により騒音が発生します。

- **ツールの騒音レベルが85 dBAを超える場合は、必ず防音保護具を着用してください。ツールの騒音レベルが85 dBA未満の場合でも、防音保護具を着用するようお勧めします。騒音レベルについては、本ツールの情報シートをご覧ください。**
- **防音保護具は、雇用者の指示に従って、また労働衛生と安全に関する規則に従って使用してください。**
- **リスクの低減のための適切な制御方法には、ワークの共鳴を防ぐための制振材の使用などがあります。**
- **騒音レベルの不必要な増大を防ぐため、この取扱説明書に推奨されている方法でサンダーまたはポリッシャーの操作とメンテナンスを行ってください。**
- **サンダーがサイレンサーを有している場合は、ツールの使用時に取り付けられており、正常に作動することを常に確認してください。**

騒音に長時間さらされることは難聴の原因となり、耳鳴りなど他の問題を引き起こす可能性もあります。



パワーツールは振動します。

- **過度な振動は傷害の原因となることがあります。しびれ、うずき、痛み、皮膚の白ろう化などが生じた場合、ツールの使用をやめ、医師に相談してください。振動レベルについては本ツールの情報シートをご覧ください。**
- **通常と異なる使用に関しては、本書に記載されている振動基準がISO 28927-3に示されている通常の使用を前提としたものであるという点にご留意ください。通常の使用を超えか場合の安全性を保持するために、追加的なリスク管理を実施すべきです。**
- **振動への暴露は、神経を損傷し手腕の血液供給を阻害する危険性があります。**
- **振動レベルの不必要な増大を防ぐため、取扱説明書に推奨されている方法でサンダーまたはポリッシャーの操作とメンテナンスを行ってください。**

振動への長時間の暴露は、傷害の原因となることがあります。



回転しているサンディングパッドは、切り傷や擦り傷を引き起こすおそれがあります。

- **切られたり挟まれたりすることがないよう、手その他の身体部位をサンディングパッドに近づけないでください。手を保護するため、防護服とグローブを着用してください。**
- **低温条件下での作業中は、防寒服を着用し、手を暖かく乾燥した状態に保ってください。**

回転しているサンディングパッドと接触するとケガをするおそれがあります。



サンダーには巻き込みの危険があります。

- **頭髪をパワーツールやアクセサリに近づけないでください。ツールとアクセサリの可動部に手を近づけないでください。パワーツールの周辺では、宝飾品、だぶだぶの衣服、ネクタイやスカーフなどを着用しないでください。雑巾など、ツールに巻き込まれる可能性があるものを作業場に置かないでください。**

巻き込まれるとケガをするおそれがあります。



研磨作業では粉塵や煙霧が発生します。発生した粉塵、および周辺に巻き上がる粉塵を、リスクアセスメントに含めるべきです。

- **研磨粉塵を吸わないでください。各作業に承認されたマスクを使用してください。**
- **粉塵と煙霧を最小限に抑えるため、この説明書に推奨されている方法でツールの操作とメンテナンスを行ってください。**
- **作業場内で粉塵が巻き上がるのを最小限に抑えるような向きに排気してください。**

研磨粉塵を吸うことは傷害の原因となります。



このツールは電源との接触について絶縁されていません。

- **通電した電気回路の近くでは使用しないでください。建造物の研磨時には、電線が隠れている場合があることにご注意ください。**
- **プラスチックや他の非導電性物質上でサンダーを使用すると、静電気放電の危険性があります。**

感電は傷害を引き起こす可能性があります。



このツールは、可燃性または爆発性大気での使用を意図したものではありません。

- **このツールは、可燃性または爆発性大気内では使用しないでください。**
- **建造物の研磨時には、ガスラインが隠れている可能性があることにご注意ください。**

爆発や出火は傷害を引き起こす可能性があります。



金属を研磨すると、可燃性の物質・蒸気に点火する可能性のある火花が出ます。

- **金属の研磨は、作業場に可燃性または爆発性の物質・蒸気がない場合にのみ行ってください。**
- **研磨や研削により生じる粉塵および煙霧が原因で、潜在的な爆発性雰囲気が発生する可能性があります。加工する材料に適した集塵システムもしくは粉塵抑制システムを必ず使用してください。**
- **粉塵や煙霧を排除するためにまず優先すべきことは、それらが排出される時点で制御することです。**

爆発や出火は傷害を引き起こす可能性があります。



バッキングパッドが過剰な速度で回転すると、破裂する可能性があります。

- **バッキングパッド上に印字されている速度を確認してください。この速度は、サンダーの銘板上の速度を上回っていなければなりません。定格作動空気圧を超えないようにしてください。**

バッキングパッドの破裂は、ケガや死亡事故に至る場合があります。



サンダーには、研削ホイールや切断ホイールを使用するためのガードがありません。

- **研削ホイールや切断ホイールを決してサンダーに取り付けないでください。**

ガードがない状態の研削ホイールや切断ホイールは、ケガの原因となります。

ダイグラインダーの安全に関する注意事項

⚠警告

サンダーは、予期しない動きをする場合があります。

- **ツールは常にしっかりと握ってください。ツールを常にコントロールできる姿勢を取ってください。足元がしっかりしていることを確認してください。可能であれば、ワークを万力やクランプで固定してください。**
- **通常の動きと突然の動きの両方に対応できるよう、両手を使える状態にしてください。足元をしっかりさせ、バランスを保つようにしてください。**

ツールの予期しない動きはケガの原因となります。

ツールに力をかけ過ぎると、コントロールが難しくなります。

- **ツールに無理な力をかけないでください。**

ツールのコントロールが難しくなると、ケガをするおそれがあります。

スロットルバルブをテープやワイヤで「オン」の位置に固定した場合、万が一ツールが詰まったとき、誤動作したとき、あるいは何か予想外のことが起きたときに、ツールを停止できなくなります。

- **パワーツールの「オン／オフ」バルブは、テープやワイヤで固定しないでください。**

停止できなくなったツールはケガの原因となる場合があります。

整備不良や注油不足のツールは不意に故障する場合があります。

- **ツールは適切に注油し、常に手入れが行き届いた状態に保ってください。スナップオンIM6エアモーターオイルのみを使用してください。使用できる他のグリースやオイルについては、本ツールの情報シートをご覧ください。ホースの先端部を床に落とさないでください。ホースが土などを拾い、ツールに入るおそれがあります。メンテナンス要件に関してさらに詳しくは、情報シートをご覧ください。**
- **ワークに研摩材を当てていない限り、決してツールを稼動しないでください。**

ツールの予期しない故障によりケガを負うおそれがあります。

バッキングパッド、サンディングディスク、関連装置の状態が悪い場合やツールに適したものではない場合、ツールが誤動作する可能性があります。バッキングパッドの締め方が甘いと、分離するおそれがあります。適切に取り付けられていないサンディングディスクも、分離する可能性があります。集塵装置が適切に取り付けられていないと、外れるおそれがあります。

- **すべてのバッキングパッド、サンディングディスク、関連装置が良い状態で、使用しているツールのタイプとサイズに適したものであり、しっかりと取り付けられていることを確認してください。**
- **消耗品は、サプライヤーが推奨するものを選び、整備し、交換してください。**

バッキングパッドとサンディングディスクが分離するとケガをするおそれがあります。集塵装置が外れることも傷害の原因となります。ツールを定期的に点検し、定格や表示が判読できるようにしてください。

ラベルは必要に応じて交換してください。ツール上に堆積する有害物質への暴露を避けてください。

サンディングディスクが中心を外れて取り付けられている場合、端部が余分に露出し、振動の原因となります。

- **サンディングディスクがバッキングパッドと同心円状に取り付けられていることを確認してください。**

サンディングディスクの余分に露出した部分はケガの原因となります。過度の振動も傷害を引き起こす可能性があります。

パワーツールのエアホースが緩んで暴れる可能性があります。

- **点検を行い、緩んだまたは損傷したエアホースや取付具でツールを使用しないでください。**

エアホースの暴れはケガの原因となります。

耐油性ではないエアホースや、作動圧力に対応していないエアホースは破裂するおそれがあります。

- **すべてのエアホースが耐油性で、作動圧力に対応していることを確認してください。**
- **ユニバーサルツイストカップリングを使用する場合、ホースとツールまたはホース同士の接続に失敗しないための安全措置として、ロックピンを取り付け、ホイップチェック安全ケーブルを使用してください。**

エアホースの破裂はケガの原因となります。

適切な空気圧で稼動していないツールは、不規則に稼働する可能性があります。

- **90 psig/6.2 barまたはツールの銘板や取扱説明書に記載されている最大空気圧を超えないようにしてください。適度な空気圧を維持するため、エアレギュレータを使用してください。**
- **空気圧は、ツールの稼動中にツールにエアが入るポイントで点検してください。**
- **速度は、ツールが最大空気圧 (90 psig/6.2 bar) において最大フリー速度で稼動中に点検してください。**
- **整備、修理、もしくは損傷をもたらした可能性のある出来事の後には、安全な使用条件を確認するため、作動圧力とフリー速度を点検してください。**

パワーツールの不規則な稼動はケガの原因となります。

不適切な仕方で修理されたツールは、予測できない動きをします。

- **ツールは認定されたスナップオンサービスセンターで修理してください。**
- **本サンダーの設置、調整、使用は、資格を有し訓練を受けた作業者のみが行ってください。**

予測できない動きをするツールは、ケガの原因となります。

ツールをエア供給に接続したままにしておくと、不意に起動するおそれがあります。

- **ツールの調整、アクセサリの交換、ツールの整備や保守を行う前に、必ずツールをエア供給から取り外し、トリガーを起動してエアラインのエア抜きを行ってください。ツールのスイッチを入れる前に、すべての調整キーとレンチが取り外されていることを確認するのを常に行うようにしてください。**
- **決してホース部分を持ってエアツールを持ち運ばないでください。**
- **使用中または使用後は、アクセサリが熱くなっているか鋭利になっている場合があるため、直接触れないようにしてください。**

ツールの不意の起動およびキーやレンチの飛びは、ケガの原因となります。

照明が不十分な場所での作業では、危険の識別が困難になります。

- **作業場は明るい状態に保ってください。**
- **頭上の作業では、ヘルメットを着用してください。**
- **滑り、つまずき、転倒は、労働災害の主な原因です。ツールの使用によって生じた滑りやすい表面や、エアホースによって引き起こされるつまずきの危険に注意してください。**
- **周囲の人たちへの危険にも配慮してください。**

作業場の照明が不十分であることは、ケガの原因となります。

子供は作業場に引き寄せられます。

- **子供を作業場に近づけないでください。すべての訪問者は、作業場から安全な距離を保つ必要があります。**
- **排気は極端に冷たいか、汚染されている場合があります。エアを自分自身や他の人に絶対に向けないでください。適切な予防措置を用いてください。**

子供が作業場にいる場合、ケガをするおそれがあります。

無許可または訓練を受けていない人員が、放置されているツールを誤用する可能性があります。

- **専門的な指導を受けることなくツールを操作しないでください。**
- **使用していないツールは、子供の手の届かない、乾燥した高所または施錠した場所に保管してください。**

ツールの誤用はケガの原因となります。

空気圧の予期せぬ損失が生じるときにアクチュエータが「オン」の位置のままになっていると、空気圧が復旧するときにツールが不意に起動する可能性があります。

- **空気圧の予期せぬ損失が生じる場合、アクチュエータを解放してください。**

ツールの不意の起動はケガの原因となります。

アクチュエータが「オン」の位置のままでツールをエア供給に接続すると、ツールが不意に起動する可能性があります。

- **エアに接続する前に、アクチュエータがオフになっていることを確認してください。**

不意の起動はケガの原因となります。

トリガーがリリースされた後も、サンダーが少しの間惰性で動き続ける場合があります。

- **ツールを脇に置く前に、完全に停止していることを確認してください。**
- **損傷したツールまたはアクセサリは使用しないでください。**

完全に停止する前にサンダーを脇に置くと、負傷するおそれがあります。

摩耗・破損した、またはギザギザ・湾曲・たわみ・バリのあるバッキングパッドは、サンディングディスクが裂けたり破裂したりする原因となります。

- **摩耗・破損した、またはギザギザ・湾曲・たわみ・バリのあるバッキングパッドは使用しないでください。**
- **本サンダーを改造しないでください。**

サンディングパッドの破裂は損害を引き起こす可能性があります。負傷や物的損害の生じる場合があります。

調整、アクセサリ交換、整備・点検などの作業中にツールがエア供給に接続されたままになっていると、不意に起動する可能性があります。

- **調整、アクセサリ交換、整備・点検などの作業を行う前には、必ずツールをエア供給から取り外し、トリガーを起動してエアラインのエア抜きを行ってください。**

ツールの不意の起動はケガの原因となります。

スナップオンが提供または指定していないアクセサリをこのツールに使用すると、予測できない動きとなる場合があります。

- **スナップオンが提供または指定するアクセサリのみを使用してください。**

ツールが予測できない動きをすると、ケガの原因となります。

ツールを処分する際には、人と環境を傷つけない方法で行ってください。使用またはメンテナンスの前に、作業者および保守要員が、本サンダーの大きさ、重量、パワーを取り扱えることを確認してください。

本取扱説明書は保管しておいてください。安全に関する注意事項を捨てないでください。説明書のコピーを作業者に渡してください。

仕様

馬力 0.45
無負荷時回転速度 ..... 1,000 opm
推奨空気圧 ..... 90 psig (620 kPa)
空気消費量 ..... 15 CFM
給気口ねじサイズ ..... 1/4" NPT
推奨ホース径 ..... 3/8" (9.5 mm) ID min
外形寸法:
長さ
PSG4645/PSG4609 ..... 11.75" (298 mm)
PSG4845/PSG4809 ..... 12.75" (324 mm)
PSG4645V/PSG4609V ..... 11.75" (298 mm)
PSG4845V/PSG4809V ..... 12.75" (324 mm)
重量
PSG4645/PSG4609 ..... 3.6 lbs (1.6 kg)
PSG4845/PSG4809 ..... 3.8 lbs (1.7 kg)
PSG4645V/PSG4609V ..... 3.6 lbs (1.6 kg)
PSG4845V/PSG4809V ..... 3.8 lbs (1.7 kg)
騒音* (ISO規格15744によるテスト)
音圧レベル (A)
PSG4645/PSG4609 ..... 82.7 dBA
PSG4845/PSG4809 ..... 84.9 dBA
PSG4645V/PSG4609V ..... TBD dBA
PSG4845V/PSG4809V ..... TBD dBA
不確かさ, K ..... 3.0 dBA
音響パワーレベル (A)
PSG4645/PSG4609 ..... 94.3 dBA
PSG4845/PSG4809 ..... 96.5 dBA
PSG4645V/PSG4609V ..... TBD dBA
PSG4845V/PSG4809V ..... TBD dBA
不確かさ, K ..... .3.0 dBA
振動* (ISO規格 28927-12 によるテスト)
振動レベル
PSG4645/PSG4609 ..... 7.75 m/s^2
PSG4845/PSG4809 ..... 5.69 m/s^2
PSG4645V/PSG4609V ..... TBD m/s^2
PSG4845V/PSG4809V ..... TBD m/s^2
不確かさ, K ..... 0.52 m/sec^2

**これらの公称値は、実験室テストで上記の規格を使用して得られたものであり、危険度評価に使用した場合には十分なものではありません。個別の作業場で測定した場合、値はこれより高くなることがあります。各ユーザーが被る危害の値およびリスクは固有のものであり、ユーザーの作業環境および作業形態、加工するワーク、作業場の設計、ユーザーの曝露量および健康状態によって異なります。*

***Snap-on** では、スナップオンは記載された値の代わりに、当社が関与しないそれぞれの職場環境におけるリスクアセスメントによって決定した値を使用することについて責任を負いません。*

⚠警告

使用目的

このツールは、木材、金属、ファイバーグラス、および同様の素材などの材料の仕上げサンディング用の研摩用サンディングディスクとともに使用することを意図したものです。他の何かの目的に使用する場合は誤用とみなされ、危険が生じるため、保証が無効となる可能性があります。

エア供給

このツールの効率と寿命は、最大90 PSIの清浄かつ乾燥したエアの適切な供給に依存しています。エアラインフィルタ、圧力調節器、および注油器の使用が勧められています。ツールと接続する前に、たまっているかもしれない水と汚れを取り除くために、エアラインをブローアウトしてください。

ホースおよびホース連結部

内径3/8インチ（10mm）のエア供給ホースが推奨されています。延長ホースが必要な場合は、内径1/2インチ（13mm）のホースと内径3/8インチ（10mm）以上のカップリングを使用してください。ツール給気口のねじサイズは1/4インチNPTです。

注油

ツールの性能と寿命を最大限に引き出すため、エアラインの注油器は1分あたり1滴の注油に設定してください。スナップオンIM6エアモーターオイルが推奨されています。エアライン注油器を使用しない場合は、1日の初めにエアモーターオイルを給気口に8～10滴注油し、ツールを10～20秒間動かしてください。オイルが多過ぎるとサンディング面が汚染される可能性があるため、注油し過ぎないようにしてください。

メンテナンス

水、埃、その他のエアラインへの混入物は、サビやベーンの膨着を引き起こす可能性があります。長期間使用しなかった場合、数滴のオイルでツールをフラッシュし、10秒間稼動させてください。これは混入物を取り除き、サビつきを軽減するのに役立ちます。

操作

ツールの速度は、給気口の近くに位置する調節器を回すことにより調整できます。

⚠警告

バッキングパッドまたはサンディングディスクを取り付ける又は取り外す前に、ツールをエア供給から切り離してください。

バッキングパッドの取り付け

スピンドルナットをレンチで保持します。
スピンドルの中にパッドをねじ込み、締めます。

サンディングディスクの取り付け

フックアンドループ
サンディングパッドをバッキングパッドの中心に合わせ、強く押し付けてください。

⚠警告

パッドがツールに対して正しいサイズであることを確認してください。
ツールとパッドの組み合わせが不適切な場合、過度の振動が生じます。

自分の手に合うグリップへの変更

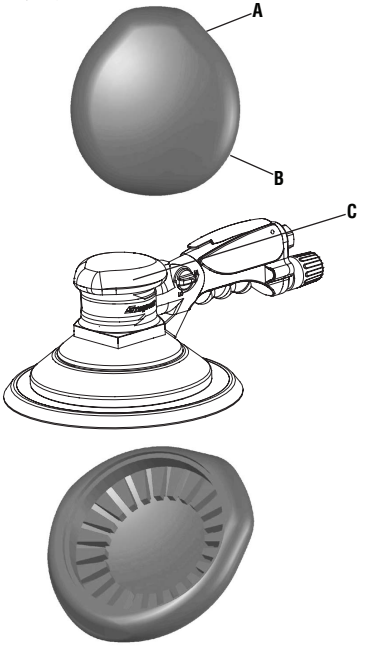

A – *手が小さい人用*
B – *手が大きい人用*
C – *特徴:調整可能なスーパーエルゴノミックグリップ 利点:最も快適となるよう、複数の位置にインデックスが可能*
益:吸収が最大となる軟質材料

1 – グリップの位置を変えるには、正面または側面から持ち上げ、サンダーから持ち上げてください

2 – 自分の手に最も快適な位置までグリップを回してから、サンダーの上に戻してください。

PARTS LIST FOR
PSG4645, PSG4845, PSG4645V & PSG4845V
GEARED ORBITAL SANDERS
SERIAL “A”

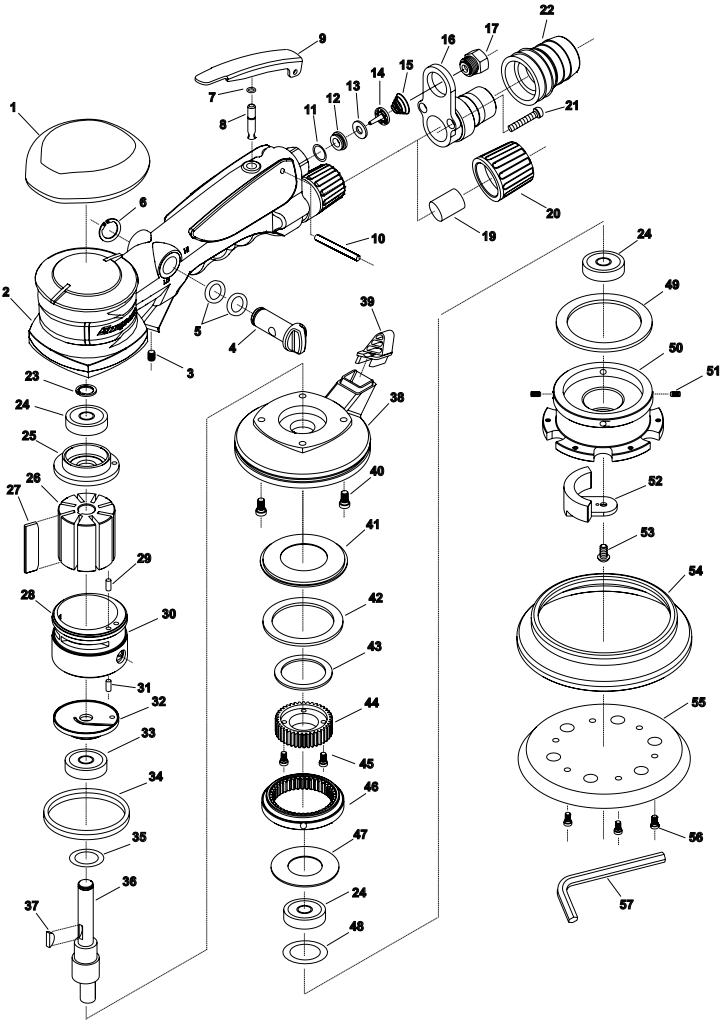

*Order Quantity As Required
FURNISH CATALOG, SERIAL, AND MODEL NUMBER
WHEN ORDERING PARTS

Parts Listing

Ref	Description	Qty	Part Number
1.	Protecting Rubber Grip	1	PSO4-015
2	Red Housing	1	PSG468-1
	Green Housing	1	PSG468G1
	High Vis Yellow Housing	1	PSG468HV1
	Orange Housing	1	PSG468O1
3.	Screw	1	PS468-03
4.	Regulator	1	PS468-01
5.	O-Ring(P9)	2	PS468-02
6.	Snap Ring	1	PS4-030
7.	O-Ring (3.5*1.4)	1	PS4-004
8.	Valve Stem	1	PS468-04
9.	Lever	1	PS468-06
10.	Pin (3*24L)	1	PS468-05
11.	O-Ring (S11.2)	1	PS468-49
12.	Washer	1	PS468-48
13.	Washer	1	PS4-006
14.	Valve	1	PS4-007
15.	Spring	1	PS4-008
16.	Housing Back Seat	1	PS468-09
17.	Air Inlet	1	PS4-009
19.	Silencer (Non Vac Models Only)	1	67807
20.	Exhaust Diverter	1	PS468-40
21.	Screw	2	PS468-10
22.	Vacuum Adapter (Vac Models Only)	1	PS468-39
23.	Snap Ring	1	PS468-11
24.	Bearing (6000ZZ)	3	PS4-018
25.	Rear Plate	1	PS4-019
26.	Rotor	1	PS468-13
27.	Vanes (Set of 8)	1.	PSG468-12-8
28.	Cylinder Assembly (Includes Figs 28-31)	1	PS468-14
29.	Pin (3*12L)	1	PS468-15
30.	O-Ring (-131)	1	PS468-16
31.	Pin (3*8L)	1	PS4-022
32.	Front Plate	1	PS4-025
33.	Bearing (6002ZZ)	1	PS4-026
34.	O-Ring	1	PS468-17
35.	Washer	1	PS468-50
36.	Motor Shaft Balancer	1	PS468-18
37.	Rotor Key	1	PS4-029
38.	Housing Cover	1	PS468-19
39.	Cover (N6,N8)	1	PS468-41
40.	Screw	4	PS468-20
41.	Faceplate	1	PS468-21
42.	Dustproof Washer	1	PS468-22
43.	Washer	1	PS468-51
44.	Gear	1	PS468-23
45.	Screw (M3*10)	4	PS468-24
46.	Gear Link	1	PS468-25
47.	Washer	1	PS468-26
48.	Washer	1	PS468-52
49.	Dustproof Washer	1	PS468-27
50.	Gear Seat	1	PS468-28
51.	Screw	1	PS468-29
52.	Balancer, 6"	1	PS468-31
	Balancer, 8"	1	PS468-32
53.	Screw	1	PS468-33
54.	Shroud, (6")	1	PS468-38
	Shroud, (8")	1	PS468-37
55.	Hook Pad, 6", Standard (PSG4645)	1	PSG468-34HL
	Hook Pad, 6", Vacuum (PSG4645V)	1.	PSG468-34VHL
	Hook Pad, 8", Standard (PSG4845)	1	PSG468-35HL
	Hook Pad, 8", Vacuum (PSG4845V)	1.	PSG468-35VHL
	PSA Pad, 6", Standard (PSG4609)	1	PSG468-34
	PSA Pad, 6", Vacuum (PSG4609V)	1	PSG468-34V
	PSA Pad, 8", Standard (PSG4809)	1	PSG468-35
	PSA Pad, 8", Vacuum (PSG4809V)	1	PSG468-35V
56.	Screw	6	PS468-36
57.	3mm Hex Wrench	1	PS468-42

Not Shown:

Origin Label	1	68883
CE Warning Label	1	67408

EN

EU DECLARATION OF CONFORMITY

This declaration of conformity is issued under the sole responsibility of the manufacturer:
Snap-on Tools Company
2801 80th Street
Kenosha, WI 53141-1410, U.S.A.

Object of declaration:
Product: Geared Sanders
Model No: PSGX Series
Serial Number: 1940XXXX-->XXXXXXXX
The object of the declaration described above is in conformity with the relevant Union harmonisation legislation;
Machinery Directive: 2006/42/EC
References to the relevant harmonised standards used or references to the specifications in relation to which conformity is declared:
Safety: ISO11148-8:2011(E)
Vibration: ISO 28927-2
Noise: ISO 15744:2008

The authorized representative located within the community is:
Robert Barnett
Snap-on Tools Ltd
Telford Way Industrial Estate
Kettering, Northants
NN16 8SN
United Kingdom

Signed for and on behalf of the above named manufacturer:
Place and date of issue:
Kenosha WI 53141-1410, USA
10-2018
Name, function: **John Fuhreck**
Director of Engineering - Power Tools

Signature:



NL

EU-VERKLARING VAN OVEREENSTEMMING

Voor de afgifte van deze verklaring van overeenstemming is uitsluitend de fabrikant verantwoordelijk:
Snap-on Tools Company
2801 80th Street
Kenosha, WI 53141-1410, VS

Onderwerp van de verklaring:
Product: Vlakschuurmachine Met Overbrenging
Modelnr.: PSGX
Serienummer: 1940XXXX-->XXXXXXXX
Het onderwerp van de bovenstaande verklaring voldoet aan de relevante harmonisatiewetgeving van de Europese Unie:
Machinerichtlijn: 2006/42/EG
Verwijzingen naar de relevante gebruikte geharmoniseerde normen of verwijzingen naar de specificaties waarmee overeenstemming wordt verklaard:
Veiligheid: ISO11148-8:2011(E)
Trilling: ISO 28927-2
Geluid: ISO 15744:2008

De in de Gemeenschap gevestigde gevolmachtigde vertegenwoordiger is:
Robert Barnett
Snap-on Tools Ltd
Telford Way Industrial Estate
Kettering, Northants
NN16 8SN
Verenigd Koninkrijk

Getekend voor en namens bovenstaande fabrikant:
Plaats en datum van uitgifte:
Kenosha, WI 53141-1410, VS
10-2018
Naam, functie: **John Fuhreck**
Director of Engineering - Power Tools

Handtekening:



www.snapon.com

Trademark Acknowledgements
Snap-on© is a registered trademark of ***Snap-on*** Incorporated

www.snapon.com

Verwijzingen naar handelsmerken
Snap-on© is een gedeponeerd handelsmerk van ***Snap-on*** Incorporated

FR

DÉCLARATION DE CONFORMITÉ POUR L'UNION EUROPÉENNE

Cette déclaration de conformité est établie sous la seule responsabilité du fabricant :
Snap-on Tools Company
2801 80th Street
Kenosha, WI 53141-1410, É.-U.

Objet de la déclaration:
Produit : Ponceuse Orbitale Rotative
Modèle : PSGX
Numéro de série : 1940XXXX-->XXXXXXXX
L'objet de la déclaration décrit ci-dessus est en conformité avec la législation d'harmonisation européenne pertinente :
Directive sur les machines : 2006/42/EC
Les références aux normes harmonisées utilisées ou référencées dans les spécifications en vertu desquelles la conformité est déclarée :
Sécurité : ISO11148-8:2011(E)
Vibration: ISO 28927-2
Bruit : ISO 15744:2008

Le représentant agréé dans la communauté est :
Robert Barnett
Snap-on Tools Ltd
Telford Way Industrial Estate
Kettering, Northants
NN16 8SN
Royaume-Uni

Signé pour et au nom du fabricant nommé ci-dessus:
Lieu et date de délivrance:
Kenosha, WI 53141-1410, É.-U.
10-2018
Nom, fonction: **John Fuhreck**
Directeur ingénierie – Outils électriques

Signature: John Fuhreck

www.snapon.com

Marques déposées
Snap-on® est une marque déposée de ***Snap-on*** Incorporated

DE

EU-KONFORMITÄTSERKLÄRUNG

Diese Konformitätserklärung wird unter der alleinigen Verantwortung des Herstellers herausgegeben:
Snap-on Tools Company
2801 80th Street
Kenosha, WI 53141-1410, USA

Gegenstand der Erklärung:
Produkt: Exzenterschleifer
Modell-Nr.: PSGX
Seriennummer: 1940XXXX-->XXXXXXXX
Der Gegenstand der oben genannten Erklärung erfüllt die einschlägigen Harmonisierungsrechtsvorschriften der Union:
Maschinenrichtlinie: 2006/42/EG
Verweise auf die verwendeten einschlägigen harmonisierten Normen oder Bezugnahme auf Spezifikationen, anhand derer die Konformität erklärt wird:
Sicherheit: ISO11148-8:2011(E)
Schwingungsemission: ISO 28927-2
Geräuschemission: ISO 15744:2008

Der Bevollmächtigte innerhalb der Gemeinschaft ist:
Robert Barnett
Snap-on Tools Ltd
Telford Way Industrial Estate
Kettering, Northants
NN16 8SN
Vereinigtes Königreich

Für und im Namen des oben genannten Herstellers unterzeichnet:
Ort und Datum der Ausstellung:
Kenosha, WI 53141-1410, USA
10-2018
Name, Funktion: **John Fuhreck**
Technischer Direktor – Power Tools

Unters chrift: John Fuhreck

www.snapon.com

Markenhinweise
Snap-on® ist eine eingetragene Marke von ***Snap-on*** Incorporated

IT

DICHIARAZIONE DI CONFORMITÀ EU

La presente dichiarazione di conformità è stata rilasciata ad esclusiva responsabilità del produttore:
Snap-on Tools Company
2801 80th Street
Kenosha, WI 53141-1410, Stati Uniti

Oggetto della dichiarazione:
Prodotto: **Levigatrici Orbitali Ad Ingranaggi**
Modello n.: **PSGX**
Numero di serie: 1940XXXX-->XXXXXXXX
L'oggetto della dichiarazione sopra indicata è conforme alle norme comunitarie armonizzate in materia:
Direttiva Macchine: 2006/42/CE
Riferimenti alle pertinenti norme armonizzate utilizzate o riferimenti alle specifiche in relazione alle quali è stata rilasciata la conformità:
Sicurezza: ISO11148-8:2011(E)
Vibrazioni: ISO 28927-2
Rumore: ISO 15744:2008

Il mandatario stabilito nella Comunità è:
Robert Barnett
Snap-on Tools Ltd
Telford Way Industrial Estate
Kettering, Northants
NN16 8SN
Regno Unito

Firmato in nome e per conto del produttore soprannominato:
Luogo e data di rilascio:
Kenosha, WI 53141-1410, Stati Uniti
10-2018
Nome, carica: **John Fuhreck**
Direttore tecnico - Elettroutensili

Firma:

www.snapon.com
Marchi registrati
Snap-on® è un marchio depositato della ***Snap-on*** Incorporated

ES

DECLARACIÓN DE CONFORMIDAD DE LA UE

Esta declaración de conformidad se emite bajo la responsabilidad exclusiva del fabricante:
Snap-on Tools Company
2801 80th Street
Kenosha, WI 53141-1410, EE. UU.

Objeto de la declaración:
Producto: **Lijadoras Orbitales Mecánicas**
Modelo: **PSGX**
Número de serie: 1940XXXX-->XXXXXXXX
El objeto de la declaración que se describe anteriormente cumple con la legislación sobre armonización de la Unión Europea:
Directiva de maquinaria: 2006/42/EC
Referencias a las normas de armonización relevantes o a las especificaciones en relación a las cuales se declara la conformidad:
Seguridad: ISO11148-8:2011(E)
Vibración: ISO 28927-2
Ruido: ISO 15744:2008

El representante autorizado que se encuentra dentro de la comunidad es:
Robert Barnett
Snap-on Tools Ltd
Telford Way Industrial Estate
Kettering, Northants
NN16 8SN
Reino Unido

Firmado para el fabricante mencionado anteriormente o en su nombre:
Emitido en el siguiente lugar y fecha:
Kenosha, WI 53141-1410, EE. UU.
10-2018
Nombre, cargo: **John Fuhreck**
Director de Ingeniería - Herramientas mecánicas

Firma:

www.snapon.com
Aceptación de marcas comerciales
Snap-on® es marca registrada de ***Snap-on*** Incorporated

NOTES:

NOTES:

Snap-on®

ONE YEAR LIMITED WARRANTY

AIR TOOLS

SNAP-ON INCORPORATED WARRANTS THAT SNAP-ON POWER TOOL PRODUCTS ARE FREE FROM DEFECTS IN WORKMANSHIP AND MATERIALS. Snap-on will repair or replace these tools which fail to give satisfactory service due to defective workmanship or materials.

The warranty for Snap-on Air Tools is listed ABOVE from the date of the original purchase. Repair or replacement shall be at the election and expense of Snap-on. Except where unreasonable, the product must be returned to Snap-on or a Snap-on dealer for warranty service. Snap-on does not provide any warranty for products subjected to abnormal use. Abnormal use includes misuse, modification, unreasonable use, neglect, lack of maintenance, use in production-related service, or use after the tool is significantly worn.

Consumable products are not covered by any warranty. Consumable products are goods reasonably expected to be used up or damaged during use, including but not limited to drill bits, saw blades, grinding discs, sanding discs, knife blades, files, taps, dies, oxygen sensors and non-rechargeable batteries.

SNAP-ON SHALL NOT BE LIABLE FOR ANY INCIDENTAL, SPECIAL OR CONSEQUENTIAL COSTS OR DAMAGES INCURRED BY THE PURCHASER OR OTHERS (including, without limitations, lost profits, revenues, anticipated sales, business opportunities, goodwill, or interruption of business and any other injury or damage. Some states do not allow the exclusion or limitation of incidental or consequential damages, so the above limitation or exclusion may not apply to you. This warranty is your exclusive remedy and is in place of all other rights and remedies. You may have other rights which vary from state to state or country.

SNAP-ON INCORPORATED
Kenosha, WI 53141-1410
www.snapon.com

Trademark Acknowledgements

Snap-on® is a registered trademark of Snap-on Incorporated