CGRS861/CGRR861

Cordless Die Grinder

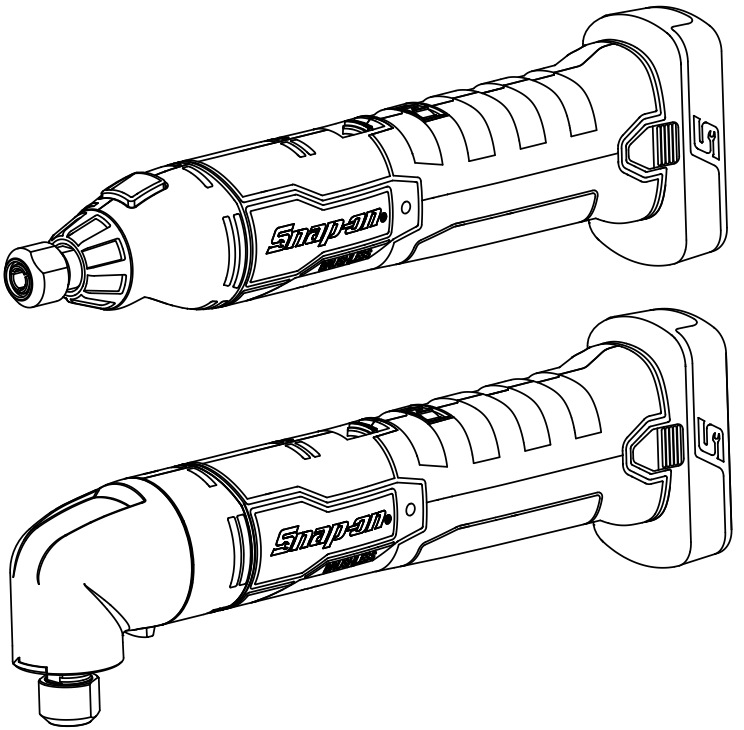

EN ORIGINAL INSTRUCTIONS

NL VERTALING VAN DE OORSPRONKELIJKE GEBRUIKSAANWIJZING

FR TRADUCTION DES INSTRUCTIONS ORIGINALES

DE ÜBERSETZUNG DER ORIGINALANLEITUNGEN

IT TRADUZIONE DELLE ISTRUZIONI ORIGINALI

ES TRADUCCIÓN DE LAS INSTRUCCIONES ORIGINALES

JA 原文説明書の翻訳

Snap-on



CGRS861/CGRR861
Cordless Die Grinder

CE BC EN

Safety Messages

Snap-on Tools Company provides safety messages to cover reasonable situations that may be encountered when operating, servicing or repairing cordless tools. It is the responsibility of operators and servicing technicians to be knowledgeable about the procedures, tools and materials used, and to satisfy themselves that the procedures, tools and materials will not compromise their safety, that of others in the work place or the tool.

General Power Tool Safety Warnings

⚠WARNING

Read all safety warnings and all instructions. *Failure to follow the warnings and instructions may result in electric shock, fire and/or serious injury.*

SAVE ALL WARNINGS AND INSTRUCTIONS FOR FUTURE REFERENCE

The term "power tool" in the warnings refers to your mains-operated (corded) power tool or battery- operated (cordless) power tool.

Work area safety

- **Keep work area clean and well lit.** *Cluttered or dark areas invite accidents.*
- **Do not operate power tools in explosive atmospheres, such as in the presence of flammable liquids, gases, or dust.** *Power tools create sparks which may ignite the dust or fumes.*
- **Keep children and bystanders away while operating a power tool.** *Distractions can cause you to lose control.*

Electrical safety

- **Power tool plugs must match the outlet. Never modify the plug in any way. Do not use any adapter plugs with earthed (grounded) power tools.** *Unmodified plugs and matching outlets will reduce risk of electric shock.*
- **Avoid body contact with earthed or grounded surfaces such as pipes, radiators, ranges and refrigerators.** *There is an increased risk of electric shock if your body is earthed or grounded.*
- **Do not expose power tools to rain or wet conditions.** *Water entering a power tool will increase the risk of electric shock.*
- **Do not abuse the cord. Never use the cord for carrying, pulling or unplugging the power tool. Keep cord away from heat, oil, sharp edges or moving parts.** *Damaged or entangled cords increase the risk of electric shock.*
- **When operating a power tool outdoors, use an extension cord suitable for outdoor use.** *Use of a cord suitable for outdoor use reduces the risk of electric shock.*
- **If operating a power tool in a damp location is unavoidable, use a ground fault circuit interrupter (GFCI) protected supply.** *Use of a GFCI reduces the risk of electric shock.*

AUSTRALIA/NEW ZEALAND:

- **If operating a power tool in a damp location is unavoidable, use a RESIDUAL CURRENT DEVICE (RCD) protected supply.** *Use of an RCD reduces the risk of electric shock.*

Personal safety

- **Stay alert, watch what you are doing and use common sense when operating a power tool. Do not use a power tool while you are tired or under the influence of drugs, alcohol or medication.** *A moment of inattention while operating power tools may result in serious personal injury.*
- **Use personal protective equipment. Always wear eye protection.** *Personal protective equipment such as dust mask, non-skid safety shoes, hard hat, or hearing protection used for appropriate conditions will reduce personal injuries.*
- **Prevent unintentional starting. Ensure the switch is in the off-position before connecting to power source and/or battery pack, picking up or carrying the tool.** *Carrying power tools with your finger on the switch or energising power tools that have the switch on invites accidents.*
- **Remove any adjusting key or wrench before turning the power tool on.** *A wrench or a key left attached to a rotating part of the power tool may result in personal injury.*
- **Do not overreach. Keep proper footing and balance at all times.** *This enables better control of the power tool in unexpected situations.*
- **Dress properly. Do not wear loose clothing or jewellery. Keep your hair, clothing and gloves away from moving parts.** *Loose clothes, jewellery or long hair can be caught in moving parts.*

- **If devices are provided for the connection of dust extraction and collection facilities, ensure these are connected and properly used.** *Use of dust collection can reduce dust-related hazards.*

Power tool use and care

- **Do not force the power tool. Use the correct power tool for your application.** *The correct power tool will do the job better and safer at the rate for which it was designed.*
- **Do not use the power tool if the switch does not turn it on and off.** *Any power tool that cannot be controlled with the switch is dangerous and must be repaired.*
- **Disconnect the plug from the power source and/or the battery pack from the power tool before making any adjustments, changing accessories, or storing power tools.** *Such preventive safety measures reduce the risk of starting the power tool accidentally.*
- **Store idle power tools out of the reach of children and do not allow persons unfamiliar with the power tool or these instructions to operate the power tool.** *Power tools are dangerous in the hands of untrained users.*
- **Maintain power tools. Check for misalignment or binding of moving parts, breakage of parts and any other condition that may affect the power tool's operation. If damaged, have the power tool repaired before use.** *Many accidents are caused by poorly maintained power tools.*
- **Keep cutting tools sharp and clean.** *Properly maintained cutting tools with sharp cutting edges are less likely to bind and are easier to control.*
- **Use the power tool, accessories and tool bits etc., in accordance with these instructions, taking into account the working conditions and the work to be performed.** *Use of the power tool for operations different from those intended could result in a hazardous situation.*

Battery tool use and care

- **Recharge only with the charger specified by the manufacturer.** *A charger that is suitable for one type of battery pack may create a risk of fire when used with another battery pack.*
- **Use power tools only with specifically designated battery packs.** *Use of any other battery packs may create a risk of injury or fire.*
- **When battery pack is not in use, keep it away from other metal objects, like paper clips, coins, keys, nails, screws or other small metal objects, that can make a connection from one terminal to another.** *Shorting the battery terminals together may cause burns or a fire.*

Service

- **Have your power tool serviced by a qualified repair person using only identical replacement parts.** *This will ensure that the safety of the power tool is maintained.*

Specific Safety Rules

- **Use auxiliary handle(s), if supplied with the tool.** *Loss of control can cause personal injury.*
- **This power tool is intended to function as a grinder, sander, wire brush, polisher, carving or cut-off tool. Read all safety warnings, instructions, illustrations and specifications provided with this power tool.** *Failure to follow all instructions listed below may result in electric shock, fire and/or serious injury.*
- **Do not use accessories which are not specifically designed and recommended by the tool manufacturer.** *Just because the accessory can be attached to your power tool, it does not assure safe operation.*
- **The RATED SPEED of the grinding accessories must be at least equal to the maximum speed marked on the power tool.** *Grinding accessories running faster than their RATED SPEED can break and fly apart.*
- **The outside diameter and the thickness of your accessory must be within the capacity rating of your power tool.** *Incorrectly sized accessories cannot be adequately controlled.*
- **The arbour size of wheels, sanding drums or any other accessory must properly fit the spindle or collet of the power tool.** *Accessories that do not match the mounting hardware of the power tool will run out of balance, vibrate excessively and may cause loss of control.*
- **Mandrel MOUNTED WHEELS, sanding drums, cutters or other accessories must be fully inserted into the collet or chuck.** *If the mandrel is insufficiently held and/or the overhang of the wheel is too long, the MOUNTED WHEEL may become loose and be ejected at high velocity.*
- **Do not use a damaged accessory. Before each use inspect the accessory such as abrasive wheels for chips and cracks, sanding drum for cracks, tear or excess wear, wire brush for loose or cracked wires. If power tool or accessory is dropped, inspect for damage or install an undamaged accessory. After inspecting and installing an accessory, position yourself and bystanders away from the plane of the rotating accessory and run the power tool at maximum no-load speed for one minute.** *Damaged accessories will normally break apart during this test time.*
- **Wear personal protective equipment. Depending on application, use face shield, safety goggles or safety glasses. As appropriate, wear dust mask, hearing protectors, gloves and workshop apron capable of stopping small abrasive or workpiece fragments.** *The eye protection must be capable of stopping flying debris generated by various operations. The dust mask or respirator must be capable of filtrating particles generated by your operation. Prolonged exposure to high intensity noise may cause hearing loss.*
- **Keep bystanders a safe distance away from work area. Anyone entering the work area must wear personal protective equipment.** *Fragments of workpiece or of a broken accessory may fly away and cause injury beyond immediate area of operation.*
- **Hold power tool by insulated gripping surfaces only, when performing an operation where the cutting accessory may contact hidden wiring or its own cord.** *Cutting accessory contacting a "live" wire may make exposed metal parts of the power tool "live" and could give the operator an electric shock.*

- **Always hold the tool firmly in your hand(s) during the start-up.** *The reaction torque of the motor, as it accelerates to full speed, can cause the tool to twist.*
- **Use clamps to support workpiece whenever practical. Never hold a small workpiece in one hand and the tool in the other hand while in use.** *Clamping a small workpiece allows you to use your hand(s) to control the tool. Round material such as dowel rods, pipes or tubing have a tendency to roll while being cut, and may cause the bit to bind or jump toward you.*
- **Never lay the power tool down until the accessory has come to a complete stop.** *The spinning accessory may grab the surface and pull the power tool out of your control.*
- **After changing the bits or making any adjustments, make sure the collet nut, chuck or any other adjustment devices are securely tightened.** *Loose adjustment devices can unexpectedly shift, causing loss of control, loose rotating components will be violently thrown.*
- **Do not run the power tool while carrying it at your side.** *Accidental contact with the spinning accessory could snag your clothing, pulling the accessory into your body.*
- **Regularly clean the power tool's air vents.** *The motor's fan will draw the dust inside the housing and excessive accumulation of powdered metal may cause electrical hazards.*
- **Do not operate the power tool near flammable materials.** *Sparks could ignite these materials.*
- **Do not use accessories that require liquid coolants.** *Using water or other liquid coolants may result in electrocution or shock.*

Kickback and Related Warnings

Kickback is a sudden reaction to a pinched or snagged rotating wheel, sanding band, brush or any other accessory. Pinching or snagging causes rapid stalling of the rotating accessory which in turn causes the uncontrolled power tool to be forced in the direction opposite of the accessory's rotation.

For example, if an abrasive wheel is snagged or pinched by the workpiece, the edge of the wheel that is entering into the pinch point can dig into the surface of the material causing the wheel to climb out or kick out. The wheel may either jump toward or away from the operator, depending on direction of the wheel's movement at the point of pinching. Abrasive wheels may also break under these conditions.

Kickback is the result of power tool misuse and/or incorrect operating procedures or conditions and can be avoided by taking proper precautions as given below.

- **Maintain a firm grip on the power tool and position your body and arm to allow you to resist kickback forces.** *The operator can control kickback forces, if proper precautions are taken.*
- **Use special care when working corners, sharp edges etc. Avoid bouncing and snagging the accessory.** *Corners, sharp edges or bouncing have a tendency to snag the rotating accessory and cause loss of control or kickback.*
- **Do not attach a toothed saw blade.** *Such blades create frequent kickback and loss of control.*
- **Always feed the bit into the material in the same direction as the cutting edge is exiting from the material (which is the same direction as the chips are thrown).** *Feeding the tool in the wrong direction causes the cutting edge of the bit to climb out of the work and pull the tool in the direction of this feed.*
- **When using rotary files, cut-off wheels, high-speed cutters or tungsten carbide cutters, always have the work securely clamped.** *These wheels will grab if they become slightly canted in the groove, and can kickback. When a cut-off wheel grabs, the wheel itself usually breaks. When a rotary file, high-speed cutter or tungsten carbide cutter grabs, it may jump from the groove and you could lose control of the tool.*

Safety Warnings Specific for Grinding and Abrasive Cutting-off Operations

- **Use only wheel types that are recommended for your power tool and only for recommended applications. For example: do not grind with the side of a cut-off wheel.** *Abrasive cut-off wheels are intended for peripheral grinding, side forces applied to these wheels may cause them to shatter.*
- **For threaded abrasive cones and plugs use only undamaged wheel mandrels with an unrelieved shoulder flange that are of correct size and length.** *Proper mandrels will reduce the possibility of breakage.*
- **Do not "jam" a cut-off wheel or apply excessive pressure. Do not attempt to make an excessive depth of cut.** *Overstressing the wheel increases the loading and susceptibility to twisting or snagging of the wheel in the cut and the possibility of kickback or wheel breakage.*
- **Do not position your hand in line with and behind the rotating wheel.** *When the wheel, at the point of operation, is moving away from your hand, the possible kickback may propel the spinning wheel and the power tool directly at you.*
- **When wheel is pinched, snagged or when interrupting a cut for any reason, switch off the power tool and hold the power tool motionless until the wheel comes to a complete stop. Never attempt to remove the cut-off wheel from the cut while the wheel is in motion otherwise kickback may occur.** *Investigate and take corrective action to eliminate the cause of wheel pinching or snagging.*
- **Do not restart the cutting operation in the workpiece. Let the wheel reach full speed and carefully re-enter the cut.** *The wheel may bind, walk up or kickback if the power tool is restarted in the workpiece.*
- **Support panels or any oversized workpiece to minimize the risk of wheel pinching and kickback. Large workpieces tend to sag under their own weight.** *Supports must be placed under the workpiece near the line of cut and near the edge of the workpiece on both sides of the wheel.*
- **Use extra caution when making a "pocket cut" into existing walls or other blind areas.** *The protruding wheel may cut gas or water pipes, electrical wiring or objects that can cause kickback.*

Safety Warnings Specific for Wire Brushing Operations

- **Be aware that wire bristles are thrown by the brush even during ordinary operation. Do not overstress the wires by applying excessive load to the brush.** *The wire bristles can easily penetrate light clothing and/or skin.*
- **Allow brushes to run at operating speed for at least one minute before using them. During this time no one is to stand in front or in line with the brush.** *Loose bristles or wires will be discharged during the run-in time.*
- **Direct the discharge of the spinning wire brush away from you.** *Small particles and tiny wire fragments may be discharged at high velocity during the use of these brushes and may become imbedded in your skin.*

Cordless Die Grinder Safety Messages

⚠WARNING



Improper use of power tools and accessories can cause broken tools.

- **Read instructions before operating power tools.**
- **Be sure these instructions accompany the tool when passed from one user to a new or inexperienced user.**
- **Do not remove any labels. Replace all damaged labels.**

Broken tools can cause injury.



Cordless tools can spark.

- **Do not operate power tools in explosive atmospheres, such as in the presence of flammable liquids, gases, or dust.**
- **Do not lubricate or clean tools with flammable or volatile liquids such as kerosene, gasoline, diesel or jet fuel.**

Sparks can ignite fumes and cause fire.



Risk of contamination from hazardous dust.

- **Wear an approved dust mask or respirator when using power tools that create dust.**
- **Some dust created by power sanding, sawing, grinding, drilling and other construction activities contains chemicals known to cause cancer, birth defects or other reproductive harm.**

Inhaling hazardous dust can cause injury.



Power tools can cause flying particles during use.

- **Wear safety goggles, user and bystanders.**

Flying particles can cause injury.



Power tools generate noise.

- **Wear hearing protection, user and bystanders.**

Prolonged exposure to noise can cause hearing loss.



Power tools vibrate.

- **Avoid prolonged exposure to vibration, repetitive motions and uncomfortable positions.**
- **Stop using the tool if discomfort, tingling feeling or pain occurs. Seek medical advice before resuming use.**
- **Do not use the tool if it vibrates too much, makes unusual noises, has loose parts, or shows any other signs of damage.**
- **If the tool malfunctions, discontinue use and immediately arrange for service and repair.**

Prolonged exposure to vibration, repetitive motions and uncomfortable positions can cause injury.

Bits and accessories may bind or jam when used.

- **If the bit becomes bound in the workpiece, release the trigger immediately, reverse the direction of rotation and slowly squeeze the trigger to back out the bit.**
- **Be ready for strong reaction torque whenever the bit binds, as the drill body will tend to twist in the opposite direction as the bit is rotating.**

Torque reaction may cause injury.

Sudden changes in motion or position can occur while using the tool.

- **Anticipate and be alert for changes in motion during start up and operation.**
- **Maintain a secure grip.**
- **Anticipate reaction force. Adjust your stance and hold tool securely.**
- **Observe the position of the reverse mechanism before operating the tool and be aware of rotation direction when you press the trigger.**

Sudden changes in motion or position can cause injury.



Risk of entanglement.

- **Keep body parts away from rotating parts.**
- **Wear protective hair covering to contain long hair.**
- **Keep handle dry, clean and free from oil and grease.**
- **Do not lock or tape the trigger in the ON position.**
- **Remove battery pack before changing accessories.**

Entanglement can cause injury.

Using damaged or incorrect bits or accessories can cause flying particles.

- **Do not use chipped, cracked or damaged bits or accessories.**
- **Use bits and accessories rated at tool RPM (product specific) or higher.**
- **Securely tighten bits and accessories in the chuck before operating the tool.**

Flying particles can cause injury.

Avoid contact with the sharp edges of the bits and accessories.

- **Keep body parts away from the sharp edges of the bits and accessories.**
- **Handle the sharp edges of the bits and accesssories with care.**
- **Remove the bit from the tool before cleaning or sharpening.**

Contacting the sharp edge of the bit or accessory can cause injury.

Battery Pack Safety Messages

⚠WARNING



Risk of explosion or fire.

- **Do not store the tool and battery in locations where the temperature may reach or exceed 120°F (49°C).**
- **CTC772A/CTCA772A/CTCEU772A/CTCJ772A charger will not charge battery when temperature is below 32°F (0°C) or above 113°F (45°C).**
- **Do not incinerate the battery, even if severely damaged or completely exhausted. The battery may explode in fire.**
- **Cover the battery pack terminals with heavy adhesive tape after removing the battery pack.**
- **Do not attempt to destroy or disassemble the battery pack or remove any of its components.**
- **Do not charge battery pack using an engine generator or DC power source.**
- **Charge battery pack in a well ventilated area.**

Explosion or flames can cause injury.



Risk of electric shock.

- **Do not disassemble the battery.**
- **Do not short circuit the battery.**
- **Charge battery pack only with Snap-on brand chargers for specified battery packs.**
- **Disconnect battery pack when not in use, before servicing and when changing accessories.**
- **Do not charge battery pack using an engine generator or DC power source.**

Electric shock or fire can cause injury.



Risk of burn.

- **Battery leakage may occur under conditions of extreme usage or temperature.**
- **Under abusive conditions, liquid may be ejected from the battery; avoid contact. If contact accidentally occurs, flush with water. If liquid contacts eyes, additionally seek medical help.**

Liquid ejected from the battery may cause irritation or burns.

- **Ensure the switch is in the off position before inserting battery pack.**

Inserting the battery pack into power tools that have the switch on invites accidents.

- **When battery pack is not in use, do not place it in a clothing pocket.**

Battery leakage or sparks may cause burns or fire.



Risk of short circuit and fire.

- **Do not short battery pack.**
- **Do not touch the terminals with any conductive material.**
- **Avoid storing battery pack with conductive materials such as nails, screws, coins, and other metallics objects.**
- **Do not carry battery pack in aprons or pockets that contain conductive objects.**

Short circuit can cause fire and severe burns.

Safety Rules for Battery Disposal



The ***RBRC***™ Seal on the lithium-ion battery contained in this product indicates that ***Snap-on*** is voluntarily participating in an industry program to collect and recycle these batteries at the end of their useful life.

Snap-on's involvement in this program is part of its commitment to protecting our environment and conserving our natural resources.

FCC Regulations

This device complies with Part 15, Subpart B of the FCC Rules. Operation is subject to the following two conditions:

1. **This device may not cause harmful interference, and**
2. **This device must accept any interference received, including interference that may cause undesired operation.**

⚠WARNING



Risk of explosion or fire.

- **Do not throw away used batteries! Return your battery to a *Snap-on* authorized repair center for recycling.**

Explosion or flames can cause injury.



Risk of fire.

- **Do not attempt to disassemble the battery or remove any component projecting from the battery terminals.**
- **Prior to recycling, protect exposed terminals with heavy insulating tape to prevent shorting.**

Fire can cause injury.

Battery Charger Safety Messages

⚠WARNING



Risk of electric shock and fire.

- **Do not insert battery pack into charger if case is cracked or damaged.**

Electric shock and fire can cause injury.

- **To reduce the risk of electric shock, this power cord (for USA version) has a polarized plug, (one blade is wider than the other.) This plug will fit in on a polarized outlet only one way. If the plug does not fit fully into the outlet, reverse the plug; if it still does not fit, contact a qualified electrician to install the proper outlet. Do not change the plug in any way.**
- **Use the CTC772A/CTCA772A/CTCEU772A/CTCJ772A charger only with the CTB8172BK/CTB8174 rechargeable battery packs; Charging of any other types of batteries may cause batteries to burst, causing injury and damage.**
- **Under abusive conditions, liquid may be ejected from the battery; avoid contact. If contact accidentally occurs, flush with water. If liquid contacts eyes, additionally seek medical help.**

Liquid ejected from the battery may cause irritation or burns.

- **Never attempt to connect two chargers together.**
- **Do not expose charger to rain or snow.**
- **Pull by plug rather than cord when disconnecting charger.**
- **Be sure the cord is not stepped on, tripped over, damaged, or stressed.**



Risk of explosion.

- **Wear safety goggles, user and bystander.**

Explosion can cause eye injury.



Improper use of power tools and accessories can cause broken tools.

- **Before using charger, read all instructions and cautionary markings on the charger, battery, and product using battery.**

Broken tools can cause injury.

IMPORTANT SAFETY INSTRUCTIONS



Risk of electric shock and fire.

DANGER—TO REDUCE THE RISK OF FIRE OR ELECTRIC SHOCK, CAREFULLY FOLLOW THESE INSTRUCTIONS.

1. This manual contains important safety and operating instructions for the Snap-on CTC772A/CTCA772A/CTCEU772A/CTCJ772A Charger.
2. Before using battery charger, read all instructions and cautionary markings on battery charger, battery, and product using battery.
3. **CAUTION**—To reduce risk of injury, charge only CTB8172BK/CTB8174 type rechargeable batteries. Other types of batteries may burst causing personal injury and damage.
4. Do not expose charger to rain, moisture, or snow.
5. Use of an attachment not recommended or sold by the battery charger manufacturer may result in a risk of fire, electric shock, or injury to persons.
6. To reduce the risk of damage to cord, pull by the plug rather than the cord when disconnecting the charger.
7. Make sure cord is located so that it will not be stepped on, tripped over, or otherwise subjected to damage or stress.
8. Do not operate the charger with damaged cord - replace it immediately.
   — Cord replacement for CTC772A/CTCA772A/CTCEU772A/CTCJ772A charger must be done with an identical cord.

9. Do not operate charger if it has received a sharp blow, been dropped, or otherwise damaged in any way; take it to a qualified service person.
10. Do not disassemble charger; take it to a qualified service person when service or repair is required. Incorrect reassembly may result in a risk of electric shock or fire.
11. To reduce risk of electric shock, unplug charger before attempting any maintenance or cleaning. Turning off controls will not reduce this risk.
12. The appliance can be used by children aged from 16 years and above and persons with reduced physical, sensory or mental capabilities or lack of experience and knowledge if they have been given supervision or instruction concerning use of the appliance in a safe way and understand the hazards involved.
13. Children shall not play with the appliance. Cleaning and user maintenance shall not be made by children without supervision.
14. Do not recharge non-rechargeable batteries.
15. Never attempt to connect two chargers together.
16. Have your charger serviced by a qualified repair person using only identical replacement parts. This will ensure that the safety of the charger is maintained.
17. For the location of the nearest Snap-on repair center, please call Snap-on customer service at 1-877-762-7664.
18. To reduce risk of battery explosion, follow these instructions and those marked on the battery.
19. Never smoke or allow an open spark or flame in the vicinity of the battery or engine.
20. Never charge a frozen battery.
21. Do not operate charger in a closed-in area or restrict ventilation in any way.
22. Do not use an extension cord unless absolutely necessary. If an extension cord must be used, make sure that the:
    - — Pins on the plug of the extension cord are the same number, size and shape of those of the plug on the charger,
    - — Extension cord is properly wired and in good electrical condition, and
    - — Wire size is large enough for AC ampere rating of charger as follows

100-120 Volt Charger Cord Length (feet)	Wire Size (AWG)
25	18
50	18
100	18
220-240 Volt Charger Cord Length (meters)	**Wire Size (mm)**
50	0.75
75	1.0

Recommended Extension Cord Length

SAVE THESE INSTRUCTIONS

Functional Description

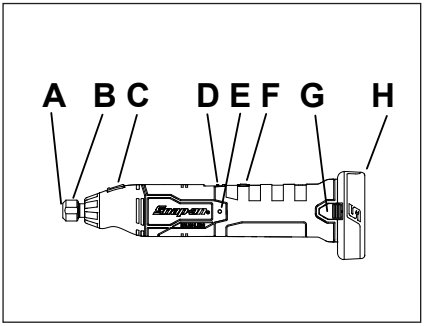

Figure 1: CGRS861

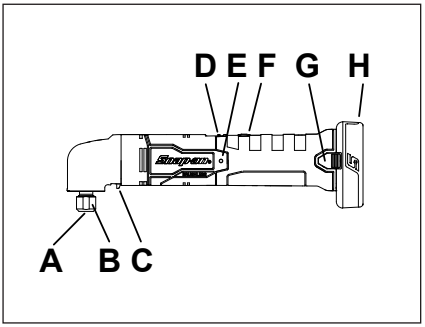

Figure 2: CGRR861

A – Collet
B – Collet Nut
C – Spindle Lock
D – On/Off Switch
E – Fuel Gauge
F – Speed Dial
G – Release Button
H – Battery Pack

Specifications

Motor Voltage ..... 14.4 VDC

Maximum Wheel/Bit Diameter..... 2.0” (51 mm)

Rated Speed.....
CGRS861 ..... 10000-30000 RPM
CGRR861 ..... 9500-28000 RPM

Weight with Battery Pack .....
CGRS861 ..... 1.7 lbs. (0.77kg)
CGRR861 ..... 2.2 lbs. (1.00 kg)

Length .....
CGRS861 ..... 11.4” (290.0 mm)
CGRR861 ..... 11.4” (290.0 mm)

Operating Temperature
CGRS861/CGRR861 ..... -4°F(-20°C) to 140°F(60°C)
Storage Temperature
CGRS861/CGRR861 ..... -4°F(-20°C) to 140°F(60°C)

Noise* (Tested in accordance with EN 60745)
CGRS861 Sound Pressure Level (A) 74.7dB
CGRS861 Uncertainty, K .....3.0 dB
CGRS861 Sound Power Level (A) .....85.7 dB
CGRS861 Uncertainty, K .....3.0 dB

CGRR861 Sound Pressure Level (A) .....74.7 dB
CGRR861 Uncertainty, K .....3.0 dB
CGRR861 Sound Power Level (A) .....85.7 dB
CGRR861 Uncertainty, K .....3.0 dB

Vibration* (Tested in accordance with EN 60745)
CGRS861 Vibration Level.....8.34 m/s²
CGRS861 Uncertainty, K .....1.50 m/s²

CGRR861 Vibration Level.....14.8 m/s²
CGRR861 Uncertainty, K .....1.50 m/s²

**These declared values were obtained by laboratory type testing with the stated standards and are not adequate for use in risk assessments. Values measured in individual work places may be higher. Values and risk of harm experienced by an individual user are unique and depend upon the environment and manner in which the user works, the work piece and the workstation design, as well as upon the exposure time and the physical condition of the user.*

Snap-on disclaims liability for the consequences of using the declared values, instead of values reflecting the actual exposure determined in an individual risk assessment in a work place situation over which we have no control.

Symbology

SYMBOLOGY	
	REFER TO INSTRUCTION MANUAL/BOOKLET
	WEAR EYE PROTECTION
	WEAR EAR PROTECTION

	VIBRATION HAZARD
V	VOLTS
⎓	DIRECT CURRENT
n_0 xxx/min	NO LOAD SPEED
CE	CE MARK
c UL us	CANADIAN - UNITED STATES UNDERWRITERS LABORATORY
FC	FCC FEDERAL COMMUNICATIONS COMMISSION
	JAPAN ELECTRICAL SAFETY TÜV RHEINLAND
	DOUBLE INSULATION
BFP	BACK FEED PROTECTION
	PROPERLY RECYCLE BATTERY
	DO NOT THROW IN GARBAGE
BC	CALIFORNIA - TITLE 20 COMPLIANT

Battery Pack Specifications

⚠WARNING

DO NOT USE CTB6172

FULLY CHARGE BATTERIES BEFORE INITIAL USE

Type
CTB8172BK/CTB8174 ..... Lithium-Ion

Voltage
CTB8172BK/CTB8174 .....
..... 14.4 VDC (3.6 V x 4 cells)

Weight
CTB8172BK/CTB8174 ..... 0.51 lbs (0.23 kg)

Charge Time
CTB8172BK ..... ~55 min
CTB8174 ..... ~70 min

Life
CTB8172BK/CTB8174 ..... 1000 cycles
Note: 1 cycle=1 charge and 1 discharge

Capacity
CTB8172BK ..... 2.0 A•H
CTB8174 ..... 2.5 A•H

Discharge Temperature Range
CTB8172BK/CTB8174 .....
..... -4°F(-20°C) to 140°F(60°C)

Battery Charger Specifications

Input
CTC772A/CTCA772A/CTCEU772A/CTCJ772A .....
..... 100-240VAC, 50/60 Hz

Output
All Models ..... 3.0 A

Weight
All Models ..... 1.15 lbs (0.52 kg)

Charging Temperature Range
CTB8172BK/CTB8174 .....
..... 32°F(0°C) to 113°F(45°C)

⚠WARNING

DO NOT BLOCK VENT OPENINGS!

Application

The Snap-on CGRS861/CGRR861 Die Grinder is ideal for many automotive and industrial high speed grinding jobs. By using various Snap-on 1/8", 1/4", 3mm or 6mm grinding accessories with a rated speed of at least 30,000 RPM, the grinder can be used in finishing dies and metal molds, smoothing and shaping sheet metal and cast iron, weld finishing and other high speed polishing and grinding applications.

Operation

1/8", 1/4", 3mm, 6mm Collets

The die grinder's collet is intended for retaining accessories with 1/8", 1/4", 3mm or 6mm shanks. Remove collet nut and insert the appropriate collet into the spindle.

Selecting Speed

IMPORTANT

Make sure the tool comes to complete stop before changing speeds. Otherwise, damage to gearing may result.

Regardless of the speed setting, the rated speed of the accessory must be at least equal to the maximum speed marked on the power tool. The variable-speed feature of your tool allows you to select speed ranges based on the application and accessory used. To set the speed, rotate the speed dial, the speed is variable from "1" to "7". Set the speed dial to "1" for the lowest speed. Set the speed dial to "7" for the highest speed.

Mode	RPM	
	CGRS861	CGRR861
	Inline DIe Grinder	Angle Die Grinder
1	11,000	10,500
2	13,000	12,500
3	18,000	17,000
4	21,000	20,000
5	25,000	24,000
6	28,000	26,500
7	30,000	28,000

Fuel Gauge

The tool is equipped with a fuel gauge to indicate the battery's state of charge. It is located on the left side of the tool at the top of the handle. A round tri-color LED changes color depending on state of charge. The gauge is activated for three seconds at each trigger pull. The following describes its function:

- LED IS GREEN - Battery is between 40% and 100% charged
- LED IS YELLOW - Battery is between 25% and 40% charged
- LED IS RED - Battery is between 0% and 25% charged
- LED IS FLASHING RED - Battery needs charging immediately

Overloading

If the tool is overloaded for any reason the internal electronics will cause it to stop working. This safety feature will prevent under voltage, over temperature, and over current damage to the tool or battery. Switch off the grinder until it cools sufficiently.

— When the tool is used under heavy load continuously, the maximum allowable temperature of the switch or battery may be reached, and the tool will temporarily stop working. A hot tool will cool in about 1 minute. A hot battery may require over 15 minutes to cool. When this condition occurs, usually the battery will be very close to needing recharging. You may want to use another battery to finish the job. Note: The battery charger will show a flashing yellow LED until the battery cools sufficiently to begin charge. When the tool is cold (less than 4ºF/-20ºC) it may be necessary to run it a few seconds, without load, to warm up the battery.

Removing and Installing Grinding Accessories

1. BIT TYPES ALLOWED FOR USE WITH THIS TOOL: abrasive grinding bits, sanding drums, wire brushing, polishing pads, carving and abrasive cut-off wheels within the 2" (51 mm) diameter limit.
2. Remove battery pack
3. Insert the shaft of the grinding accessory at least half of the accessory shank's length into the spindle.
4. Use the wrench supplied & engaging the spindle lock by pushing the button down, tighten the collet nut snugly onto the spindle. Check to be sure that the accessory is tight in the spindle before using the tool.

General Use

1. After installing the bit, test it by letting it spin for 30 seconds before putting it into use.

⚠WARNING

Never use a bit that has been dropped. Out-of-balance or damaged accessories can damage the workpiece or the tool and cause stress that may cause bit failure.

2. Use a clamp, vise or other practical means to hold your work, freeing your hand(s) to control the tool.

   Hold tool securely with your hand(s).
3. Start the tool.
4. To start the tool, grasp the grip area firmly and slide the switch to 'I'.

   CAUTION—The gearbox of the CGRR861 (right angle) grinder is not a grip area. Do not grip the tool by this area, as it gets hot during heavy use.
5. Allow the bit to come to full speed before beginning work.
6. Control pressure and surface contact between the bit and the workpiece.

   Never bang accessories onto work. Too much pressure causes accessory failure or slows speed.
7. To stop the tool, push the switch to the 'O' position. Make sure the tool comes to a complete stop before laying the tool down.

Bit Care

Bits should be protected from:

— Wetness and high humidity
— Solvents
— Extreme changes in temperature
— Dropping and bumping

Bits should be stored:

— In an organized way so that they can be removed without disturbing or damaging other bits
— With their safety information

Bits should NOT be dropped, rolled or bumped.

Throw away bits that have been subjected to extreme changes in temperature, or come into contact with solvents or wetness.

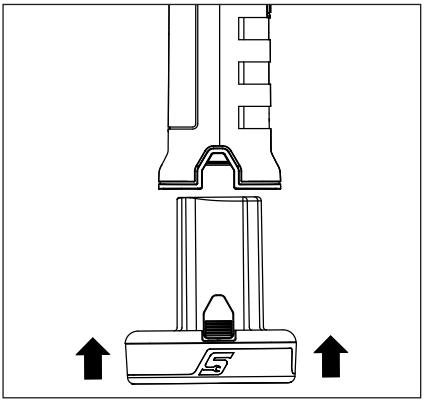

Figure 3: Inserting Battery Pack

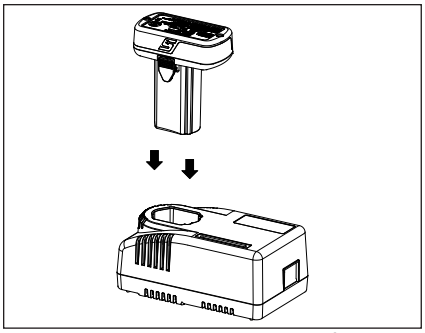

Figure 4: Inserting the Battery Pack into the Charger

Battery Charging

1. If charger is supplied with a separate charger cord, plug cord into charger.
2. Plug the other end of charger into the AC power source.
3. Insert battery pack in charger. Press lightly on battery pack until it stops. The charger is equipped with a 4-LED fuel gauge that indicates 25%, 50%, 75% and 100% state of charge. When the battery makes contact, all 4 green LEDs on the fuel gauge of the charger will flash twice and then the charger will step through the 4 LEDs and stop at the one flashing green LED that signifies the battery state of charge and that the battery is charging.
4. Certain built-in safety protections may lock the charger off. If no charger light illuminates, remove the battery and unplug the charger for 10 minutes. Plug the charger back in and insert a known good battery. If no light comes on the charger is faulty and must be replaced.
5. The charger will not charge if the battery pack is too hot or too cold. The charger will show a flashing yellow LED and wait until the battery temperature is between 32°F (0°C) and 113°F (45°C) to begin fast charging.
6. Standard fast charging time is 30 minutes. Charger may take longer than 30 minutes. The charge cycle may be longer if the battery has been left in a low state of charge for an extended period of time. When the charge is complete, all 4 green LED's stay illuminated.
7. A flashing red LED indicates the battery is faulty and the charger will not charge. Remove the battery from the charger and replace the battery.

Battery Pack

Battery Pack Protection

To maximize performance and battery life, the Lithium-Ion battery is protected by safety circuits in the tool and the charger. They monitor battery voltage, discharge/ charge amperage and temperature. See overloading section of this manual for more information.

Cold Weather Operation

The Lithium-Ion battery can be used in temperatures down to -4°F(-20°C). When the battery pack is very cold, run the tool at no load to warm the battery and then use the tool normally.

Hot Weather Operation

If the Lithium-Ion battery temperature reaches 158°F (70° C), the protection circuit will turn off the battery and the 2 white LED's on the tool will flash. Once the battery has cooled down, the tool will resume normal operation.

Storage

Do not expose your battery pack to water or rain; this could damage the battery pack.

Fully charge the battery before placing it in storage. For optimum life, store the all Lithium-Ion batteries at room temperature away from moisture. Permanent capacity loss can result if batteries are stored for a long period at high temperature.

⚠WARNING

- **Under abusive conditions, liquid may be ejected from the battery; avoid contact. If contact accidentally occurs, flush with water. If liquid contacts eyes, additionally seek medical help.** *Liquid ejected from the battery may cause irritation or burns.*
- **Do not use a BATTERY pack or tool that is damaged or modified.** *Damaged or modified batteries may exhibit unpredictable behaviour resulting in fire, EXPLOSION or risk of injury.*
- **Do not expose a BATTERY pack or tool to fire or excessive temperature.** *Exposure to fire or temperature above 265°F (130 °C) may cause explosion.*
- **Follow all charging instructions and do not charge the BATTERY pack or tool outside the temperature range specified in the instructions.** *Charging improperly or at temperatures outside the specified range may damage the BATTERY and increase the risk of fire.*
- **Never service damaged BATTERY packs.** *Service of BATTERY packs should only be performed by the manufacturer or authorized service providers.*

Maintenance

Service

Service of a tool requires extreme care and knowledge. Service should be performed only by a qualified service technician.

- Always check tool for damaged parts before use.
- Replace or repair damaged parts before use. Check alignment of moving parts. Binding of moving parts or broken parts may alter operation.

- Have damaged parts properly repaired or replaced by an Authorized Service Center.
- Do not use tool if switch does not turn it on and off.
- Maintain tools. Keep tools dry, clean and free of oil and grease for better and safer performance.
- For the location of the nearest **Snap-on** repair center, call **Snap-on** customer service at 1-877-762-7664.

(North America Only)
Northern Repair Center
3011 E Route 176
Crystal Lake IL 60014

(Outside North America)
Refer to address on Declaration of Conformity

- When charging or discharging a lithium-ion battery over a short period of time, the internal temperature of the battery pack increases substantially. This is normal.
- Under ideal working conditions the useful life of a lithium-ion battery pack is around 1000 charge/discharge cycles. Improper care and maintenance shortens battery life and the amount of time the battery holds a charge.
- Use only with Snap-on charging equipment that specifies a CTB series battery pack.
- Avoid short circuiting the battery pack. Permanent damage to the pack can occur from high current discharge.

⚠WARNING

- **Unplug charger from outlet before starting the disassembly procedure.**
- **Remove the battery pack from the tool before starting the disassembly procedure. Short-circuiting the battery pack can cause fire or personal injury.**
- **Use safety equipment. Always wear eye protection.**

Snap-on

CE



CGRS861/CGRR861 NL

Draadloze slijper

Veiligheidsinstructies

Snap-on Tools Company biedt veiligheidsinstructies voor situaties die redelijkerwijs kunnen ontstaan tijdens gebruik, onderhoud of reparatie van draadloos gereedschap. Het is de verantwoordelijkheid van gebruikers en onderhoudsmonteurs om de procedures en het gebruikte gereedschap en de gebruikte materialen goed te kennen en om zelf te controleren of de procedures, het gereedschap en de materialen geen negatieve gevolgen zullen hebben voor hun eigen veiligheid, die van anderen in de werkomgeving en van het gereedschap.

Algemene veiligheidswaarschuwingen voor elektrisch gereedschap

⚠WAARSCHUWING

Lees alle veiligheidswaarschuwingen en instructies.
Het niet opvolgen van de waarschuwingen en instructies kan een elektrische schok, brand en/of ernstig letsel veroorzaken.

BEWAAR ALLE WAARSCHUWINGEN EN INSTRUCTIES VOOR TOEKOMSTIG GEBRUIK

De term "elektrisch gereedschap" in de waarschuwingen verwijst naar uw elektrisch gereedschap dat (via een snoer) door het net of (draadloos) door een accu van stroom wordt voorzien.

Veiligheid van de werkomgeving

- **Houd de werkomgeving schoon en goed verlicht.** *Rommelige of donkere werkomgevingen nodigen uit tot ongevallen.*
- **Gebruik elektrisch gereedschap niet in een explosieve omgeving zoals in de buurt van brandbare vloeistoffen, gassen of stof.** *Bij het gebruik van elektrisch gereedschap ontstaan vonken die de stof of dampen kunnen ontsteken.*
- **Houd kinderen en omstanders uit de buurt tijdens het gebruik van elektrisch gereedschap.** *Door afleiding kunt u de controle verliezen.*

Elektrische veiligheid

- **De stekkers van elektrisch gereedschap moeten geschikt zijn voor het gebruikte stopcontact. Verander de stekker nooit. Gebruik geen adapterstekkers met geaard elektrisch gereedschap.** *Ongewijzigde stekkers en bijpassende stopcontacten zullen het risico op een elektrische schok verminderen.*
- **Vermijd lichamelijk contact met geaarde oppervlakken zoals pijpen, radiators, fornuizen en koelkasten.** *Er bestaat een verhoogd risico op een elektrische schok als uw lichaam geaard is.*
- **Stel elektrisch gereedschap niet bloot aan regen of natte omstandigheden.** *Water dat elektrisch gereedschap binnendringt, verhoogt het risico op een elektrische schok.*
- **Misbruik het snoer niet. Gebruik het snoer nooit om het elektrische gereedschap te dragen, te trekken of uit het stopcontact te trekken. Houd het snoer uit de buurt van hitte, olie, scherpe randen en bewegende delen.** *Beschadigde of verstrikt geraakte snoeren verhogen het risico op een elektrische schok.*
- **Gebruik een verlengsnoer dat geschikt is voor gebruik buitenshuis als u elektrisch gereedschap buitenshuis gebruikt.** *Gebruik van een snoer dat geschikt is voor gebruik buitenshuis vermindert het risico op een elektrische schok.*
- **Als het gebruik van elektrisch gereedschap op een vochtige plaats niet kan worden vermeden, moet een stroomvoorziening worden gebruikt die is uitgerust met een aardlekschakelaar.** *Gebruik van een aardlekschakelaar vermindert het risico op een elektrische schok.*

AUSTRALIË/NIEUW-ZEELAND:

- **Als het gebruik van elektrisch gereedschap op een vochtige plaats niet kan worden vermeden, moet een stroomvoorziening worden gebruikt die is uitgerust met een DIFFERENTIEELSCHAKELAAR.** *Gebruik van een differentieelschakelaar vermindert het risico op elektrocutie.*

Persoonlijke veiligheid

- **Blijf alert, let op wat u doet en gebruik uw gezonde verstand tijdens het gebruik van elektrisch gereedschap. Gebruik elektrisch gereedschap niet als u vermoeid bent of onder de invloed van geneesmiddelen, drugs of alcohol.** *Een moment van onoplettendheid tijdens het gebruik van elektrisch gereedschap kan ernstig lichamelijk letsel veroorzaken.*
- **Gebruik persoonlijke beschermingsmiddelen. Draag altijd oogbescherming.** *Persoonlijke beschermingsmiddelen zoals een stofmasker, veiligheidsschoenen met antislipzolen, helm of gehoorbescherming die in de juiste omstandigheden worden gebruikt, zullen de kans op lichamelijk letsel verminderen.*
- **Voorkom onbedoeld starten. Zorg dat de schakelaar op UIT staat voordat u het gereedschap op de netvoeding en/of accu aansluit, oppakt of draagt.** *U vraagt om ongelukken als u elektrisch gereedschap met uw vinger om de schakelaar draagt of als u elektrisch gereedschap met ingedrukte schakelaar in het stopcontact steekt.*
- **Verwijder eventuele stel- of moersleutels voordat u het gereedschap inschakelt.** *Een stel- of moersleutel die aan een ronddraaiend deel van het elektrische gereedschap vastzit, kan lichamelijk letsel veroorzaken.*
- **Reik niet te ver. Zorg altijd voor het juiste houvast en evenwicht.** *Dit zorgt voor een betere controle over het elektrische gereedschap in onverwachte situaties.*
- **Draag de juiste kleding. Draag geen losse kleding of sieraden. Houd haar, kleding en handschoenen uit de buurt van bewegende delen.** *Losse kleding, sieraden en lang haar kunnen door bewegende delen worden gegrepen.*
- **Zorg dat eventueel meegeleverde accessoires voor de aansluiting van stofafvoer- en opvangsystemen worden aangesloten en goed worden gebruikt.** *Gebruik van een stofopvangsysteem kan gevaren door stof verminderen.*

Gebruik en verzorging van elektrisch gereedschap

- **Forceer het elektrische gereedschap niet. Gebruik het juiste elektrische gereedschap voor de toepassing.** *Met het juiste elektrische gereedschap wordt het werk beter en veiliger uitgevoerd en met de snelheid waarvoor het werd ontworpen.*
- **Gebruik het elektrische gereedschap niet als het niet met de schakelaar kan worden in- en uitgeschakeld.** *Elektrisch gereedschap dat niet met de schakelaar kan worden bediend, is gevaarlijk en moet worden gerepareerd.*
- **Trek de stekker uit het stopcontact en/of verwijder de accu uit het elektrische gereedschap voordat u elektrisch gereedschap wijzigt, de accessoires ervan wijzigt, of het opslaat.** *Deze voorzorgsmaatregelen verminderen het risico dat het elektrische gereedschap per ongeluk wordt gestart.*
- **Bewaar ongebruikt elektrisch gereedschap uit de buurt van kinderen en geef personen die niet vertrouwd zijn met het elektrische gereedschap of deze gebruiksaanwijzing geen toestemming om het elektrische gereedschap te gebruiken.** *Elektrisch gereedschap is gevaarlijk in de handen van ongeschoolde gebruikers.*
- **Onderhoud elektrisch gereedschap. Controleer elektrisch gereedschap op verkeerd uitgelijnde of vastzittende bewegende delen, gebroken delen en elke andere toestand die negatieve gevolgen kan hebben voor de werking van het elektrische gereedschap. Laat beschadigd elektrisch gereedschap vóór gebruik repareren.** *Veel ongevallen worden veroorzaakt door slecht onderhouden elektrisch gereedschap.*
- **Houd snijgereedschap scherp en schoon.** *Goed onderhouden snijgereedschap met scherpe snijranden komt minder snel vast te zitten en is gemakkelijker te gebruiken.*
- **Gebruik het elektrische gereedschap en de accessoires en hulpmiddelen zoals boortjes enz. volgens deze gebruiksaanwijzing en houd daarbij rekening met de werkomstandigheden en het uit te voeren werk.** *Als het elektrische gereedschap niet voor het beoogde doel wordt gebruikt, zou een gevaarlijke situatie kunnen ontstaan.*

Gebruik en verzorging van accugereedschap

- **Laad het gereedschap alleen op met de door de fabrikant voorgeschreven lader.** *Een lader die geschikt is voor een bepaald type accu kan brandgevaar veroorzaken als hij met een andere accu wordt gebruikt.*
- **Gebruik elektrisch gereedschap alleen met de specifiek daarvoor bestemde accu's.** *Gebruik van een andere accu kan letsel of brand veroorzaken.*
- **Houd ongebruikte accu's uit de buurt van andere metalen voorwerpen zoals paperclips, munten, sleutels, spijkers, schroeven en andere kleine metalen voorwerpen die de polen met elkaar zouden kunnen verbinden.** *Kortsluiting van de accupolen kan brandwonden of brand veroorzaken.*

Reparatie

- **Laat uw elektrische gereedschap repareren door een gekwalificeerde reparatiemonteur en gebruik alleen identieke reserveonderdelen.** *Daardoor blijft de veiligheid van het elektrische gereedschap behouden.*

Specifieke veiligheidsvoorschriften

- **Gebruik (het) extra handvat(en), indien meegeleverd.** *Verlies van controle kan lichamelijk letsel veroorzaken.*
- **Dit gereedschap is bestemd voor gebruik voor werkzaamheden zoals slijpen, schuren, draadborstelen, polijsten, snijwerk en doorslijpen. Lees alle veiligheidswaarschuwingen, instructies en specificaties en bekijk alle illustraties die met dit gereedschap worden meegeleverd.** *Als niet alle onderstaande instructies worden opgevolgd, kan dit een elektrische schok, brand en/of ernstig letsel veroorzaken.*
- **Gebruik geen hulpstukken die niet uitdrukkelijk door de fabrikant van het gereedschap zijn ontworpen of aanbevolen.** *Dat een hulpstuk op het gereedschap kan worden bevestigd, betekent nog niet dat er veilig mee gewerkt kan worden.*

- **Het NOMINALE TOERENTAL van de slijphulpstukken moet ten minste gelijk zijn aan het maximumtoerental dat vermeld staat op het gereedschap.** *Slijphulpstukken die sneller draaien dan hun NOMINALE TOERENTAL kunnen breken en uit elkaar springen.*
- **De buitendiameter en dikte van het hulpstuk moeten binnen de vermogensclassificatie van het gereedschap vallen.** *Hulpstukken van de verkeerde maat kunnen niet goed onder controle worden gehouden.*
- **De doorn van schijven, schuurbandhouders of andere hulpstukken moet goed in de spindel of spanhuls van het gereedschap passen.** *Hulpstukken die niet goed in de bevestigingsvoorzieningen op het gereedschap passen, kunnen uit balans draaien, sterk trillen en ertoe leiden dat u de macht over het gereedschap verliest.*
- **Op een draaidoorn GEMONTEERDE SCHIJVEN, schuurbandhouders, doorslijpers en andere hulpstukken moeten helemaal in de spanhuls worden gestoken.** *Als de draaidoorn niet goed wordt gegrepen en/of de schijf te ver uitsteekt, kan de GEMONTEERDE SCHIJF losraken en met hoge snelheid weggeslingerd worden.*
- **Geen beschadigde hulpstukken gebruiken. Inspecteer voor elk gebruik het hulpstuk: een slijpschijf bijvoorbeeld op barsten en bramen, een schuurbandhouder op barsten, scheuren of overmatige slijtage, een draadborstel op loszittende of gespleten draden. Als het gereedschap of een hulpstuk valt, inspecteer ze dan op eventuele beschadigingen of installeer een onbeschadigd hulpstuk. Zorg na inspectie en installatie van een hulpstuk dat u en eventuele omstanders buiten het vlak van het draaiende hulpstuk staan en laat het gereedschap een minuut lang met onbelast toerental draaien.** *Tijdens deze testperiode zullen beschadigde hulpstukken doorgaans breken.*
- **Gebruik persoonlijke beschermingsmiddelen. Draag (afhankelijk van de toepassing) een gezichtsscherm, beschermbril of masker. Draag (afhankelijk van de toepassing) een stofmasker, gehoorbescherming, handschoenen en een voorschoot schort die kleine schurende deeltjes of fragmenten van het werkstuk kunnen stoppen.** *De oogbescherming moet de wegvliegende resten kunnen stoppen die bij de diverse bewerkingen ontstaan. Het stofmasker of ademapparaat moet de door de bewerking ontstane deeltjes kunnen uitfilteren. Langdurige blootstelling aan sterk lawaai kan leiden tot gehoorverlies.*
- **Houd omstanders op een veilige afstand van de werkomgeving. Iedereen die de werkomgeving betreedt, moet persoonlijke beschermingsmiddelen dragen.** *Fragmenten van een werkstuk of defect hulpstuk kunnen weggeslingerd worden en ook buiten de directe werkomgeving ongelukken veroorzaken.*
- **Houd elektrisch gereedschap vast aan de geïsoleerde handvatten als het doorslijpgereedschap tijdens het werk met verborgen bedrading of het eigen snoer in aanraking kan komen.** *Doorslijpgereedschap dat met een onder stroom staande draad in contact komt, kan blootliggende metalen onderdelen van het gereedschap onder stroom zetten en de gebruiker een elektrische schok bezorgen.*
- **Houd het gereedschap bij het opstarten altijd stevig met een of beide handen vast.** *Door het reactiekoppel van de motor die op volle toeren komt, kan het gereedschap draaien.*
- **Gebruik waar mogelijk klemmen om het werkstuk te ondersteunen. Houd kleine werkstukken nooit in een hand om ze met het gereedschap in uw andere hand te bewerken.** *Door een klein werkstuk vast te klemmen hebt u beide handen vrij om het gereedschap te hanteren. Rond materiaal zoals houten pennen, pijpen en buizen heeft de neiging weg te rollen tijdens de bewerking en kan ertoe leiden dat de bit vastloopt of terugspringt.*
- **Leg het gereedschap nooit neer terwijl het hulpstuk nog draait.** *Het draaiende hulpstuk kan de ondergrond grijpen waardoor u de macht over het gereedschap verliest.*
- **Zorg na het vervangen van een bit of het verrichten van aanpassingen dat de spanhulsmoer of kop of andere verstellers goed zijn aangedraaid.** *Loszittende verstellingshulpmiddelen kunnen plotseling verschuiven waardoor u de macht over het gereedschap verliest, en niet goed bevestigde draaiende onderdelen kunnen worden weggeslingerd.*
- **Laat het gereedschap nooit draaien terwijl u het aan uw zij draagt.** *Als u het draaiende hulpstuk per ongeluk aanraakt, kan uw kleding worden gegrepen en wordt het hulpstuk tegen uw lichaam aan getrokken.*
- **Maak de ventilatieopeningen van het gereedschap regelmatig schoon.** *De ventilator van de motor zuigt stof in de behuizing; als er zich teveel metaalpoeder ophoopt, kan dat elektrische gevaren opleveren.*
- **Gebruik het gereedschap niet in de nabijheid van ontvlambaar materiaal.** *Zulk materiaal kan door vonken in brand vliegen.*
- **Gebruik geen hulpstukken waarvoor koelvloeistof vereist is.** *Het gebruik van water of andere koelvloeistoffen kan resulteren in elektrische schokken.*

Terugspringen en andere hiermee verband houdende waarschuwingen

Terugspringen is een plotselinge reactie op een draaiende schijf, een schuurbandhouder, een borstel of ander hulpstuk dat vastloopt of blijft hangen. Door vastlopen of hangen komt het hulpstuk plotseling tot stilstand waardoor het gereedschap beweegt in de richting die tegenovergesteld is aan de draairichting van het hulpstuk.

Bijvoorbeeld: als een schuurschijf in het werkstuk vastloopt of wordt vastgeklemd, kan de rand van de schijf op het knelpunt zich in het materiaal vastzetten, waardoor de schijf naar buiten draait of springt. Afhankelijk van de draairichting van de schijf op het moment dat deze vastliep, kan het gereedschap naar de gebruiker toe of van de gebruiker af springen. Schuurschijven kunnen in zulke situaties ook breken.

Terugspringen is het resultaat van onjuist gebruik en/of verkeerde gebruiksprocedures of -omstandigheden van het gereedschap en kan worden voorkomen door de juiste voorzorgsmaatregelen te treffen, zoals hieronder beschreven.

- **Houd het gereedschap stevig vast en houd uw lichaam en arm zodanig dat ze de terugspringkracht kunnen weerstaan.** *Als u de juiste voorzorgsmaatregelen treft, kunt u de terugspringkrachten onder controle houden.*
- **Wees extra voorzichtig als u werkt aan hoeken, scherpe randen enzovoorts. Zorg dat het hulpstuk niet stuitert of blijft haken.** *Op hoeken, scherpe randen en bij stuiteren pleegt een draaiend hulpstuk vast te lopen, waarbij u de macht over het gereedschap kunt verliezen of dit kan terugspringen.*
- **Bevestig geen getande zaagbladen op het gereedschap.** *Zulke bladen veroorzaken vaak terugspringen of verlies van de macht over het gereedschap.*
- **Steek de bit altijd in het materiaal in dezelfde richting waarmee de doorslijprand uit het materiaal komt (dit is de richting waarin het verwijderde materiaal wordt uitgeworpen).** *Als u het gereedschap in de verkeerde richting plaatst, klimt de doorslijprand van de bit uit het werkstuk en wordt het gereedschap in de toevoerrichting getrokken.*
- **Zorg dat het werkstuk altijd stevig wordt vastgeklemd bij gebruik van frezen, doorslijpschijven, snelsnijders of doorslijpschijven van wolfraamcarbide.** *Deze wielen lopen vast als ze iets schuin in de snijgroef komen te liggen en kunnen dan terugspringen. Als een doorslijpschijf vastloopt, breekt de schijf meestal. Als een frees, snelsnijder of doorslijpschijf van wolfraamcarbide vastloopt, kan hij uit de groef springen en kunt u de macht over het gereedschap verliezen.*

Veiligheidswaarschuwingen specifiek voor slijp- en schuur/ doorslijpwerkzaamheden

- **Gebruik alleen schijven van een type dat is goedgekeurd voor uw gereedschap, uitsluitend voor de aanbevolen toepassingen. Bijvoorbeeld: probeer niet te slijpen met de zijkant van een doorslijpschijf.** *Doorslijpschijven zijn bestemd voor doorslijpen met de buitenrand: door zijwaartse krachten op deze schijven kunnen ze versplinteren.*
- **Voor schuurtollen en -pluggen met schroefdraad mogen alleen onbeschadigde schijfdraaidoornen met een goed aansluitende schouderflens van de juiste maat en lengte worden gebruikt.** *Bij gebruik van de juiste draaidoornen neemt het risico op breuk af.*
- **Maak geen stekende bewegingen met een doorslijpschijf en oefen er niet teveel druk op uit. Probeer niet om zeer diep te snijden.** *Door overbelasting van de schijf neemt de kans op verdraaiing of vastlopen van de schijf in de snede toe, waardoor het gereedschap kan terugspringen of de schijf kan breken.*
- **Plaats uw hand niet in het verlengde van of achter de draaiende schijf.** *Als de schijf op de werklocatie van uw hand vandaan beweegt, kunnen de draaiende schijf en het gereedschap direct naar u toe vliegen als het gereedschap terugspringt.*
- **Als de schijf vastloopt of blijft hangen of als u het doorslijpen stopt, moet u het gereedschap uitschakelen en stil houden totdat de schijf helemaal tot stilstand is gekomen. Probeer nooit om de doorslijpschijf uit de snede te trekken terwijl de schijf draait, anders kan het gereedschap terugspringen.** *Stel de oorzaak van het vastlopen/hangen van de doorslijpschijf vast en verhelp de situatie.*
- **Start het doorslijpen niet met de doorslijpschijf in het werkstuk. Wacht totdat de schijf op volle toeren is gekomen voordat u deze terugplaatst in de snede.** *Als u het gereedschap opstart terwijl de schijf in het werkstuk is geplaatst, kan deze vastlopen of terugspringen.*
- **Ondersteun panelen en andere grote werkstukken om vastlopen van de schijf en terugspringen te voorkomen. Grote werkstukken hebben de neiging om onder hun eigen gewicht door te zakken.** *Plaats steunen onder het werkstuk in de nabijheid van de snede en bij de rand van het werkstuk aan weerszijden van de schijf.*
- **Bij het uitslijpen van een goot in bestaande wanden of andere blinde zones is extra voorzichtigheid geboden.** *De uitstekende schijf kan gas- of waterleidingen of elektrische leidingen doorslijpen of obstakels raken waardoor het gereedschap terugspringt.*

Veiligheidswaarschuwingen voor werkzaamheden met een draadborstel

- **Denk eraan dat draden in een draadborstel zelfs bij normaal gebruik weggeslingerd kunnen worden. Belast de draden niet teveel door de borstel te zwaar te belasten.** *De borstels kunnen lichte kleding en/of huid gemakkelijk doorboren.*
- **Laat een draadborstel ten minste een minuut lang op bedrijfstoerental draaien voordat u hem gebruikt. Tijdens die periode mag niemand voor of in het verlengde van de draadborstel gaan staan.** *Tijdens deze inloopperiode kunnen alle losse borstels weggeslingerd worden.*
- **Richt de uitwerprichting van de draaiende draadborstel van uzelf vandaan.** *Tijdens het gebruik van deze borstels kunnen kleine deeltjes en kleine draadfragmenten met hoge snelheid worden uitgeworpen en in uw huid belanden.*

Veiligheidsmededelingen voor de Draadloze slijper

⚠ WAARSCHUWING



Elektrisch gereedschap en accessoires kunnen door onjuist gebruik defect raken.

- **Lees de gebruiksaanwijzing voordat u elektrisch gereedschap bedient.**
- **Zorg dat deze gebruiksaanwijzing bij het gereedschap blijft wanneer de gebruiker het aan een nieuwe of onervaren gebruiker doorgeeft.**

- **Verwijder geen etiketten. Vervang alle beschadigde etiketten.**

Defect gereedschap kan letsel veroorzaken.



Draadloze gereedschappen kunnen vonken afgeven.

- **Gebruik elektrisch gereedschap niet in een explosieve omgeving zoals in de buurt van brandbare vloeistoffen, gassen of stof.**
- **Smeer het gereedschap niet met ontvlambare of vluchtige vloeistoffen zoals kerosine, benzine, diesel en vliegtuigbrandstof.**

Niet gebruiken in een explosiegevaarlijke omgeving.



Besmettingsgevaar door gevaarlijk stof.

- **Draag een goedgekeurd stofmasker of ademhalingsapparaat bij gebruik van elektrisch gereedschap dat stof produceert.**
- **Sommige soorten stof die worden geproduceerd door elektrisch schuur-, zaag-, slijp- en boorgereedschap of andere bouwwerkzaamheden bevatten chemische stoffen waarvan bekend is dat deze kanker, geboorteafwijkingen of ander letsel van de voortplantingsfuncties veroorzaken.**

Inademen van gevaarlijke stof kan letsel veroorzaken.



Elektrisch gereedschap kan tijdens het gebruik rondvliegende deeltjes veroorzaken.

- **Draag een veiligheidsbril, dit geldt zowel voor gebruiker als omstanders.**

Rondvliegende deeltjes kunnen letsel veroorzaken.



Elektrisch gereedschap maakt lawaai.

- **Draag gehoorbescherming, dit geldt zowel voor gebruiker als omstanders.**

Langdurige blootstelling aan lawaai kan leiden tot gehoorverlies.



Elektrisch gereedschap trilt.

- **Vermijd langdurige blootstelling aan trilling, herhaalde bewegingen en ongemakkelijke houdingen.**
- **Staak het gebruik van het gereedschap als u ongemak, een tintelend gevoel of pijn ondervindt. Raadpleeg een arts voordat u het gereedschap weer gebruikt.**
- **Gebruik het gereedschap niet als het te veel trilt, ongewone geluiden maakt, losse onderdelen heeft of andere tekenen van beschadiging vertoont.**
- **Als het gereedschap niet goed werkt, staak dan het gebruik en laat het onmiddellijk repareren.**

Langdurige blootstelling aan trilling, herhaalde bewegingen en ongemakkelijke houdingen kunnen letsel veroorzaken.

Schroef)bits en accessoires kunnen vast komen te zitten of worden geblokkeerd.

- **Als de bit in het werkstuk vast komt te zitten, laat de hendel dan onmiddellijk los, keer de draairichting om en druk de hendel langzaam in om de bit eruit te draaien.**
- **Wees voorbereid op een sterke torsiekracht telkens als de bit vast komt te zitten, omdat de schroevendraaier de neiging heeft naar de tegenovergestelde kant te draaien als de bit ronddraait.**

Torsiekracht kan letsel veroorzaken.

Er kunnen plotselinge veranderingen van beweging of positie ontstaan tijdens het gebruik van het gereedschap.

- **Anticipeer en wees alert op bewegingsveranderingen tijdens starten en gebruik.**
- **Houd het gereedschap goed vast.**
- **Anticipeer op reactiekrachten. Pas uw houding aan en houd het gereedschap stevig vast.**
- **Kijk naar de stand van het omkeermechanisme voordat u het gereedschap gebruikt en wees u bewust van de draairichting als u de bedieningsknop indrukt.**

Plotselinge veranderingen van beweging en positie kunnen letsel veroorzaken.



Gevaar van verstrikking.

- **Houd lichaamsdelen uit de buurt van ronddraaiende delen.**
- **Draag haarbescherming om lang haar weg te stoppen.**
- **Houd het handvat droog, schoon en vrij van olie en vet.**
- **Vergrendel en zet de bedieningsknop niet met tape, draad enz. vast in de AAN-stand.**
- **Verwijder de accu voordat u accessoires verwisselt.**

Verstrikking kan letsel veroorzaken.

Het gebruik van beschadigde en verkeerde bits of accessoires kan leiden tot rondvliegende deeltjes.

- **Gebruik geen gebroken, gebarsten of beschadigde bits of accessoires.**
- **Gebruik bits en accessoires met ten minste het (productspecifieke) toerental voor het gereedschap.**
- **Zet de bits en accessoires goed vast in de klembus voordat u het gereedschap gebruikt.**

Rondvliegende deeltjes kunnen letsel veroorzaken.

Vermijd aanraking van de scherpe randen van de bits en accessoires.

- **Houd lichaamsdelen uit de buurt van de scherpe randen van de bits en accessoires.**
- **Hanteer de bits en accessoires voorzichtig.**
- **Verwijder de bit uit het gereedschap voordat u het reinigt of slijpt.**

Aanraken van de scherpe rand van de bits of accessoire kan letsel veroorzaken.

Veiligheidsinstructies voor de accu

⚠ WAARSCHUWING



Explosie- of brandgevaar.

- **Bewaar het gereedschap en de accu niet op plaatsen waar de temperatuur 49 °C (120 °F) kan worden of overschrijden.**
- **CTC772A/CTCA772A/CTCEU772A/CTCJ772A laders laden de accu niet op als de temperatuur lager is dan 0 °C (32 °F) of hoger dan 45 °C (113 °F).**
- **Verbrand de accu niet, zelfs als deze ernstig beschadigd of helemaal ontladen is. De accu kan in het vuur exploderen.**
- **Plak stevig plakband op de accupolen nadat u de accu hebt verwijderd.**
- **Probeer niet om de accu te vernietigen of te demonteren of onderdelen ervan te verwijderen.**
- **Laad de accu niet met een motorgenerator or gelijkstroomvoeding.**
- **Laad de accu altijd in een goed geventileerde ruimte.**

Explosie of vlammen kunnen letsel veroorzaken.



Risico op een elektrische schok.

- **Demonteer de accu niet.**
- **Sluit de accu niet kort.**
- **Laad de accu alleen met Snap-on laders voor de aangegeven accu's.**
- **Koppel de accu los als u deze niet gebruikt, vóór onderhoud en/of reparatie en bij het verwisselen van accessoires.**
- **Laad de accu niet met een motorgenerator or gelijkstroomvoeding.**

Een elektrische schok of brand kan letsel veroorzaken.



Risico op brandwonden.

- **De accu kan lekken bij extreem gebruik of extreme temperaturen.**
- **Bij misbruik kan er vloeistof uit de accu spuiten; vermijd contact hiermee. Indien er per ongeluk toch contact plaatsvindt, moet onmiddellijk met water worden gespoeld. Als de vloeistof in de ogen komt, moet ook een arts worden geraadpleegd.**

Vloeistof die uit de accu spuit, kan irritatie of brandwonden veroorzaken.

- **Zorg dat de schakelaar op UIT staat voordat u de accu bevestigt.**

U vraagt om ongelukken als u de accu in elektrisch gereedschap met ingedrukte schakelaar steekt.

- **Als de accu niet wordt gebruikt, mag deze niet in een kledingzak worden gestoken.**

Een lekkende accu of vonken kunnen brand of brandwonden veroorzaken.



Risico op kortsluiting en brand.

- **Sluit de accu niet kort.**
- **Raak de polen niet aan met geleidend materiaal.**
- **Bewaar accu's niet met geleidende materialen zoals spijkers, schroeven, munten en andere metalen voorwerpen.**
- **Draag een accu niet in schorten of zakken die geleidende voorwerpen bevatten.**

Kortsluiting kan brand en ernstige brandwonden veroorzaken.

Veiligheidsvoorschriften voor de afvoer van accu's



De ***RBRC***™-sticker op de lithiumionaccu in dit product geeft aan dat ***Snap-on*** vrijwillig deelneemt aan een branchebreed programma voor het verzamelen en recyclen van deze accu's aan het einde van hun levensduur.

De deelname van ***Snap-on*** aan dit programma is onderdeel van haar streven naar bescherming van ons milieu en behoud van onze natuurlijke rijkdommen.

FCC-regels

Dit apparaat voldoet aan deel 15, subsectie B van de FCC-regels. Bedrijf vindt plaats op de twee volgende voorwaarden:

1. **Dit apparaat mag geen schadelijke interferentie veroorzaken, en**
2. **Dit apparaat moet alle ontvangen interferentie aanvaarden, inclusief interferentie die een ongewenste werking zou kunnen veroorzaken.**

⚠WAARSCHUWING



Explosie- of brandgevaar.

- **Gooi gebruikte accu's niet weg! Stuur uw accu terug naar een door *Snap-on* erkend reparatiecentrum voor recycling.**

Explosie of vlammen kunnen letsel veroorzaken.



Brandgevaar.

- **Probeer niet om de accu te demonteren of een onderdeel te verwijderen dat uit de accupolen steekt.**
- **Plak vóór de recycling stevig isolatietape op de blootliggende polen om kortsluiting te voorkomen.**

Brand kan letsel veroorzaken.

Veiligheidsinstructies voor de acculader

⚠WAARSCHUWING



Risico op een elektrische schok en brand.

- **Steek de accu niet in de lader als de behuizing gebarsten of beschadigd is.**

Een elektrische schok of brand kan letsel veroorzaken.

- **Om het risico op een elektrische schok te verminderen, heeft dit netsnoer (geschikt voor de VS) een gepoolde stekker (de ene platte pen is breder dan de andere). Deze stekker past slechts op één manier in een gepoold stopcontact. Als de stekker niet helemaal in het stopcontact past, moet u de stekker omdraaien; als de stekker dan nog steeds niet past, moet u contact opnemen met een gekwalificeerde elektricien om het juiste stopcontact te laten installeren. Verander de stekker nooit.**
- **Gebruik de the CTC772A/CTCA772A/CTCEU772A/CTCJ772A laders alleen met de CTB8172BK/CTB8174 oplaadbare accu's; bij het laden van andere soorten accu's kunnen de accu's barsten, waardoor lichamelijk letsel en materiële schade wordt veroorzaakt.**
- **Bij misbruik kan er vloeistof uit de accu spuiten; vermijd contact hiermee. Indien er per ongeluk toch contact plaatsvindt, moet onmiddellijk met water worden gespoeld. Als de vloeistof in de ogen komt, moet ook een arts worden geraadpleegd.**

Vloeistof die uit de accu spuit, kan irritatie of brandwonden veroorzaken.

- **Probeer nooit twee laders op elkaar aan te sluiten.**
- **Stel de lader niet bloot aan regen of sneeuw.**
- **Trek de lader aan de stekker uit het stopcontact, niet aan het snoer.**
- **Zorg dat men niet op het snoer trapt of erover struikelt en dat het snoer niet beschadigd of overbelast wordt.**



Explosiegevaar.

- **Draag een veiligheidsbril, dit geldt zowel voor gebruiker als omstanders.**

Explosie kan oogletsel veroorzaken.



Elektrisch gereedschap en accessoires kunnen door onjuist gebruik defect raken.

- **Lees alle instructies en waarschuwingen op de lader, de accu en het product waarvoor de accu wordt gebruikt voordat u de lader gebruikt.**

Defect gereedschap kan letsel veroorzaken.

BELANGRIJKE VEILIGHEIDS INSTRUCTIES



Risico op een elektrische schok en brand.

GEVAAR—OM HET RISICO OP BRAND OF EEN ELEKTRISCHE SCHOK TE VERMINDEREN, MOETEN DEZE INSTRUCTIES ZORGVULDIG WORDEN OPGEVOLGD.

1. Deze gebruiksaanwijzing bevat belangrijke veiligheids- en gebruiksinstructies voor de Snap-on CTC772A/CTCA772A/CTCEU772A/CTCJ772A lader.
2. Lees alle instructies en waarschuwingen op de acculader, de accu en het product waarvoor de accu wordt gebruikt voordat u de lader gebruikt.
3. **VOORZICHTIG**—Om het gevaar van letsel te verminderen, mogen alleen CTB8172BK/CTB8174 oplaadbare accu's worden gebruikt. Andere soorten accu's kunnen barsten en dan lichamelijk letsel en materiële schade veroorzaken.
4. Stel de lader niet bloot aan regen, vocht of sneeuw.
5. Gebruik van een hulpstuk dat niet door de fabrikant van de acculader wordt aanbevolen of verkocht, kan brand, een elektrische schok of lichamelijk letsel veroorzaken.
6. Om het risico op beschadiging van het snoer te verminderen, moet u de lader aan de stekker in plaats van aan het snoer uit het stopcontact trekken.
7. Leg het snoer zodanig dat men er niet over kan lopen of struikelen en het beschermd is tegen schade en belasting.
8. Gebruik de lader niet als het snoer beschadigd is - vervang hem in dat geval onmiddellijk.

— Het snoer voor de CTC772A/CTCA772A/CTCEU772A/CTCJ772A lader moet worden vervangen door een identiek snoer.

9. Gebruik de lader niet als deze een flinke klap heeft gekregen, als hij is gevallen of anderszins is beschadigd; breng hem naar een gekwalificeerde onderhoudsmonteur.
10. Demonteer de lader niet; breng hem naar een gekwalificeerde onderhoudsmonteur als onderhoud of reparatie noodzakelijk is. Verkeerde hermontage kan brand of een elektrische schok veroorzaken.
11. Om het risico op een elektrische schok te verminderen, moet u de lader uit het stopcontact trekken voordat u deze probeert te onderhouden of te reinigen. Dit risico wordt niet verminderd door het uitschakelen van de bedieningselementen.
12. Dit apparaat kan worden gebruikt door kinderen vanaf 16 jaar, en door personen met verminderde fysieke, zintuigelijke of geestelijke vermogens of onvoldoende kennis of ervaring zolang zij onder toezicht staan van of geïnstrueerd zijn in het veilig gebruik van het apparaat, en begrijpen welke risico's bij gebruik ervan gelden.
13. Kinderen mogen alleen onder toezicht het apparaat schoonmaken en er gebruikersonderhoud aan verrichten.
14. Laad geen niet-oplaadbare accu's c.q. batterijen.
15. Probeer nooit twee laders op elkaar aan te sluiten.
16. Laat uw lader repareren door een gekwalificeerde reparatiemonteur en gebruik alleen identieke reserveonderdelen. Daardoor blijft de veiligheid van de lader behouden.
17. Bel de klantenservice van ***Snap-on*** op nummer 1-877-762-7664 (binnen de VS) voor uw dichtstbijzijnde ***Snap-on*** reparatiecentrum.
18. Om het risico op ontploffing van de accu te verminderen, moeten deze instructies en die op de accu worden opgevolgd.
19. Rook nooit en sta geen open vonk of vuur toe in de buurt van de accu of motor.
20. Laad nooit een bevroren accu.
21. Gebruik de lader niet in een omsloten ruimte en beperk de ventilatie op geen enkele manier.
22. Gebruik geen verlengsnoer, tenzij dit absoluut noodzakelijk is. Als er een verlengsnoer moet worden gebruikt, zorg dan:
    — dat de stekker van het verlengsnoer hetzelfde aantal, dezelfde maat en dezelfde vorm pennen heeft als de stekker van de lader;
    — dat het verlengsnoer goed bedraad is en in een goede elektrische staat verkeert; en
    — dat de draadmaat voldoende is voor het nominale vermogen van de lader (zie hieronder)

100-120 V lader Snoerlengte (feet)	Draadmaat (AWG)
25 50 100	18 18 18
220-240 V lader Snoerlengte (meter)	**Draadmaat (mm)**
50 75	0.75 1.0

Aanbevolen lengte van verlengsnoer

BEWAAR DEZE GEBRUIKS-AANWIJZING

Functiebeschrijving

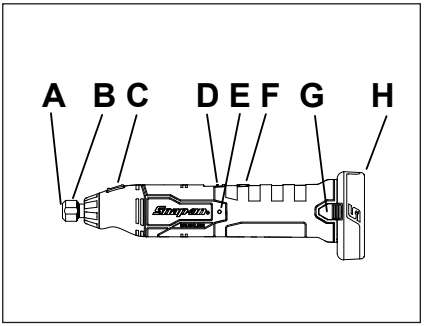

Afbeelding 1: CGRS861

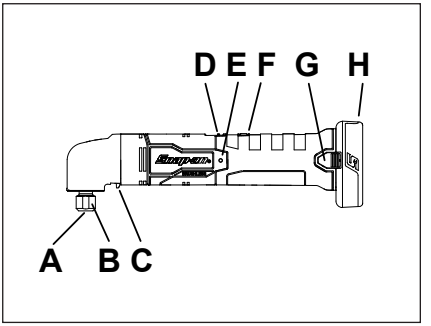

Afbeelding 2: CGRR861

A – Spanhuls
B – Spanhulsmoer
C – Spindelvergrendeling
D – Aan-uitschakelaar
E – Oplaadmeter
F – Toerentalknop
G – Ontgrendelknop
H – Accu

Specificaties

Motorspanning .....14,4 VDC

Maximumdiameter schijf/bit .....51 mm

Nominaal toerental.....
CGRS861.....10000-30000 RPM
CGRR861.....9500-28000 RPM

Gewicht met accu.....
CGRS861.....0,77 kg
CGRR861.....1,00 kg

Lengte .....
CGRS861.....290,0 mm
CGRR861.....290,0 mm

Bedrijfstemperatuur
CGRS861/CGRR861 ..... -20 °C tot 60 °C

Opslagtemperatuur
CGRS861/CGRR861 ..... -20 °C tot 60 °C

Lawaai* (Getest volgens EN 60745)
CGRS861 geluidsdrukniveau (A).....74,7 dB
CGRS861 onzekerheid, K.....3,0 dB
CGRS861 geluidsdrukniveau (A).....85,7 dB
CGRS861 onzekerheid, K.....3,0 dB

CGRR861 geluidsdrukniveau (A).....74,7 dB
CGRR861 onzekerheid, K.....3,0 dB
CGRR861 geluidsdrukniveau (A).....85,7 dB
CGRR861 onzekerheid, ...3,0 dB

Trilling* (getest volgens EN 60745)
CGRS861 trillingsniveau.....8,34 m/s²
CGRS861 onzekerheid, K.....1,50 m/s²

CGRR861 trillingsniveau.....14,8 m/s²
CGRR861 onzekerheid, K.....1,50 m/s²

**De hierboven vermelde waarden werden verkregen via laboratoriumtests volgens de aangegeven normen en zijn onvoldoende om risico's te beoordelen. De in individuele werkplaatsen gemeten waarden kunnen hoger zijn. De waarden en het risico op letsel die een persoonlijke gebruiker ervaart, zijn uniek en afhankelijk van de omgeving en de werkwijze van de gebruiker, van het werkstuk en van het ontwerp van het werkstation, alsmede van de blootstellingstijd en lichamelijke conditie van de gebruiker.*

Snap-on aanvaardt geen aansprakelijkheid voor de gevolgen van het gebruik van de opgegeven waarden, in plaats van waarden die de werkelijke blootstelling weergeven, zoals bepaald in een individuele risicobeoordeling in een werksituatie waarover wij geen controle hebben.

Symbolen

SYMBOLEN	
	RAADPLEEG INSTRUCTIE-HANDLEIDING/HANDBOEK
	DRAAG OOGBESCHERMING
	DRAAG GEHOORBESCHERMING
	TRILLINGSGEVAAR
V	VOLT
⎓	GELIJKSTROOM
n_0 xxx/min	ONBELAST TOERENTAL
CE	CE-MARKERING
c UL us	CANADESE - AMERIKAANSE UNDERWRITERS LABORATORY
FC	FCC FEDERAL COMMUNICATIONS COMMISSION
	JAPAN ELECTRICAL SAFETY TÜV RHEINLAND
	DUBBEL GEÏSOLEERD
BFP	BESCHERMING TEGEN TERUGVOEDING
	RECYCLE ACCU OP DE JUISTE MANIER

	NIET MET DE AFVAL MEEGEVEN
BC	VOLDOET AAN EISEN VAN TITLE 20 (CALIFORNIË)

Specificaties accu

⚠WAARSCHUWING

GEBRUIK NIET CTB6172

Soort
CTB8172BK/CTB8174.....Lithiumion

Spanning
CTB8172BK/CTB8174.....
.....14,4 VDC (3,6 V x 4 cellen)

Gewicht
CTB8172BK/CTB8174.....0,23 kg (0,51 lbs)

Laadtijd
CTB8172BK .....~55 min
CTB8174.....~70 min

Levensduur
CTB8172BK/CTB8174.....1000 cycli
NB: 1 cyclus = 1 x laden en 1 x ontladen

Capaciteit
CTB8172BK .....2,0 A•h
CTB8174.....2,5 A•h

Temperatuurbereik ontladen
CTB8172BK/CTB8174.....
.....-20 °C (-4° F) tot 60 °C (140 °F)

Specificaties acculader

Ingang
CTC772A/CTCA772A/CTCEU772A/CTCJ772A .....
..... 100-240 VAC, 50/60 Hz

Uitgang
Alle modellen .....3,0 A

Gewicht
Alle modellen ..... 0,52 kg (1,15 lbs)

Temperatuurbereik laden
CTB8172BK/CTB8174.....
..... 0 °C (32 °F) tot 45 °C (113 °F)

⚠WAARSCHUWING

BLOKKEER DE VENTILATIEOPENINGEN NIET!

Toepassing

De Snap-on CGRS861/CGRR861 slijper is ideaal voor vele lichte, snelle slijpklussen voor auto's en industriële toepassingen. Met behulp van de Snap-on werkstukken van 1/8 in, 1/4 in, 3 mm en 6 mm met nominaal toerental van ten minste 30.000 rpm kan de slijper worden gebruikt voor het afwerken van matrijzen en metalen mallen, het slijpen en vormen van bladmetaal en gietijzer, het afwerken van lasnaden en andere polijst- en slijptoepassingen met hoog toerental.

Bediening

Spanhulzen voor 1/8 in, 1/4 in, 3 mm en 6 mm

De spanhuls van de slijper is bestemd voor hulpstukken met een doorn van 1/8 in, 1/4 in, 3 mm en 6 mm. Verwijder de spanhulsmoer en steek een spanhuls van de juiste maat in de spindel.

Toerental kiezen

BELANGRIJK

Wacht totdat de machine volledig tot stilstand is gekomen voordat u het toerental verandert, anders kunnen de tandwielen worden beschadigd.

Ongeacht de toerentalinstelling moet het nominale toerental van het hulpstuk ten minste gelijk zijn aan het maximumtoerental dat vermeld staat op het gereedschap. Met het variabel toerental van het gereedschap kunt u het toerental voor de toepassing en het gebruikte hulpstuk instellen. U draait de toerentalknop om het toerental in te stellen, van stand '1' t/m stand '7'. Zet de toerentalknop op '1' voor het laagste toerental. Zet de toerentalknop op '7' voor het hoogste toerental.

Modus	OMW/MIN	
	CGRS861	CGRR861
	Inline slijpmachine	Haakse slijpmachine
1	11.000	10.500
2	13.000	12.500
3	18.000	17.000
4	21.000	20.000
5	25.000	24.000
6	28.000	26.500
7	30.000	28.000

Oplaadmeter

Het gereedschap heeft een oplaadmeter die de laadtoestand van de accu aangeeft. Deze meter bevindt zich aan de linkerkant van het gereedschap bovenop het handvat. Een ronde, driekleurige LED verandert van kleur afhankelijk van de laadtoestand. De meter wordt drie seconden lang geactiveerd telkens als de bedieningsknop wordt ingedrukt. Hieronder wordt de werking beschreven:

- LED BRANDT GROEN - accu is tussen 40% en 100% geladen
- LED BRANDT GEEL - accu is tussen 25% en 40% geladen
- LED BRANDT ROOD - accu is tussen 0% en 25% geladen
- LED KNIPPERT ROOD - accu moet onmiddellijk worden geladen

Overbelasting

Als het gereedschap om een of andere reden overbelast raakt, wordt het door de interne elektronica stopgezet. Deze beveiliging voorkomt beschadiging van het gereedschap of de accu door onderspanning, te hoge temperatuur of overstroom. Zet de slijper af en wacht totdat hij voldoende is afgekoeld.

— Als het gereedschap continu met hoge belasting wordt gebruikt, kan de maximaal toegestane temperatuur van de schakelaar of accu worden bereikt: in dat geval stopt het gereedschap enige tijd met werken. Een heet gereedschap koelt in ca. 1 minuut af. Bij een hete accu kan dit ruim 15 minuten duren. In dat geval moet de accu meestal vrij snel weer worden geladen. U moet wellicht een andere accu gebruiken om het werk af te maken. NB: De gele LED op de acculader knippert totdat de accu voldoende is afgekoeld om te worden geladen. Als het gereedschap koud is (minder dan -20 °C) kan het nodig zijn om het enkele seconden, onbelast, te laten lopen, om de accu op te warmen.

Slijphulpstukken verwijderen en installeren

1. SOORTEN BITS DIE MET DIT GEREEDSCHAP KUNNEN WORDEN GEBRUIKT: slijpbits, schuurbandhouders, draadborstels, schuurschijven, beitel- en doorslijpschijven met diameter t/m 2 in (51 mm).
2. Verwijder de accu.
3. Steek de doorn van het slijphulpstuk ten minste voor de helft in de spindel.
4. Zet de spindelvergrendeling met de meegeleverde sleutel vast door de knop in te drukken en de spanhulsmoer stevig op de spindel aan te draaien. Controleer of het hulpstuk stevig in de spindel zit voordat u het gereedschap gebruikt.

Algemeen gebruik

1. Test de bit nadat u hem hebt geïnstalleerd door hem 30 seconden te laten draaien voordat u hem gebruikt.

⚠ WAARSCHUWING

Gebruik nooit een bit die gevallen is. Werkstukken die uit balans of beschadigd zijn, kunnen het werkstuk of het gereedschap beschadigen en stress veroorzaken waardoor de bit defect raakt.

2. Gebruik een klem, bankschroef of andere methode om het werkstuk vast te zetten zodat u beide handen vrij hebt om het gereedschap te bedienen.

   Houd het gereedschap stevig met uw hand(en) vast.
3. Start het gereedschap.
4. Om het gereedschap te starten pakt u de greep stevig beet en schuif u de schakelaar naar 'I'.

   LET OP—De tandwielkast van slijper CGRR861 (rechte hoek) is geen handgreep. Pak het gereedschap niet hier vast, omdat dit gedeelte tijdens zwaar gebruik heet kan worden.
5. Wacht totdat de bit op volle toeren is gekomen voordat u aan de slag gaat.
6. Regel de druk en het oppervlaktecontact tussen de bit en het werkstuk.

   Sla nooit met hulpstukken tegen het werkstuk. Bij teveel druk kan het hulpstuk defect raken of neemt het toerental af.
7. Stop het gereedschap door de schakelaar naar stand 'O' te draaien. Wacht totdat het gereedschap helemaal tot stilstand is gekomen voordat u het neerlegt.

Bitonderhoud

Bits moeten worden beschermd tegen:

— Natheid en een hoge vochtigheidsgraad

— Oplosmiddelen

— Extreme temperatuurschommelingen

— Vallen en stoten

Bits moeten worden opgeborgen:

— Op goed georganiseerde wijze zodat ze kunnen worden verwijderd zonder andere bits te verstoren of beschadigen

— Samen met de veiligheidsgegevens

Bits mogen NIET vallen, rollen of stoten.

Gooi bits weg als ze zijn blootgesteld aan extreme temperatuurschommelingen of in aanraking zijn gekomen met oplosmiddelen of vocht.

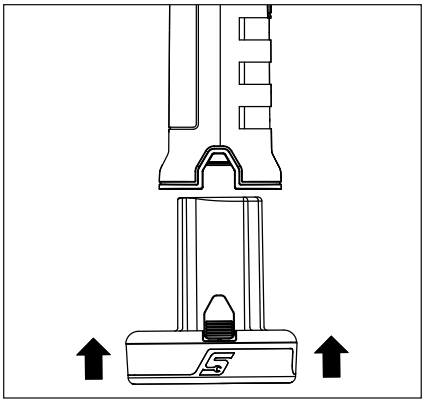

Afbeelding 3: Plaatsen van de accu

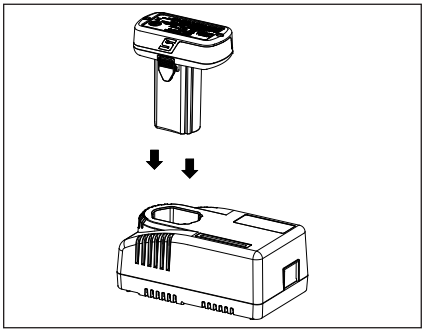

Afbeelding 4: Plaatsen van de accu in de lader

Accu laden

1. Als bij de lader een apart ladersnoer is meegeleverd, steekt u het ene uiteinde van het snoer in de lader.
2. Steek het andere uiteinde van de lader in een stopcontact (wisselstroom).
3. Plaats de accu in de lader. Druk lichtjes op de accu totdat deze stopt. De lader heeft een laadmeter met 4 LED's, die een laadtoestand van 25%, 50%, 75% en 100% aangeven. Als de accu contact maakt, zullen alle 4 groene LED's op de laadmeter van de lader twee keer knipperen en doorloopt de lader de 4 LED's. Hij stopt bij de knipperende groene LED die de laadtoestand van de accu aangeeft en aangeeft dat de accu wordt geladen.
4. Bepaalde ingebouwde beveiligingen kunnen de lader uitschakelen. Als er geen laderlampje gaat branden, verwijdert u de accu, trekt u de stekker van de lader eruit en wacht u 10 minuten. Steek de stekker van de lader er dan weer in en plaats een accu waarvan u weet dat die goed werkt. Als er geen lampje gaat branden, is de lader defect en moet hij worden vervangen.
5. De lader zal niet laden als de accu te heet of te koud is. Op de lader zal een gele LED gaan knipperen en de lader zal wachten totdat de accutemperatuur tussen 0 °C (32 °F) en 45 °C (113 °F) ligt, waarna het snel laden begint.
6. De standaardtijd voor snel laden is 30 minuten. Het laden kan langer dan 30 minuten duren. De laadcyclus kan langer duren als de accu lange tijd ontladen is geweest. Als de accu is geladen, gaan alle 4 groene LED's branden.
7. Een knipperende rode LED geeft aan dat de accu defect is en dat de lader de accu niet zal laden. Haal de accu uit de lader en vervang de accu.

Accu

Accubeveiliging

Om de prestatie en levensduur van de accu te maximaliseren, wordt de lithiumionaccu beschermd door veiligheidscircuits in het gereedschap en in de lader. Deze bewaken de accuspanning, ontlaad-/laadstroom en temperatuur. Nadere informatie vindt u onder Overbelasting in deze gebruiksaanwijzing.

Gebruik bij koud weer

De lithiumionaccu kan worden gebruikt bij lage temperaturen van maar liefst -20 °C (-4 °F). Als de accu zeer koud is, laat het gereedschap dan onbelast lopen om de accu op te warmen en gebruik het gereedschap dan zoals gebruikelijk.

Gebruik bij warm weer

Als de lithiumionaccu een temperatuur van 70 °C (158 °F) bereikt, zal het beveiligingscircuit de accu uitschakelen en knipperen de 2 witte LED's op het gereedschap. Nadat de accu is afgekoeld, kan het gereedschap weer normaal worden gebruikt.

Opslag

Stel de accu niet bloot aan water of regen; daardoor zou de accu beschadigd kunnen worden.

Laad de accu helemaal voordat u deze opslaat. Voor een optimale levensduur moeten alle lithiumionaccu's op kamertemperatuur en uit de buurt van vocht worden opgeslagen. De capaciteit kan permanent verloren gaan als accu's lange tijd bij hoge temperaturen worden opgeslagen.

⚠ WAARSCHUWING

- **Bij misbruik kan er vloeistof uit de accu spuiten; vermijd contact hiermee. Indien er per ongeluk toch contact plaatsvindt, moet onmiddellijk met water worden gespoeld. Als de vloeistof in de ogen komt, moet ook een arts worden geraadpleegd.** *Vloeistof die uit de accu spuit, kan irritatie of brandwonden veroorzaken.*
- **Gebruik de ACCU of het gereedschap niet als ze beschadigd of gewijzigd zijn.** *Beschadigde of gewijzigde accu's kunnen op onvoorspelbare wijze reageren en brand, EXPLOSIES of letsel veroorzaken.*
- **Stel ACCU's en gereedschappen niet bloot aan open vuur of zeer hoge temperaturen.** *Blootstelling aan open vuur of temperaturen boven 130 °C kan een explosie veroorzaken.*
- **Volg alle instructies voor het opladen en laad de ACCU of het gereedschap niet op buiten het in de instructies vermelde temperatuurbereik.** *Als de ACCU niet correct of bij temperaturen buiten het opgegeven bereik wordt opgeladen, kan hij beschadigd raken en ontstaat er brandgevaar.*
- **Repareer beschadigde ACCU's niet.** *Het onderhoud van ACCU's mag alleen door de fabrikant of erkende serviceaanbieders geschieden.*

Onderhoud

Reparatie

De reparatie van een gereedschap vereist grote behoedzaamheid en kennis. Reparaties mogen uitsluitend door een gekwalificeerde onderhoudsmonteur worden uitgevoerd.

- Controleer het gereedschap altijd op beschadigde delen voordat u het gebruikt.
- Vervang of repareer beschadigde onderdelen vóór gebruik. Controleer de uitlijning van bewegende delen. Als bewegende delen vastzitten of als onderdelen gebroken zijn, kan de werking van het gereedschap veranderen.
- Laat beschadigde onderdelen op de juiste manier repareren of vervangen door een erkend onderhoudscentrum.
- Gebruik het gereedschap niet als het niet met de schakelaar kan worden in- en uitgeschakeld.
- Onderhoud gereedschap. Bewaar gereedschap op een droge, schone, olie- en vetvrije plaats voor een betere en veilige prestatie.
- Bel de klantenservice van ***Snap-on*** op nummer 1-877-762-7664 (binnen de VS) voor uw dichtstbijzijnde ***Snap-on*** reparatiecentrum.

  (Alleen Noord-Amerika)
  Northern Repair Center
  3011 E Route 176
  Crystal Lake IL 60014

  (Buiten Noord-Amerika)
  Zie adres op verklaring van overeenstemming
- Als een lithiumionaccu snel wordt geladen of ontladen, zal de inwendige temperatuur van de accu aanzienlijk stijgen. Dit is normaal.
- Onder ideale werkomstandigheden is de levensduur van een lithiumionaccu ca. 1000 laad-/ontlaadcycli. Verkeerde verzorging en onderhoud verkorten de levensduur van de accu en de tijd dat de accu geladen blijft.
- Gebruik alleen Snap-on laders die geschikt zijn voor een accu uit de CTB-serie.
- Voorkom kortsluiting van de accu. De accu kan blijvend beschadigd raken door de ontlading van hoge stroom.

⚠ WAARSCHUWING

- **Trek de stekker van de lader uit het stopcontact voordat u deze demonteert.**
- **Haal de accu uit het gereedschap voordat u met de demontage begint. Kortsluiting van de accu kan brand of lichamelijk letsel veroorzaken.**
- **Gebruik veiligheidsvoorzieningen. Draag altijd oogbescherming.**

Snap-on

CE



CGRS861/CGRR861 FR

Outil rotatif sans fil

Consignes de sécurité

Snap-on Tools Company fournit des messages de sécurité pour couvrir les situations raisonnables pouvant se rencontrer lors de l'utilisation, de l'entretien ou de la réparation des outils sans fil. Il est de la responsabilité des utilisateurs et des techniciens de service d'être informés des procédures, outils et matériaux utilisés et de s'assurer que ces procédures, outils et matériaux ne présentent aucun danger pour eux, pour d'autres personnes présentes sur leur lieu de travail, ou pour l'outil.

Avertissements généraux de sécurité concernant les outils électriques

⚠AVERTISSEMENT

Lisez tous les avertissements de sécurité et toutes les instructions.
Le non-respect des avertissements et des instructions peut provoquer un risque d'électrocution, un incendie et/ou de graves blessures corporelles.

CONSERVEZ TOUS LES AVERTISSEMENTS ET TOUTES LES INSTRUCTIONS AFIN DE POUVOIR VOUS Y RÉFÉRER ULTÉRIEUREMENT

L'expression « outil électrique » dans les avertissements désigne un outil électrique branché sur secteur (avec cordon) ou alimenté par batterie (sans fil).

Sécurité du lieu de travail

- **Maintenir l'espace de travail propre et bien éclairé.** *Les zones encombrées ou mal éclairées sont la cause d'accidents.*
- **Ne faites pas fonctionner d'outils électriques dans des milieux potentiellement explosifs qui contiennent des liquides inflammables, des gaz ou de la poussière.** *Les outils électriques provoquent des étincelles susceptibles d'enflammer les poussières et les émanations.*
- **Lorsque vous utilisez un outil électrique, les observateurs et les enfants doivent être maintenus à distance.** *Toute inattention peut vous faire perdre le contrôle de l'outil.*

Sécurité électrique

- **Les fiches d'outils électriques doivent correspondre à la prise secteur. Ne modifiez jamais la fiche. N'utilisez pas d'adaptateur avec les outils électriques mis à la terre.** *Les fiches et prises correspondantes non modifiées réduiront le risque d'électrocution.*
- **Évitez tout contact avec les surfaces mises à la terre comme les tuyaux, les radiateurs, les plaques chauffantes et les réfrigérateurs.** *Le risque d'électrocution est accru si votre corps est mis à la terre.*
- **N'exposez pas les outils électriques à la pluie ou des conditions humides.** *L'infiltration d'eau dans le boîtier d'un outil électrique augmentera le risque d'électrocution.*
- **Ne maltraitez pas le cordon d'alimentation. Ne transportez, tirez ou débranchez jamais l'outil électrique par son cordon. Maintenez le cordon à l'écart de sources de chaleur, d'huile, de bords coupants et de pièces en mouvement.** *Les cordons endommagés ou enchevêtrés augmentent le risque d'électrocution.*
- **Si vous utilisez un outil électrique à l'extérieur, utilisez une rallonge électrique adaptée à une utilisation extérieure.** *L'utilisation d'un cordon adapté pour une utilisation à l'extérieur réduit le risque d'électrocution.*
- **Si vous ne pouvez pas éviter d'utiliser un outil électrique dans un endroit humide, utilisez une alimentation protégée par un disjoncteur différentiel de fuite à la terre (GFCI).** *L'utilisation d'un GFCI réduit le risque d'électrocution.*

AUSTRALIE / NOUVELLE-ZÉLANDE :

- **Si l'utilisation d'un outil électrique dans un endroit humide est inévitable, utiliser une alimentation protégée par un DISPOSITIF DE COURANT RÉSIDUEL (RCD).** *L'utilisation d'un RCD réduit le risque de choc électrique.*

Sécurité personnelle

- **Restez vigilant, attentif et faites preuve de bon sens lors de l'utilisation d'un outil électrique. N'utilisez pas d'outil électrique quand vous êtes fatigué ou sous l'influence de médicaments, d'alcool ou de drogues.** *Un moment d'inattention pendant l'utilisation d'outils électriques peut causer des blessures corporelles graves.*
- **Utilisez un équipement de protection individuelle. Portez toujours des lunettes de sécurité.** *L'utilisation d'un équipement de protection individuelle (masque antipoussières, chaussures de sécurité antidérapantes, casque de protection ou protection anti-bruit) adapté aux conditions ambiantes réduira les blessures personnelles.*
- **Évitez les mises en marche accidentelles. Assurez-vous que l'interrupteur est sur Arrêt avant de brancher l'appareil sur la prise secteur et/ou le bloc-batterie, de le manipuler ou le transporter.** *Le transport d'outils électriques le doigt sur l'interrupteur ou le branchement d'outils électriques avec l'interrupteur sur position Marche (On) peut provoquer des accidents.*
- **Retirez les clés de réglage avant de mettre l'outil électrique en marche.** *Une clé accrochée à une pièce de l'outil électrique en rotation peut entraîner des lésions corporelles.*
- **Ne pas utiliser l'outil en extension. Maintenir un bon appui au sol et un bon équilibre à tout moment.** *Ceci vous permet de mieux maîtriser l'outil électrique dans des situations imprévues.*
- **Portez des vêtements appropriés. Ne portez ni vêtements amples ni bijoux. Maintenez cheveux, vêtements et gants éloignés des pièces en mouvement.** *Les vêtements amples, les bijoux et les cheveux longs peuvent se coincer dans les pièces en mouvement.*
- **Si des dispositifs sont prévus pour le branchement d'appareils d'extraction et de collecte des poussières, assurez-vous qu'ils sont correctement branchés et utilisés.** *L'utilisation de dispositifs de collecte des poussières peut réduire les dangers liés aux poussières.*

Utilisation et entretien de l'outil électrique

- **Ne forcez pas sur l'outil électrique. Utilisez l'outil électrique adéquat pour l'application.** *L'outil électrique adéquat sera plus performant et plus sûr s'il est utilisé au régime pour lequel il a été conçu.*
- **N'utilisez pas l'outil électrique si son interrupteur de marche/arrêt ne fonctionne pas.** *Un outil électrique qui ne peut pas être commandé par interrupteur est dangereux et doit être réparé.*
- **Débranchez la fiche de la prise secteur et/ou le bloc-batterie de l'outil électrique avant d'effectuer un réglage, de changer d'accessoires ou de ranger des outils électriques.** *Ces mesures préventives diminueront le risque de mise en marche intempestive de l'outil électrique.*
- **Rangez les outils électriques inutilisés hors de portée des enfants ; toute personne qui ne s'est pas familiarisée avec l'outil ou n'a pas lu ces instructions ne devra pas utiliser l'outil électrique.** *Les outils électriques sont dangereux s'ils sont maniés par des utilisateurs inexpérimentés.*
- **Entretenez vos outils électriques. Assurez-vous que les pièces en mouvement ne sont ni coincées, ni mal alignées, ni cassées, ni dans un état susceptible de diminuer l'efficacité de l'outil électrique. Si elles sont endommagées, faites réparer l'outil électrique avant de l'utiliser.** *De nombreux accidents sont provoqués par des outils électriques mal entretenus.*
- **Gardez les outils de coupe bien affûtés et propres.** *Des outils de coupe bien entretenus au bord coupant bien affûté ont moins de risques de se coincer et sont plus faciles à manier.*
- **Utilisez l'outil électrique, ses accessoires et embouts, etc. conformément à ces instructions, en prenant en considération les conditions de travail et la tâche à exécuter.** *L'utilisation de l'outil électrique pour des opérations différentes de celles prévues présente des risques.*

Utilisation et entretien de l'outil électrique alimenté par batterie

- **Rechargez uniquement avec le chargeur spécifié par le fabricant.** *Le chargeur adapté à un type de bloc-batterie peut poser un risque d'incendie avec un autre bloc-batterie.*
- **Utilisez les outils électriques uniquement avec le bloc-batterie spécifique désigné.** *L'utilisation d'autres blocs-batteries peut provoquer des blessures ou déclencher un incendie.*
- **Lorsque la batterie n'est pas utilisée, tenez-la éloignée de tout autre objet métallique (trombones, pièces de monnaie, clés, clous, vis, etc.) susceptible d'établir une connexion entre les bornes.** *Un court-circuit entre les bornes peut provoquer des brûlures ou un incendie.*

Maintenance et réparation

- **Faites réparer votre outil électrique par un réparateur qualifié en utilisant uniquement des pièces détachées identiques.** *Cette précaution permettra de garantir le maintien de la sécurité de l'outil électrique.*

Consignes de sécurité spécifiques

- **Utilisez la ou les poignées auxiliaires fournies avec l'outil.** *Une perte de contrôle peut causer des blessures.*
- **Cet outil électrique est conçu pour fonctionner comme une meuleuse, une ponceuse, une brosse métallique, une polisseuse, un outil de sculpture ou de coupe. Lire l'ensemble des avertissements de sécurité, des instructions, des illustrations et des spécifications fournis avec cet outil électrique.** *Le non-respect de toutes les instructions données ci-dessous peut entraîner un choc électrique, un incendie et / ou de graves blessures.*
- **Ne pas utiliser d'accessoires qui n'ont pas été spécifiquement conçus et recommandés par le fabricant de l'outil.** *Le fait qu'un accessoire puisse physiquement se monter sur votre outil ne garantit pas un fonctionnement sans risque.*
- **La VITESSE DE ROTATION NOMINALE des accessoires de meulage doit être au moins égale à la vitesse maximale indiquée sur l'outil électrique.** *Les accessoires employés à une vitesse plus rapide que leur VITESSE NOMINALE peuvent se casser et voler en éclats.*

- **Le diamètre extérieur et l'épaisseur de votre accessoire doivent être dans les limites de capacité de votre outil électrique.** *Les accessoires mal dimensionnés ne peuvent pas être contrôlés correctement.*
- **La taille de l'arbre, des cylindres de ponçage, ou de tout autre accessoire doit convenir à la broche ou à la pince de l'outil électrique.** *Les accessoires qui ne correspondent pas au dispositif de montage de l'outil électrique seront déséquilibrés, vibreront excessivement et pourront entraîner une perte de contrôle.*
- **Les DISQUES MONTÉS sur mandrin, les cylindres de ponçage, les fraises ou autres accessoires doivent être complètement insérés dans la pince ou le mandrin.** *Si le mandrin n'est pas suffisamment maintenu et/ou que le porte-à-faux du disque est trop long, le DISQUE peut se desserrer et être éjecté à grande vitesse.*
- **Ne pas utiliser d'accessoire endommagé. Avant chaque utilisation, inspecter les accessoires : les meules abrasives à la recherche d'ébréchures et de fissures, les cylindres de ponçage à la recherche de fissures, de déchirures ou d'usure excessive, les brosses métalliques à la recherche de fils lâches ou cassés. Si l'outil électrique ou l'accessoire est tombé, effectuer une inspection et installer éventuellement un accessoire en bon état. Après avoir inspecté et installé un accessoire, se placer, ainsi que les éventuels spectateurs, à l'écart du plan de rotation de l'accessoire et faire fonctionner l'outil électrique à vide à vitesse maximale pendant une minute.** *Les accessoires endommagés se brisent normalement pendant cette période de test.*
- **Porter des équipements de protection individuelle. En fonction de l'application considérée, utiliser un masque facial, des lunettes de sécurité ou des verres de sécurité. Selon les cas, porter un masque anti-poussières, des protections auditives, des gants et un tablier d'atelier capable de stopper les petites particules abrasives ou des fragments des pièces à usiner.** *La protection oculaire doit être capable de stopper des débris projetés par diverses opérations. Le masque anti-poussière ou le respirateur doit être capable de filtrer les particules générées par l'opération en cours. Une exposition prolongée à un niveau sonore de forte intensité peut provoquer une perte auditive.*
- **Maintenir les personnes présentes à bonne distance de l'espace de travail. Toute personne qui pénètre dans l'espace de travail doit porter des équipements de protection individuelle.** *Des fragments de pièces à usiner ou des débris d'accessoires peuvent être projetés et peuvent causer des blessures au-delà de l'espace immédiat de fonctionnement.*
- **Tenir l'outil électrique uniquement par des surfaces de préhension isolées lors d'opérations où l'accessoire de coupe peut entrer en contact avec un câblage caché ou son propre cordon.** *Un accessoire de coupe entrant en contact avec un fil sous tension peut faire circuler du courant électrique dans les parties métalliques exposées de l'outil et provoquer un choc électrique pour l'opérateur.*
- **Toujours tenir l'outil fermement pendant le démarrage.** *Le couple de réaction du moteur, lorsqu'il accélère à pleine vitesse, peut entraîner la torsion de l'outil.*
- **Utiliser des pinces pour maintenir la pièce lorsque cela est possible. Ne jamais tenir une petite pièce dans une main et l'outil dans l'autre main pendant son utilisation.** *Le maintien par serrage d'une petite pièce permet d'utiliser les mains pour contrôler l'outil. Les matériaux ronds tels que les tiges de cheville, les tuyaux ou les tubes ont tendance à rouler lors de la coupe, et peuvent faire en sorte que l'outil se coince ou revienne brusquement vers vous.*
- **Ne jamais poser l'outil avant que l'accessoire ne soit complètement à l'arrêt.** *L'accessoire en rotation pourrait entrer en contact avec la surface et entraîner une perte de contrôle de l'outil.*
- **Après avoir changé l'outil de coupe ou effectué des réglages, s'assurer que l'écrou de serrage, le mandrin ou tout autre dispositif de réglage sont bien serrés.** *Les dispositifs de réglage desserrés peuvent se déplacer de façon inattendue, entraînant une perte de contrôle, les composants rotatifs desserrés seront projetés violemment.*
- **Ne pas faire fonctionner l'outil en se déplaçant.** *Un contact accidentel avec l'outil en rotation peut happer vos vêtements et attirer l'accessoire en direction de votre corps.*
- **Nettoyer régulièrement les orifices de ventilation de l'outil.** *Le ventilateur du moteur aspire de la poussière à l'intérieur de l'outil et une accumulation excessive de poudre métallique peut créer un risque électrique.*
- **Ne pas faire fonctionner l'outil à proximité de matériaux inflammables.** *Les étincelles pourraient enflammer ces matériaux.*
- **Ne pas utiliser des accessoires qui nécessitent d'être refroidis par des liquides.** *L'utilisation d'eau ou d'autres liquides de refroidissement peut entraîner une électrocution ou un choc électrique.*

Rebond et avertissements associés

Le rebond est une réaction soudaine au pincement ou au blocage d'un disque rotatif, d'une bande de ponçage, d'une brosse ou de tout autre accessoire. Le pincement ou le blocage provoque un calage rapide de l'accessoire rotatif, ce qui entraîne un déplacement de l'outil électrique non contrôlé dans le sens opposé à la rotation de l'accessoire.

Par exemple, si une meule abrasive se coince sur une pièce en cours d'usinage, le rebord de la meule qui entre dans le point dur peut plonger dans la surface du matériau provoquant des sauts ou une projection de l'outil dans le sens opposé. La meule peut soit être projetée en direction de l'opérateur, ou inversement à l'opposé de l'opérateur en fonction de la direction du mouvement de la meule à l'endroit du point de pincement. Les meules abrasives peuvent également se casser lorsqu'elles sont exposées à de telles conditions.

Le rebond est le résultat d'une mauvaise utilisation de l'outil et/ou de mauvaises pratiques ou de conditions de travail qui peuvent être évitées par la mise en place de précautions appropriées, telles que celles qui sont décrites ci-dessous.

- **Maintenir une prise ferme sur l'outil électrique et positionner le corps et les bras pour pouvoir résister aux forces de rebond.** *L'opérateur peut contrôler les forces de rebond, si des précautions appropriées sont prises.*
- **Faire preuve de prudence lors du travail sur des coins, des bords tranchants. Éviter de faire rebondir ou d'accrocher l'accessoire.** *Les coins, les angles saillants ou les sauts de l'outil ont tendance à accrocher l'outil rotatif et à entraîner une perte de contrôle ou un effet de rebond.*
- **Ne pas utiliser de lame de scie dentée.** *De telles lames créent des rebonds fréquents et une perte de contrôle.*
- **Toujours déplacer l'outil dans la même direction que celle dans laquelle le tranchant de l'outil employé quitte la surface de travail (qui est la même direction que la direction d'éjection des copeaux).** *Faire avancer l'outil dans le mauvais sens fait sortir le tranchant de l'outil de la pièce et aspire l'outil dans le sens de cette avance.*
- **Lors de l'utilisation de limes rotatives, de meules de tronçonnage, de fraises à grande vitesse ou de fraises en carbure de tungstène, s'assurer que la pièce est toujours bien fixée.** *Ces types d'outils provoquent des blocages s'ils sont légèrement inclinés dans la rainure et peuvent rebondir. Lorsqu'une meule de tronçonnage se coince, la meule elle-même se casse généralement. Lorsqu'une lime rotative, une fraise à grande vitesse ou une fraise en carbure de tungstène se coince, elle peut sauter de la rainure et provoquer une perte de contrôle de l'outil.*

Avertissements de sécurité spécifiques aux opérations de meulage et de découpe abrasive

- **Utiliser uniquement les types de meules recommandés pour votre outil électrique et uniquement pour les applications recommandées. Par exemple : ne pas meuler avec le côté d'une meule à tronçonner.** *Les disques abrasifs à tronçonner sont destinés au meulage périphérique, les forces latérales appliquées sur ces disques peuvent les amener à se briser.*
- **Pour les cônes et embouts abrasifs filetés, utiliser uniquement des mandrins en bon état avec une bride de support plate de taille et de longueur correctes.** *L'utilisation de mandrins appropriés réduiront la possibilité de casse.*
- **Ne pas « forcer » un disque de tronçonnage ni appliquer une pression excessive. Ne pas essayer de faire une profondeur de coupe excessive.** *Une pression trop importante sur le disque augmente la charge et la sensibilité à la torsion ou au blocage de la meule dans la coupe et la possibilité de rebond ou de rupture du disque.*
- **Ne pas placer la main dans l'alignement avant et arrière de la meule rotative.** *Lorsque le disque, au point de contact avec la pièce, s'éloigne de votre main, le rebond possible peut propulser le disque en rotation et l'outil électrique directement vers vous.*
- **Lorsque le disque se pince ou se bloque ou lorsque vous interrompez une coupe pour quelque raison que ce soit, éteindre l'outil électrique et le maintenir immobile jusqu'à ce que le disque s'arrête complètement. Ne jamais tenter de retirer la meule de tronçonnage de la coupe lorsque la meule est en mouvement, sinon un recul pourrait se produire.** *Rechercher les causes du problème et prendre des mesures correctives pour éliminer la cause de pincement ou de blocage de la meule.*
- **Ne pas reprendre l'opération de découpe dans la pièce. Laisser le disque atteindre sa vitesse maximale et rentrer avec soin dans la coupe.** *Le disque peut se coincer, être happé ou rebondir si l'outil est redémarré alors que le disque est toujours dans la pièce.*
- **Soutenir les panneaux ou toute pièce surdimensionnée pour minimiser le risque de pincement et de rebond de l'outil. Les grandes pièces ont tendance à se déformer sous leur propre poids.** *Les supports doivent être placés sous la pièce près de la ligne de coupe et près du bord de la pièce des deux côtés du disque.*
- **Utiliser la plus extrême prudence lors de la « découpe de poche » dans des murs existants ou d'autres zones aveugles.** *L'outil tranchant pourrait couper des conduites de gaz ou d'eau, le câblage électrique ou entrer en contact avec des objets susceptibles de provoquer un rebond.*

Avertissements de sécurité spécifiques aux opérations de brossage

- **Garder à l'esprit que des brins de brosse métallique sont projetés pendant le fonctionnement normal. Ne pas surcharger les fils en appliquant une force excessive sur la brosse.** *Les brins métalliques peuvent facilement pénétrer les vêtements légers et / ou la peau.*
- **Laisser les brosses tourner à la vitesse de fonctionnement pendant au moins une minute avant de les utiliser. Pendant ce temps, personne ne doit se tenir devant ou dans l'axe de la brosse.** *Les poils ou les fils lâches seront évacués pendant le temps de rodage.*
- **Diriger l'évacuation des débris de la brosse métallique en rotation loin de vous.** *De petites particules et de minuscules fragments de fil peuvent être projetés à grande vitesse pendant l'utilisation de ces brosses et peuvent s'incruster dans la peau.*

Outil rotatif sans fil - Consignes de sécurité

⚠AVERTISSEMENT



Mal utilisés, les outils mécaniques et leurs accessoires peuvent se casser.

- **Lisez les instructions avant d`utiliser des outils pneumatiques.**
- **Assurez-vous que ces instructions accompagnent l`outil et sont remises avec lui à un nouvel utilisateur, ou à quelqu`un d`inexpérimenté.**
- **N'enlevez aucune des étiquettes. Remplacer les étiquettes endommagées.**

Un outil cassé peut causer des blessures.



Les outils sans fil peuvent être source d'étincelles.

- **Ne faites pas fonctionner d'outils électriques dans des milieux potentiellement explosifs qui contiennent des liquides inflammables, des gaz ou de la poussière.**
- **Ne pas lubrifier ou nettoyer l'outil avec des liquides inflammables tels que du pétrole, de l'essence, du gazole ou du kérosène.**

Ne pas faire fonctionner dans une atmosphère explosive.



Risque de contamination par poussières dangereuses.

- **Porter un masque anti-poussière ou un masque respiratoire approuvé lors de l'utilisation d'outils qui génèrent de la poussière.**
- **Certaines poussières générées par le ponçage, le sciage, le meulage, le perçage et autres activités liées à la construction contiennent des produits chimiques qui peuvent provoquer des cancers, des déficiences congénitales et autres troubles de la reproduction.**

L'inhalation de poussières dangereuses peut provoquer des blessures corporelles.



Les outils mécaniques peuvent être à l'origine de projections.

- **Opérateur et observateurs : portez des lunettes de sécurité !**

Les projections peuvent causer des blessures.



Les outils mécaniques font du bruit.

- **Opérateur et observateurs : portez une protection auditive !**

L'exposition prolongée au bruit peut causer la perte de l'ouïe.



Les outils mécaniques vibrent.

- **Évitez toute exposition prolongée aux vibrations et aux mouvements répétitifs, et évitez les positions inconfortables.**
- **Cessez d'utiliser l'outil en cas de gêne, de picotement ou de douleur. Consultez un médecin avant d'en reprendre l'utilisation.**
- **N'utilisez pas l'outil s'il vibre trop, fait des bruits inhabituels, comprend des parties desserrées ou présente des signes d'endommagement quelconque.**
- **Si l'outil ne fonctionne pas correctement, interrompre son utilisation et le faire immédiatement examiner pour entretien ou réparation.**

Une exposition prolongée aux vibrations, des mouvements prolongés et des positions inconfortables risquent de causer des blessures.

Les embouts et les accessoires risquent de se coincer en cours d'utilisation.

- **Si le foret se coince dans la pièce à travailler, relâchez immédiatement la détente, inversez le sens de rotation et appuyez progressivement sur la détente pour rétracter le foret.**
- **Soyez prêt à constater un couple de réaction élevé lorsque l'embout se coince, dans la mesure où le corps du tournevis aura tendance à tourner dans la direction opposée de l'embout.**

La force de réaction engendrée par le blocage d'un foret peut entraîner des blessures corporelles.

Des changements soudains de mouvement ou de position peuvent se produire pendant l'utilisation de l'outil.

- **Rester alerte et anticiper les changements de direction au moment de la mise en route et pendant le fonctionnement.**
- **Maintenir l'outil fermement.**
- **Anticiper la force de réaction. Stabilisez votre posture et tenez fermement l'outil.**
- **Vérifier la position du mécanisme d'inversement du sens de rotation avant de faire fonctionner l'outil pour savoir dans quel sens la rotation va s'effectuer lors de la dépression de la gâchette.**

Les changements soudains de mouvement ou de position peuvent provoquer des blessures.



Risque d'enchevêtrement.
- **Maintenez les parties du corps à l'écart des pièces en rotation.**
- **Porter une coiffure antiscalp pour contenir les cheveux longs.**
- **S'assurer que la poignée de l'outil est toujours sèche et exempte d'huile ou de graisse.**
- **Ne bloquez pas la détente en position MARCHE (ON).**
- **Retirez le bloc-batterie avant de changer des accessoires.**

L'enchevêtrement peut provoquer des blessures.

L'utilisation de forets ou d'accessoires endommagés et incorrects peut causer la projection de particules.
- **N'utilisez pas de forets ou d'accessoires ébréchés, fissurés ou endommagés.**
- **Utilisez des fortes et des accessoires correspondant au moins au régime nominal de l'outil.**
- **Bien serrer les forets et les accessoires dans le mandrin avant de faire fonctionner l'outil.**

Les projections peuvent causer des blessures.

Eviter tout contact avec les arêtes affûtées des forets et des accessoires.
- **Maintenez les parties du corps à l'écart des bords coupants des fortes et accessoires.**
- **Maniez les bords tranchants des forets et accessoires avec précaution.**
- **Retirez l'embout de l'outil avant de le nettoyer ou de l'affûter.**

Un contact avec les arêtes affûtées du foret ou des accessoires peut entraîner des blessures corporelles.

Consignes de sécurité relatives au bloc-batterie

⚠AVERTISSEMENT



Risque d'explosion ou d'incendie.
- **N'entreposez pas l'outil ou la batterie dans des endroits où la température pourrait atteindre ou dépasser 49°C.**
- **Les chargeurs CTC772A/CTCA772A/CTCEU772A/CTCJ772A ne rechargeront pas la batterie lorsque la température est inférieure à 0°C ou supérieure à 45°C.**
- **Ne jetez pas la batterie au feu, même si elle est très abîmée ou complètement morte. Elle risquerait d'exploser.**
- **Couvrez les bornes du bloc-batterie avec du ruban adhésif épais après le retrait du bloc-batterie.**
- **N'essayez pas de détruire ou démonter le bloc-batterie, ni de retirer l'une de ses pièces.**
- **Ne chargez pas le bloc-batterie avec un générateur de moteur ou depuis une source d'alimentation c.c.**
- **Chargez le bloc-batterie dans un lieu bien aéré.**

Une explosion ou un incendie peut provoquer des blessures.



Risque d'électrocution.
- **Ne démontez pas la batterie.**
- **Ne la mettez pas en court-circuit.**
- **Chargez le bloc-batterie uniquement avec des chargeurs de marque Snap-on pour les blocs-batteries spécifiés.**
- **Débranchez le bloc-batterie quand il n'est pas utilisé, avant de faire une réparation ou la maintenance, et avant de changer les accessoires.**
- **Ne chargez pas le bloc-batterie avec un générateur de moteur ou depuis une source d'alimentation c.c.**

Une électrocution ou un incendie peut causer des blessures.



Risque de brûlures.
- **Dans des conditions extrêmes d'utilisation ou de température, les batteries risquent de fuir.**
- **Dans le cas d'une utilisation abusive, du liquide pourra être éjecté de la batterie. En cas de contact accidentel, rincez à l'eau. En cas de projection de liquides dans les yeux, consultez un médecin.**

Le liquide éjecté de la batterie risque de causer une irritation ou des brûlures.
- **Assurez-vous que l'interrupteur est sur Arrêt (Off) avant d'insérer le bloc-batterie.**

L'insertion du bloc-batterie dans des outils électriques avec l'interrupteur sur Marche peut provoquer des accidents.
- **Lorsque le bloc-batterie n'est pas utilisé, ne le placez pas dans la poche d'un vêtement.**

Une fuite de la batterie ou des étincelles risquent de causer des brûlures ou un incendie.



Risque de court-circuit et d'incendie.
- **Ne court-circuitez pas le bloc-batterie.**
- **Ne touchez pas les bornes avec un matériau conducteur.**
- **Évitez d'entreposer le bloc-batterie avec des matériaux conducteurs comme des clous, des vis, des pièces et d'autres objets métalliques.**
- **Ne transportez pas le bloc-batterie dans une poche de tablier ou des poches qui contiennent des objets conducteurs.**

Un court-circuit peut causer un incendie et des brûlures graves.

Mise au rebut de la batterie - Consignes de sécurité



L'étiquette ***RBRC***™ apposée sur la batterie au lithium-ion contenue dans ce produit indique que ***Snap-on*** participe volontairement au programme industriel de collecte et de recyclage de ces batteries à la fin de leur cycle de vie utile.

La participation de ***Snap-on*** à ce programme entre dans le cadre de notre engagement vis-à-vis de la protection de l'environnement et de la conservation des ressources naturelles.

Règlementation FCC

Cet appareil est conforme à la section 15, sous-section B des règles de la FCC.Le fonctionnement est soumis aux deux conditions suivantes:

1. **Cet appareil ne doit pas provoquer d'interférences nuisibles, et**
2. **Cet appareil doit accepter toute interférence reçue, y compris les interférences susceptibles de provoquer un fonctionnement indésirable.**

⚠AVERTISSEMENT



Risque d'explosion ou d'incendie.

- **Ne jetez pas les batteries usagées ! Renvoyez la batterie à un centre de réparation *Snap-on* agréé pour être recyclée.**

Une explosion ou un incendie peut provoquer des blessures.



Risque d'incendie.

- **N'essayez pas de démonter la batterie ni de retirer l'un des composants de ses bornes.**
- **Avant le recyclage, protégez les bornes exposées de ruban adhésif isolant épais pour éviter un court-circuit.**

Un incendie peut causer des blessures.

Consignes de sécurité relatives au chargeur de batterie

⚠AVERTISSEMENT



Risque d'électrocution et d'incendie.

- **N'insérez pas le bloc-batterie dans le chargeur si son boîtier est fissuré ou endommagé.**

Une électrocution ou un incendie peut causer des blessures.

- **Pour réduire le risque d'électrocution, ce cordon d'alimentation (version É.U. uniquement) a une fiche polarisée (une lame plus large que l'autre). Cette fiche s'insère uniquement dans un sens dans une prise polarisée. Si la fiche ne rentre pas dans la prise, retournez-la ; si elle n'y rentre toujours pas, contactez un électricien qualifié pour faire installer une prise adéquate. Ne modifiez jamais la fiche.**
- **Utilisez les chargeurs CTC772A/CTCA772A/ CTCEU772A/CTCJ772A duniquement avec les blocs-batteries rechargeables CTB8172BK/CTB8174. La recharge de batteries d'un type différent risque de provoquer leur éclatement, entraînant blessures et dégâts.**
- **Dans le cas d'une utilisation abusive, du liquide pourra être éjecté de la batterie. En cas de contact accidentel, rincez à l'eau. En cas de projection de liquides dans les yeux, consultez un médecin.**

Le liquide éjecté de la batterie risque de causer une irritation ou des brûlures.

- **N'essayez jamais de connecter deux chargeurs entre eux.**
- **N'exposez pas le chargeur à la pluie ou à la neige.**
- **Pour le débrancher, tirez sur la fiche et non sur le cordon d'alimentation.**
- **Veillez à ne pas marcher ou trébucher sur le cordon d'alimentation et assurez-vous qu'il n'est ni endommagé ni soumis à une tension excessive.**



Risque d'explosion.

- **Opérateur et observateurs: portez des lunettes de sécurité.**

L'explosion de la batterie peut causer des lésions oculaires.



Mal utilisés, les outils mécaniques et leurs accessoires peuvent se casser.

- **Avant d'utiliser le chargeur, lisez toutes les instructions et mises en garde figurant sur le chargeur, sur la batterie et sur le produit utilisant la batterie.**

Un outil cassé peut causer des blessures.

CONSIGNES IMPORTANTES DE SÉCURITÉ



Risque d'électrocution et d'incendie.

DANGER—POUR RÉDUIRE LE RISQUE D'INCENDIE OU D'ÉLECTROCUTION, SUIVEZ ATTENTIVEMENT CES INSTRUCTIONS.

1. Ce manuel contient des consignes de sécurité importantes et les instructions d'utilisation des chargeurs Snap-on CTC772A/CTCA772A/CTCEU772A/CTCJ772A .
2. Avant d'utiliser le chargeur de batterie, lisez toutes les instructions et mises en garde figurant sur le chargeur, sur la batterie et sur le produit utilisant la batterie.
3. **ATTENTION**—Pour réduire le risque de blessures, chargez uniquement des batteries rechargeables du type CTB8172BK/CTB8174. La charge de batteries d'un autre type risque de provoquer leur éclatement, entraînant blessures individuelles et dégâts matériels.
4. N'exposez pas le chargeur à la pluie, l'humidité ou à la neige.
5. L'utilisation d'un accessoire non recommandé ou vendu par le fabricant du chargeur de batterie risque de provoquer un incendie, une électrocution ou des blessures aux personnes.
6. Pour éviter d'endommager le cordon, tirez au niveau de la prise au lieu de tirer sur le cordon pour débrancher le chargeur.
7. Assurez-vous que le cordon est placé de façon à ce que personne ne marche ou ne trébuche dessus ou qu'il ne risque pas d'être endommagé ou tendu d'une autre manière.
8. N'utilisez pas le chargeur avec un cordon endommagé - remplacez-le immédiatement.
   — Le cordon des chargeurs CTC772A/CTCA772A/CTCEU772A/CTCJ772A doit être remplacé par un cordon identique.
9. N'utilisez pas le chargeur s'il a été cogné, est tombé par terre ou a été endommagé d'une autre manière.
10. Ne démontez pas le chargeur ; faites-le vérifier par un réparateur qualifié en cas de maintenance ou de réparation nécessaire. Un remontage incorrect risque de provoquer une électrocution ou un incendie.
11. Pour réduire le risque d'électrocution, débranchez le chargeur avant de tenter toute maintenance ou nettoyage. La mise hors tension de l'appareil ne permettra pas de réduire ce risque.
12. L'appareil peut être utilisé par des enfants âgés de 16 ans et plus, ainsi que par des personnes présentant des capacités physiques, sensorielles ou mentales amoindries ou bien un manque d'expérience ou de connaissances, si ces personnes bénéficient d'une surveillance ou si elles ont reçu des instructions relatives à l'utilisation sûre de l'appareil et comprennent les risques impliqués.
13. Les enfants ne doivent pas jouer avec l'appareil. Le nettoyage et l'entretien ne doivent pas être effectués par des enfants sans surveillance.
14. Ne rechargez pas les batteries non rechargeables.
15. N'essayez jamais de connecter deux chargeurs entre eux.
16. Faites réparer votre chargeur par un réparateur qualifié, utilisant uniquement des pièces de rechange identiques. Cette précaution permet de garantir la sécurité du chargeur en toute circonstance.
17. Pour le centre de réparation Snap-on le plus proche, appelez le service clientèle Snap-on au 1-877-762-7664.
18. Pour réduire le risque d'explosion, lire ces instructions et celles qui figurent sur la batterie.
19. Ne jamais fumer près de la batterie ou du moteur et éviter toute étincelle ou flamme nue à proximité de ces derniers.
20. Ne jamais charger une batterie gelée.
21. Ne pas faire fonctionner le chargeur dans un espace clos et/ou ne pas gêner la ventilation.
22. Sauf en cas de nécessité absolue, n'utilisez pas de rallonge. S'il est nécessaire d'utiliser une rallonge, veillez à ce que :
    — les broches de la fiche de la rallonge soient du même nombre, du même calibre et de la même forme que celles de la fiche du chargeur ;
    — la rallonge soit bien câblée et en bon état électrique ;
    — le calibre du câble soit suffisant pour l'intensité nominale c.a. du chargeur, conformément aux indications ci-dessous

Chargeur de 100-120 volts Longueur du cordon (pieds)	**Calibre du câble (AWG)**
25	18
50	18
100	18
Chargeur de 220-240 volts Longueur du cordon (mètres)	**Calibre du câble (mm)**
50	0,75
75	1,0

Longueur de rallonge recommandée

CONSERVEZ CES INSTRUCTIONS

Description fonctionnelle

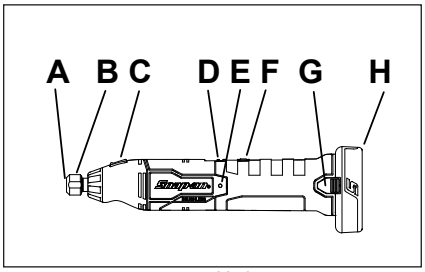

Figure 1 : CGRS861

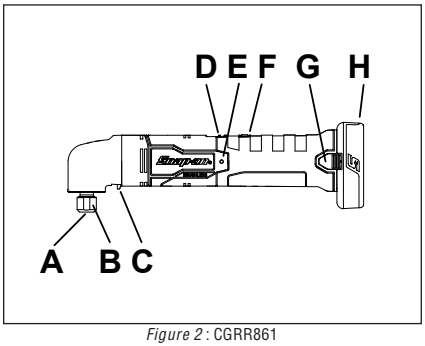

Figure 2 : CGRR861

A – Pince
B – Écrou de la pince
C – Blocage de broche
D – Interrupteur Marche/Arrêt
E – Indicateur de niveau de charge
F – Régulateur de vitesse
G – Verrou de batterie e
H – Batterie

Spécifications

Voltage du moteur.....14,4 VDC

Diamètre maximum de disque/fraise....51mm (2,0 po)

Vitesse nominale.....
CGRS861.....10000-30000 tr/min
CGRR861.....9500-28000 tr/min

Poids avec batterie.....
CGRS861.....0,77kg (1,7 lbs.)
CGRR861.....1,00 kg (2,2 lbs.)

Longueur .....
CGRS861..... 290,0 mm (11,4 po)
CGRR861 ..... 290,0 mm (11,4 po)

Température de fonctionnement
CGRS861/CGRR861....-20°C (-4°F) à 60°C (140°F)
Température d'entreposage
CGRS861/CGRR861....-20°C (-4°F) à 60°C (140°F)

Bruit* (Testé dans le cadre de la norme EN 60745)
CGRS861 Niveau de pression acoustique (A) ... 74,7dB
CGRS861 Incertitude, K .....3,0 dB
CGRS861 Niveau de puissance acoustique (A)...85,7 dB
CGRS861 Incertitude, K .....3,0 dB

CGRR861 Niveau de pression acoustique (A) .. 74,7 dB
CGRR861 Incertitude, K .....3,0 dB
CGRR861 Niveau de puissance acoustique (A)...85,7 dB
CGRR861 Incertitude, K .....3,0 dB

Vibration* (Testé dans le cadre de la norme EN 60745)
CGRS861 Niveau de vibration .....8,34 m/s²
CGRS861 Incertitude, K .....1,50 m/s²

CGRR861 Niveau de vibration .....14,8 m/s²
CGRR861 Incertitude, K..... 1,50 m/s²

**Ces valeurs déclarées ont été obtenues dans le cadre d'essais effectués en laboratoire dans le respect des normes indiquées, et elles ne sont donc pas utilisables pour l'évaluation des risques. Les valeurs mesurées sur des lieux de travail particuliers peuvent être plus élevées. Les valeurs relevées et les risques encourus sont uniques pour chaque utilisateur et dépendent de l'environnement et de la manière dont il travaille, de la pièce à travailler et de la conception du poste de travail, ainsi que du temps d'exposition et de la condition physique de l'utilisateur.*

Snap-on *décline toute responsabilité quant aux conséquences de l'utilisation des valeurs déclarées, au lieu de valeurs reflétant l'exposition réelle déterminée par une évaluation des risques individuels dans une situation de travail donnée sur laquelle nous n'avons aucun contrôle.*

Symbologie

SYMBOLOGIE	
	REPORTEZ-VOUS AU MANUEL/ LIVRET D'UTILISATION
	PORTEZ DES LUNETTES DE SÉCURITÉ
	PORTEZ UNE PROTECTION AUDITIVE
	RISQUE DE VIBRATION

V	VOLTS
⎓	COURANT CONTINU
n_0 xxx/min	VITESSE À VIDE
CE	MARQUE CE
c UL us	CANADIAN - UNITED STATES UNDERWRITERS LABORATORY
FC	FCC COMMISSION FÉDÉRALE DES COMMUNICATIONS
PS E	SÉCURITÉ ÉLECTRIQUE AU JAPON TÜV RHEINLAND
	DOUBLE ISOLATION
BFP	PROTECTION ANTI RETOUR
RECYCLE 1-800-822-8837	RECYCLEZ LA BATTERIE SELON LA RÉGLEMENTATION EN VIGUEUR
	NE LA JETEZ PAS AUX ORDURES
BC	CALIFORNIE – CONFORME À LA DIRECTIVE 20

Caractéristiques techniques du bloc-batterie

⚠AVERTISSEMENT

NE PAS UTILISER CTB6172

Type
CTB8172BK/CTB8174 ..... Lithium-Ion

Tension
CTB8172BK/CTB8174 .....
..... 14,4 V.c.c (3,6 V x 4 cellules)

Poids
CTB8172BK/CTB8174 ..... 0,51 lb (0,23 kg)

Temps de charge
CTB8172BK ..... ~55 min
CTB8174 ..... ~70 min

Durée de vie
CTB8172BK/CTB8174 ..... 1000 cycles
Remarque : 1 cycle=1 charge et 1 décharge

Capacité
CTB8172BK ..... 2,0 A•H
CTB8174 ..... 2,5 A•H

Plage de températures de décharge
CTB8172BK/CTB8174 ..... de -20°C à 60°C

Caractéristiques techniques du chargeur de batterie

Entrée
CTC772A/CTCA772A/CTCEU772A/CTCJ772A .....
..... 100-240 V c.a., 50/60 Hz

Sortie
Tous les modèles ..... 3,0 A

Poids
Tous les modèles ..... 0,52 kg

Plage de températures de chargement
CTB8172BK/CTB8174 ..... 0°C à 45°C

⚠AVERTISSEMENT

N'OBSTRUEZ PAS LES ORIFICES D'AÉRATION !

Application

L'outil rotatif Snap-on CGRS861 / CGRR861 est idéal pour de nombreux travaux de meulage à grande vitesse dans l'industrie automobile et industrielle. Grâce à l'emploi de divers accessoires de meulage Snap-on de 1/8 po, ¼ po, 3 mm ou 6 mm avec une vitesse nominale d'au moins 30 000 tr / min, la meuleuse peut être utilisée pour la finition de matrices et de moules métalliques, le lissage et la mise en forme de tôles et de fonte, la finition de soudure et autres applications de polissage et de meulage à grande vitesse.

Fonctionnement

Pinces de 1/8 po, ¼ po, 3mm, 6mm

La pince de l'outil rotatif est conçue pour recevoir des accessoires avec des queues de 1/8 po, ¼ po, 3mm ou 6mm.

Sélection de la vitesse

IMPORTANT

S'assurer que l'outil est à l'arrêt complet avant de changer de vitesse. Sinon, vous risquez d'endommager les pignons d'entraînement.

Quel que soit le réglage de la vitesse, la vitesse nominale de l'accessoire doit être au moins égale à la vitesse maximale indiquée sur l'outil électrique. La fonction de vitesse variable de l'outil permet de sélectionner des plages de vitesse en fonction de l'application et de l'accessoire utilisé. Pour régler la vitesse, tourner le sélecteur de vitesse, la vitesse est variable de « 1 » à « 7 ». Réglez le sélecteur de vitesse sur « 1 » pour la vitesse la plus basse. Régler le sélecteur sur « 7 » pour la vitesse la plus élevée.

Mode	tr/min	
	CGRS861	CGRR861
	Meuleuse droite	Meuleuse d'angle
1	11 000	10 500
2	13 000	12 500
3	18 000	17 000
4	21 000	20 000
5	25 000	24 000
6	28 000	26 500
7	30 000	28 000

Indicateur de charge

L'outil est doté d'un indicateur de charge renseignant le niveau de charge de la batterie. Il se trouve sur la partie gauche de l'outil, dans la partie supérieure de la poignée. Le voyant DEL circulaire tricolore change de couleur en fonction du niveau de charge. L'indicateur s'active pour une durée de trois secondes à chaque pression de la détente. Signification des couleurs du voyant DEL :

- Le voyant DEL est VERT : la batterie est chargée à 40 à 100 %
- Le voyant DEL est JAUNE : la batterie est chargée à 25 à 40 %
- Le voyant DEL est ROUGE : la batterie est chargée à 0 à 25 %
- Le voyant DEL est ROUGE CLIGNOTANT : la batterie doit être chargée immédiatement

Surcharge

Si, pour quelle que raison que ce soit, l'outil subit une surcharge, le circuit électronique interrompra le fonctionnement de l'outil. Ce dispositif de sécurité permettra d'éviter tout dégât de l'outil ou de sa batterie lié à une sous-tension, une surchauffe, ou une surintensité. Éteindre l'outil jusqu'à ce qu'il refroidisse suffisamment.

— Lorsque l'outil est utilisé en continu à forte charge, il se peut que la température maximum autorisée de l'interrupteur ou de la batterie soit atteinte. L'outil cessera alors de fonctionner temporairement. Pour qu'un outil en surchauffe refroidisse, vous devrez patienter environ une minute. Pour qu'une batterie en surchauffe refroidisse, vous devrez par contre patienter plus de 15 minutes. Lorsque cette situation se produit, la batterie est généralement proche de devoir être rechargée. Il est alors conseillé de terminer le travail en cours avec une autre batterie. Remarque : Un voyant DEL jaune clignotera sur le chargeur de batterie jusqu'à ce que la batterie soit suffisamment refroidie pour être rechargée. Lorsque l'outil est froid (moins de -20°C), il sera peut-être nécessaire de le faire fonctionner quelques secondes sans charge afin d'échauffer la batterie.

Retrait et installation d'accessoires de meulage

1. Les TYPES D'ACCESSOIRES POUVANT ÊTRE UTILISÉS AVEC CET OUTIL : trépans abrasifs, cylindres de ponçage, brosses métalliques, tampons de polissage, disques de sculpture et meules de tronçonnage dans la limite de 51 mm (2 po) de diamètre.
2. Retirer la batterie
3. Insérer l'arbre de l'accessoire de meulage sur au moins la moitié de la longueur de la tige dans la broche.

4. Utiliser la clé fournie et enclencher le verrouillage de la broche en poussant le bouton vers le bas, serrer fermement l'écrou de la pince. Vérifier que l'accessoire est bien serré dans la pince avant d'utiliser l'outil.

Utilisation générale

1. Après avoir installé l'accessoire, tester celui-ci en le laissant tourner pendant 30 secondes avant de le mettre en service.

⚠AVERTISSEMENT

Ne jamais utiliser un accessoire qui aurait été victime d'une chute. Des accessoires déséquilibrés ou endommagés peuvent endommager la pièce ou l'outil et provoquer des contraintes pouvant entraîner une défaillance de l'accessoire.

2. Utiliser un serre-joint, un étau ou tout autre moyen pratique pour maintenir la pièce à usiner, libérant ainsi les mains pour contrôler l'outil.

   Tenir l'outil fermement avec votre(vos) main(s).

3. Démarrer l'outil.
4. Pour démarrer l'outil, saisir fermement la zone de la poignée et faire glisser le commutateur sur «I».

   MISE EN GARDE - La transmission à angle droit de la meuleuse CGRR861 n'est pas une zone de préhension. Ne pas saisir l'outil par cette zone, car celle-ci devient chaude lors d'une utilisation intensive.

5. Laisser l'accessoire atteindre sa vitesse maximale avant de commencer le travail.
6. Contrôler la pression et la surface de contact entre l'accessoire et la pièce.

   Ne jamais entrechoquer l'accessoire et la surface de travail. Une pression excessive peut entraîner une défaillance de l'accessoire ou ralentir la vitesse de rotation.

7. Pour arrêter l'outil, pousser l'interrupteur sur la position « O ». S'assurer que l'outil est à l'arrêt complet avant de le poser.

Entretien des accessoires

Les accessoires doivent être protégés contre :

- L'eau et une humidité élevée
- Les solvants
- Les variations extrêmes de température
- Les chutes et les coups

Les accessoires doivent être entreposés :

- De manière organisée afin qu'ils puissent être retirés sans déranger ni endommager les autres accessoires
- Avec leurs informations de sécurité

Les accessoires ne doivent PAS être victimes de chutes, roulés ou entrechoqués.

Jeter tout accessoire ayant été exposé à des changements extrêmes de température ou qui sont entrés en contact avec un solvant ou de l'eau.

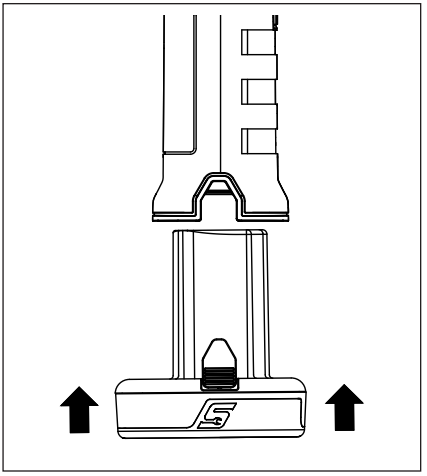

Figure 3 : Insertion du bloc-batterie

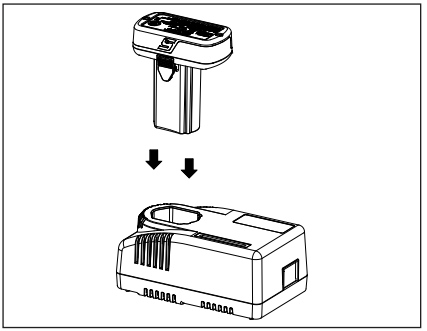

Figure 4 : Insertion de la batterie dans le chargeur

Recharge de la batterie

1. Si le chargeur est livré avec un cordon de chargeur séparé, branchez ce cordon au chargeur.
2. Branchez l'autre extrémité du cordon du chargeur à une source d'alimentation c.a.
3. Insérez la batterie dans le chargeur. Appuyez légèrement sur le bloc-batterie jusqu'à ce qu'il soit bloqué. Le chargeur est doté d'un indicateur de charge à 4 voyants DEL, renseignant les niveaux de charge suivants : 25 %, 50 %, 75 %, et 100 %. Une fois la batterie correctement insérée dans le chargeur, les quatre voyants DEL de l'indicateur de charge clignoteront simultanément deux fois, puis les quatre voyants DEL clignoteront

successivement jusqu'au moment où un seul voyant DEL vert clignotera, indiquant ainsi le niveau de charge et signifiant que le chargement est en cours.

4. Certaines protections de sécurité intégrées sont susceptibles de verrouiller le chargeur. Si aucun voyant ne s'allume, retirez la batterie du chargeur, puis débranchez le chargeur pendant 10 minutes. Rebranchez ensuite le chargeur, et insérez-y une batterie dont vous êtes sûr du bon fonctionnement. Si aucun voyant ne s'allume, le chargeur est défaillant et doit être remplacé.
5. Le chargeur ne chargera pas si le bloc-batterie est trop chaud ou trop froid. Un voyant DEL jaune clignotera sur le chargeur jusqu'à ce que la température de la batterie se situe à nouveau entre 0°C et 45°C. Le chargement rapide pourra alors commencer.
6. La durée de chargement rapide standard est de 30 minutes. Il est possible que le rechargement prenne plus de 30 minutes. Le cycle de charge peut être plus long si la batterie est restée durant une longue période à un faible niveau de charge. Une fois la charge terminée, les quatre voyants DEL resteront allumés.
7. Si un voyant DEL rouge clignote sur le chargeur, cela signifie que la batterie est défaillante et ne pourra pas être rechargée. Retirez la batterie du chargeur et remplacez la batterie.

Bloc-batterie

Protection du bloc-batterie

Afin de maximiser les performances et la durée de vie de la batterie, les batteries au lithium-ion sont protégées par des circuits de sécurité situés dans l'outil et dans le chargeur. Ils surveillent la tension, l'intensité de décharge/charge et la température de la batterie. Pour plus d'informations, reportez-vous à la section de ce manuel consacrée à la surcharge.

Fonctionnement par temps froid

La batterie au lithium-ion peut être utilisée à une température minimale de -20°C. Si le bloc-batterie est très froid, faites tourner l'outil sans charge pour réchauffer la batterie avant d'utiliser l'outil normalement.

Fonctionnement par temps chaud

Si la température de la batterie au lithium-ion atteint 70° C, son circuit de protection l'éteindra et les deux voyants DEL blancs de l'outil clignoteront. Une fois que la batterie aura refroidi, l'outil reprendra son fonctionnement normal.

Stockage

N'exposez pas le bloc-batterie à l'eau ni à la pluie sous peine de l'endommager.

Chargez la batterie à fond avant de la remiser. Pour une durée de vie optimale, stockez les batteries lithium-ion à température ambiante, dans un environnement sans humidité. Une perte de capacité définitive peut survenir si les batteries sont stockées pendant une longue période à haute température.

⚠ AVERTISSEMENT

- **Dans le cas d'une utilisation abusive, du liquide pourra être éjecté de la batterie. Éviter tout contact. En cas de contact accidentel, rincer à l'eau. En cas de projection de liquides dans les yeux, consulter un médecin.** *Le liquide éjecté de la batterie risque de causer une irritation ou des brûlures.*
- **Ne pas utiliser une batterie ou un outil endommagé ou modifié.** *Des batteries endommagées ou modifiées peuvent présenter un comportement imprévisible entraînant un incendie, une explosion ou un risque de blessure.*
- **Ne pas exposer une BATTERIE ou un outil au feu ou à une température excessive.** *Une exposition au feu ou à une température supérieure à 130 °C (265 °F) pourrait provoquer une explosion.*
- **Respecter toutes les instructions de charge et ne pas charger la BATTERIE ou l'outil en dehors de la plage de température spécifiée dans les instructions.** *Une charge incorrecte ou à des températures situées en dehors de la plage spécifiée pourrait endommager la BATTERIE et augmenter le risque d'incendie.*
- **Ne jamais réparer des BATTERIES endommagées.** *La maintenance des BATTERIES ne doit être effectuée que par le fabricant ou les prestataires de services agréés.*

Maintenance

Maintenance et réparation

La réparation d'un outil demande un soin extrême et des connaissances approfondies. Les réparations doivent être uniquement effectuées par un technicien qualifié.

- Vérifiez toujours l'état de l'outil avant usage.
- Remplacez ou réparez les pièces endommagées avant usage. Vérifiez l'alignement des pièces en mouvement. Le frottement de pièces en mouvement ou de pièces cassées risque de compromettre le fonctionnement.
- Faites correctement réparer ou remplacer les pièces endommagées par un centre de réparation agréé.
- N'utilisez pas l'outil si le commutateur de marche/arrêt ne fonctionne pas.
- Prenez soin de vos outils. Maintenez vos outils secs, propres et dépourvus d'huile et de graisse pour une performance supérieure et plus de sécurité.
- Pour le centre de réparation **Snap-on** le plus proche, appelez le service clientèle **Snap-on** au 1-877-762-7664.

(Amérique du Nord uniquement)
Northern Repair Center
3011 E Route 176
Crystal Lake IL 60014

(Hors Amérique du Nord)
Se référer à l'adresse présente sur la déclaration de conformité

- Lorsque vous rechargez ou déchargez une batterie lithium-ion pendant une courte période, la température interne de la batterie augmente sensiblement. Ceci est normal.
- Dans des conditions idéales d'utilisation, la durée de vie utile de cette batterie est de 1 000 cycles de charge/décharge environ. Un entretien et une maintenance impropres raccourciront la durée de vie de la batterie et sa durée de maintien de charge.
- Utilisez uniquement avec un équipement de recharge ***Snap-on*** qui spécifie une batterie série CTB.
- Évitez de court-circuiter la batterie. Risque de dommages irréversibles sous l'effet de la forte décharge de couran.

⚠AVERTISSEMENT

- **Débranchez le chargeur de la prise secteur avant de commencer la procédure de démontage.**
- **Retirez la batterie de l'outil avant de commencer la procédure de démontage. Le court-circuit de la batterie risque de déclencher un incendie ou de causer des blessures.**
- **Utilisez l'équipement de sécurité. Portez toujours des lunettes de sécurité.**

Snap-on

CE



CGRS861/CGRR861 DE

Akku-Geradschleifer

Sicherheitshinweise

Dieses Dokument enthält Sicherheitshinweise der ***Snap-on*** Tools Company, die für sicherheitsrelevante Situationen bei Betrieb, Wartung oder Reparatur von schnurlosen Werkzeugen gelten. Die Benutzer und Wartungstechniker tragen die Verantwortung dafür, sich mit den verwendeten Verfahren, Werkzeugen und Materialien vertraut zu machen und sich davon zu überzeugen, dass diese ihre eigene Sicherheit, die Sicherheit anderer Personen am Arbeitsplatz und das Werkzeug nicht gefährden.

Allgemeine Sicherheitshinweise für Elektrowerkzeuge

⚠ACHTUNG

Alle Sicherheitshinweise und Anweisungen lesen.
Werden nicht alle unten aufgelisteten Sicherheitshinweise und Anweisungen befolgt, kann es zu Stromschlag, Brand und/oder schweren Verletzungen kommen.

ALLE SICHERHEITS-HINWEISE UND ANWEISUNGEN FÜR SPÄTERES NACHSCHLAGEN AUFBEWAHREN

Der in den Sicherheitshinweisen verwendete Begriff „Elektrowerkzeug" bezieht sich auf Ihr netzstrombetriebenes Elektrowerkzeug (mit Netzkabel) bzw. Ihr akkubetriebenes Elektrowerkzeug (ohne Netzkabel).

Sicherheit im Arbeitsbereich

- **Sorgen Sie stets für einen sauberen und gut beleuchteten Arbeitsbereich.** *Unordentliche oder unzureichend beleuchtete Arbeitsbereiche sind für Unfälle besonders anfällig.*
- **Benutzen Sie keine Elektrowerkzeuge in explosiven Umgebungen, z. B. in der Nähe von brennbaren Flüssigkeiten, Gasen oder Staubpartikeln.** *Elektrowerkzeuge erzeugen Funken, die Staub oder Dämpfe entzünden können.*
- **Kinder und andere Personen sind während des Betriebs von Elektrowerkzeugen aus dem Arbeitsbereich fernzuhalten.** *Ablenkungen können dazu führen, dass Sie die Kontrolle über das Werkzeug verlieren.*

Elektrische Sicherheit

- **Der Anschlussstecker des Elektrowerkzeugs muss in die Steckdose passen. Der Stecker darf in keiner Weise verändert werden. Für geerdete Elektrowerkzeuge dürfen keinesfalls Adapterstecker verwendet werden.** *Nicht veränderte Stecker und adäquate Steckdosen 45reduzieren das Stromschlagr\isiko.*
- **Ein Körperkontakt mit geerdeten Oberflächen, z. B. Rohren, Heizkörpern, Herden und Kühlschränken, ist zu vermeiden.** *Ein geerdeter Körper verstärkt das Stromschlagrisiko.*
- **Elektrowerkzeuge dürfen weder Regen noch nassen Umgebungsbedingungen ausgesetzt werden.** *In das Werkzeug eindringendes Wasser erhöht das Stromschlagrisiko.*
- **Das Kabel darf nicht zweckentfremdet werden. Verwenden Sie das Kabel niemals zum Tragen, Ziehen oder Herausziehen des Steckers. Halten Sie das Kabel von Wärmequellen, Öl, scharfen Kanten und beweglichen Teilen fern.** *Beschädigte oder verhedderte Kabel erhöhen das Stromschlagrisiko.*
- **Beim Einsatz von Elektrowerkzeugen im Freien ist ein für den Außenbetrieb geeignetes Verlängerungskabel zu verwenden.** *Die Verwendung eines Verlängerungskabels für den Außenbetrieb reduziert das Stromschlagrisiko.*
- **Wenn sich die Verwendung eines Elektrowerkzeugs in einer feuchten Umgebung nicht vermeiden lässt, verwenden Sie eine mit Fehlerstromschutzschalter geschützte Stromquelle.** *Die Verwendung eines Fehlerstromschutzschalters reduziert das Stromschlagrisiko.*

AUSTRALIEN/NEUSEELAND:

- **Wenn sich die Verwendung eines Elektrowerkzeugs in einer feuchten Umgebung nicht vermeiden lässt, verwenden Sie eine mit Fehlerstromschutzschalter geschützte Stromquelle.** *Die Verwendung eines Fehlerstromschutzschalters reduziert das Stromschlagrisiko.*

Persönliche Sicherheit

- **Konzentrieren Sie sich, arbeiten Sie mit Sorgfalt, und gehen Sie beim Arbeiten mit Elektrowerkzeugen mit Vernunft vor. Arbeiten Sie nicht mit Elektrowerkzeugen, wenn Sie müde sind, Alkohol getrunken oder Drogen oder Medikamente eingenommen haben.** *Ein einziger Augenblick der Unaufmerksamkeit bei der Arbeit mit Elektrowerkzeugen kann zu schweren Verletzungen führen.*
- **Verwenden Sie entsprechende Schutzvorrichtungen. Tragen Sie immer einen Augenschutz.** *Die Verwendung von Schutzvorrichtungen wie Staubmaske, Sicherheitsschuhe mit Antirutschsohle, Helm und Gehörschutz für die entsprechenden Umgebungen reduziert die Verletzungsgefahr.*
- **Vermeiden Sie ein versehentliches Starten des Geräts. Stellen Sie sicher, dass sich der Schalter in der AUS-Stellung befindet, bevor das Gerät am Netz und/oder am Akku angeschlossen, aufgehoben oder getragen wird.** *Das Tragen von Werkzeugen mit dem Finger auf dem Schalter oder das Anschließen von eingeschalteten Elektrowerkzeugen kann zu Unfällen führen.*
- **Nehmen Sie alle Einstellschlüssel oder Schraubenschlüssel ab, bevor Sie das Elektrowerkzeug einschalten.** *Ein an rotierenden Teilen des Elektrowerkzeugs belassener Schrauben- oder Einstellschlüssel kann zu Verletzungen führen.*
- **Halten Sie das Werkzeug nicht zu weit vom Körper weg. Achten Sie stets darauf, dass Sie sicher stehen und das Gleichgewicht halten.** *Dies ermöglicht eine bessere Kontrolle über das Elektrowerkzeug in unvorhergesehenen Situationen.*
- **Tragen Sie angemessene Kleidung. Tragen Sie keine lose sitzende Kleidung und keinen Schmuck. Haare, Kleidung und Handschuhe sind von sich bewegenden Teilen fernzuhalten.** *Lose sitzende Kleidung, Schmuck und lange Haare können sich in sich bewegenden Teilen verfangen.*
- **Beim Verwenden von Staubabscheide- und -auffangsystemen muss darauf geachtet werden, dass diese ordnungsgemäß angeschlossen und eingesetzt werden.** *Der Einsatz solcher Geräte kann die Gefahren im Zusammenhang mit Staub reduzieren.*

Verwendung und Pflege des Elektrowerkzeugs

- **Handhaben Sie das Elektrowerkzeug nicht mit Gewalt. Verwenden Sie das für den jeweiligen Zweck geeignete Elektrowerkzeug.** *Arbeiten, die mit dem korrekten Elektrowerkzeug erledigt werden, führen zu besserer Qualität, sorgen für mehr Sicherheit und werden mit der vorgesehenen Geschwindigkeit durchgeführt.*
- **Das Elektrowerkzeug darf nicht verwendet werden, wenn der Schalter nicht ein- und auszuschalten ist.** *Elektrowerkzeuge, die nicht über den Schalter ein- und ausgeschaltet werden können, stellen eine Gefahrenquelle dar und müssen repariert werden.*
- **Ziehen Sie den Stecker aus der Steckdose und/oder nehmen Sie den Akku heraus, bevor irgendwelche Einstellungen am Elektrowerkzeug vorgenommen werden, Zubehör gewechselt oder das Werkzeug gelagert wird.** *Solche vorbeugenden Maßnahmen reduzieren das Risiko eines versehentlichen Startens des Elektrowerkzeugs.*
- **Lagern Sie nicht verwendete Elektrowerkzeuge außer Reichweite von Kindern und lassen Sie das Elektrowerkzeug nicht von Personen, die nicht damit oder mit diesen Anweisungen vertraut sind, verwenden.** *Elektrowerkzeuge stellen eine Gefahrenquelle dar, wenn sie von ungeschulten Personen verwendet werden.*
- **Halten Sie Elektrowerkzeuge ordnungsgemäß Instand. Prüfen Sie sie auf falsche Ausrichtung oder Klemmen von beweglichen Teilen oder auf andere Zustände, die den Betrieb des Elektrowerkzeugs beeinträchtigen könnten. Bei Beschädigungen muss das Elektrowerkzeug vor Verwendung repariert werden.** *Viele Unfälle werden von schlecht gewarteten Elektrowerkzeugen verursacht.*
- **Schneidwerkzeuge müssen scharf und sauber gehalten werden.** *Korrekt gewartete Schneidwerkzeuge mit scharfen Schneidkanten klemmen seltener und lassen sich leichter handhaben.*
- **Verwenden Sie das Elektrowerkzeug, das Zubehör und die Werkzeugbits usw. entsprechend diesen Anweisungen und auf die für das jeweilige Elektrowerkzeug vorgesehene Art und Weise.** *Dabei müssen die jeweilige Arbeitsumgebung und die durchzuführende Arbeit in Betracht gezogen werden.*

Verwendung und Pflege des Akkus

- **Laden Sie den Akku nur mit dem vom Hersteller angegebenen Ladegerät auf.** *Die Verwendung von Ladegeräten, die für andere Akkus vorgesehen sind, kann eine Brandgefahr hervorrufen.*
- **Verwenden Sie Elektrowerkzeuge nur mit den speziell dafür vorgesehenen Akkus.** *Die Verwendung von anderen Akkus kann zur Verletzungs- oder Brandgefahr führen.*
- **Nicht verwendete Akkus sind von anderen Metallobjekten, z. B. Büroklammern, Münzen, Schlüsseln, Nägeln, Schrauben oder anderen Metallkleinteilen fernzuhalten, die eine Verbindung von einem Pol zum anderen herstellen können.** *Das Kurzschließen der Batteriepole kann Verbrennungen und Brände verursachen.*

Wartung

- **Lassen Sie das Elektrowerkzeug von qualifizierten Technikern und ausschließlich mit identischen Ersatzteilen warten und reparieren.** *Hierdurch wird sichergestellt, dass die Sicherheit des Elektrowerkzeugs aufrechterhalten bleibt.*

Spezielle Sicherheitsregeln

- **Verwendung von Zusatzhandgriff(en), sofern mit dem Werkzeug geliefert.** *Der Kontrollverlust kann zu Verletzungen führen.*
- **Dieses Elektrowerkzeug ist zur Verwendung als Schleifmaschine, Bandschleifer, Drahtbürste, Poliermaschine, Schnitz- oder Trennwerkzeug vorgesehen. Beachten Sie alle Sicherheitshinweise, Anweisungen, Abbildungen und technischen Angaben im Lieferumfang mit diesem Elektrowerkzeug.** *Werden nicht alle unten aufgelisteten Anweisungen befolgt, kann es zu Stromschlag, Brand und/oder schweren Verletzungen kommen.*
- **Verwenden Sie kein Zubehör, das nicht speziell darauf ausgelegt ist und vom Werkzeughersteller empfohlen wird. Auch wenn das Zubehör mit dem Elektrowerkzeug verbunden werden kann, bedeutet das nicht, dass es auch sicher verwendet werden kann.**
- **Die NENNDREHZAHL des Schleifzubehörs muss mindestens gleich der maximalen Drehzahl sein, die auf dem Elektrowerkzeug angegeben ist.** *Schleifzubehör, das schneller als seine NENNDREHZAHL läuft, kann zerstört werden und auseinanderfliegen.*
- **Der Außendurchmesser und die Dicke des Zubehörs müssen innerhalb der Nennleistung des Elektrowerkzeugs liegen.** *Zubehör mit falscher Größe kann nicht ausreichend kontrolliert werden.*
- **Die Dorngröße von Scheiben, Schleifwalzen oder anderen Zubehörteilen muss richtig zur Spindel oder Spannzange des Elektrowerkzeugs passen.** *Zubehör, das nicht den Montageteilen des Elektrowerkzeugs entspricht, führt zu Unwucht, starker Vibration und ggf. zum Verlust der Kontrolle.*
- **DORNBEFESTIGTE Scheiben, Schleifwalzen, Cutter oder anderes Zubehör müssen vollständig in die Spannzange oder das Spannfutter eingeführt werden.** *Wenn der Dorn nicht ausreichend gehalten wird und/oder der Überhang der Scheibe zu lang ist, kann sich die MONTIERTE SCHEIBE lösen und mit hoher Geschwindigkeit ausgeschleudert werden.*
- **Verwenden Sie keine beschädigten Zubehörteile. Überprüfen Sie vor jedem Gebrauch das Zubehör wie beispielsweise Schleifscheiben auf Absplitterungen und Risse, die Schleifwalze auf Risse, Sprünge oder übermäßigen Verschleiß, Drahtbürsten auf lose oder gebrochene Drähte. Wenn das Elektrowerkzeug oder Zubehör fallen gelassen wird, sollte es auf Beschädigungen untersucht und ggf. ein unbeschädigtes Zubehör eingesetzt werden. Nach Überprüfen und Einsetzen eines Zubehörteils halten Sie sich und andere Personen von der Ebene des rotierenden Zubehörs entfernt und betreiben Sie das Elektrowerkzeug eine Minute lang mit maximaler Leerlaufdrehzahl.** *Beschädigte Zubehörteile brechen in der Regel in dieser Testzeit auseinander.*
- **Tragen Sie entsprechende Schutzausrüstung. Tragen Sie je nach Anwendung einen Gesichtsschutz oder eine Schutzbrille. Tragen Sie gegebenenfalls eine Staubschutzmaske, Gehörschutz, Schutzhandschuhe und eine Arbeitsschürze, welche kleine Schleifmittel- oder Werkstückfragmente abfangen kann.** *Der Augenschutz muss in der Lage sein, durch diverse Anwendungen umherfliegende Trümmer abzufangen. Die Staubschutzmaske oder das Atemschutzgerät muss in der Lage sein, die durch die Arbeiten entstehenden Partikel auszufiltern. Eine längere und überhöhte Lärmexposition kann zu Gehörschäden führen.*
- **Sorgen Sie dafür, dass sich Umstehende in sicherem Abstand vom Arbeitsbereich befinden. Jeder, der den Arbeitsbereich betritt, muss persönliche Schutzausrüstung tragen.** *Werkstückfragmente oder Trümmer eines zerbrochenen Zubehörs können wegfliegen und zu Verletzungen auch außerhalb des unmittelbaren Arbeitsbereichs führen.*
- **Halten Sie das Elektrowerkzeug nur an den isolierten Griffoberflächen, wenn eine Arbeit durchgeführt wird, bei der das Schneidzubehör mit verborgenen Kabeln oder dem eigenen Kabel in Kontakt kommen könnte.** *Wenn Schneidzubehör mit einer stromführenden Leitung in Kontakt kommt, kann der Bediener einen Stromschlag erleiden.*
- **Halten Sie das Werkzeug während der Inbetriebnahme immer fest in den Händen.** *Das Reaktionsdrehmoment des Motors kann bei der Beschleunigung auf die volle Drehzahl zum Verdrehen des Werkzeugs führen.*
- **Verwenden Sie Klammern zum Halten des Werkstücks, wann immer dies praktisch möglich ist. Halten Sie niemals ein kleines Werkstück in der einen Hand und das Werkzeug im Betrieb in der anderen Hand.** *Durch Einspannen eines kleinen Werkstücks können Sie Ihre Hände zur Kontrolle des Werkzeugs verwenden. Rundes Material wie Dübelstangen, Rohre oder Schläuche tendieren dazu, beim Schneiden zu rollen, und können dazu führen, dass der Bit blockiert oder auf Sie zu springt.*
- **Legen Sie das Elektrowerkzeug erst ab, nachdem das Zubehör völlig zum Stillstand gekommen ist.** *Das sich drehende Zubehör kann sich in der Oberfläche verkrallen und das Elektrowerkzeug aus Ihrer Kontrolle reißen.*
- **Stellen Sie nach dem Auswechseln der Bits oder nach jeder Einstellung sicher, dass die Spannmutter, das Spannfutter oder andere Einstellvorrichtungen sicher angezogen sind.** *Lose Einstellvorrichtungen können sich unerwartet verschieben, was zum Verlust der Kontrolle führt; lose rotierende Teile werden gewaltsam weggeschleudert.*
- **Lassen Sie das Elektrowerkzeug nicht eingeschaltet, während Sie es seitlich tragen.** *Durch versehentlichen Kontakt mit dem sich drehenden Zubehör kann sich Ihre Kleidung verfangen und das Zubehör in Ihren Körper ziehen.*
- **Reinigen Sie regelmäßig die Lüftungsöffnungen des Elektrowerkzeugs. Der Motorventilator zieht Staub in das Gehäuse ein, sodass übermäßige Ansammlung von Metallstaub elektrische Gefahren verursachen kann**.

- **Betreiben Sie das Elektrowerkzeug nicht in der Nähe von brennbaren Materialien.** *Diese könnten sich durch Funken entzünden.*
- **Verwenden Sie kein Zubehör, das flüssige Kühlmittel erfordert.** *Die Verwendung von Wasser oder anderen flüssigen Kühlmitteln kann zu einem elektrischen Schlag führen.*

Rückschlag und damit verbundene Warnhinweise

Rückschlag ist eine plötzliche Reaktion auf eine eingeklemmte oder verfangene rotierende Schleifscheibe, ein Schleifband, eine Bürste oder anderes Zubehör. Durch Verklemmen oder Verfangen wird das rotierende Zubehör plötzlich abgebremst, wodurch das Elektrowerkzeug unkontrolliert in die entgegengesetzte Drehrichtung des Zubehörs gezwungen wird.

Wenn sich beispielsweise eine Schleifscheibe im Werkstück verklemmt, kann sich der Rand der Scheibe, die den Einklemmpunkt eintritt, in die Oberfläche des Materials eingraben, wodurch die Scheibe herausklettert oder ausgeschleudert wird. Die Scheibe kann entweder auf den Bediener zu oder von ihm weg springen, je nach der Bewegungsrichtung der Scheibe am Einklemmpunkt. Schleifscheiben können unter diesen Bedingungen sogar zerbrechen.

Rückschlag ist die Folge von unsachgemäßem Gebrauch des Elektrowerkzeugs und/oder falschen Arbeitsverfahren oder -bedingungen und kann durch geeignete Vorsichtsmaßnahmen wie nachfolgend beschrieben vermieden werden.

- **Halten Sie das Elektrowerkzeug fest im Griff und positionieren Sie Ihren Körper und Ihren Arm so, dass Sie eventuelle Rückschlagkräfte abfangen können.** *Der Bediener kann die Rückschlagkräfte kontrollieren, wenn die entsprechenden Vorsichtsmaßnahmen getroffen werden.*
- **Seien Sie besonders vorsichtig beim Bearbeiten von Ecken, scharfen Kanten und dergleichen. Vermeiden Sie ein Hochspringen oder Hängenbleiben mit dem Zubehör.** *Ecken, scharfe Kanten oder Hochspringen birgt die Gefahr, dass sich das rotierende Zubehör verklemmt und zum Verlust der Kontrolle oder zu Rückschlag führt.*
- **Bringen Sie kein gezahntes Sägeblatt an.** *Diese Klingen verursachen häufig einen Rückschlag oder den Verlust der Kontrolle.*
- **Führen Sie den Bit immer in der gleichen Richtung in das Material ein, in der die Schneide aus dem Material austritt (dies ist die gleiche Richtung, in der die Späne ausgeworfen werden).** *Das Vorschieben des Werkzeugs in der falschen Richtung führt dazu, dass die Schneide des Bits aus dem Werkstück heraussteigt und das Werkzeug in die Richtung dieses Vorschubs zieht.*
- **Bei Verwendung von Rotationsfeilen, Trennscheiben, Hochgeschwindigkeitsfräsern oder Hartmetallfräsern muss das Werkstück stets sicher eingespannt sein.** *Diese Scheiben verkrallen sich, wenn sie in der Nut leicht verkantet werden, und können zurückschlagen. Wenn eine Trennscheibe sich verkrallt, bricht in der Regel die Scheibe selbst. Wenn eine Rotationsfeile, ein Hochgeschwindigkeitsfräser oder ein Hartmetallfräser sich verkrallt, kann er aus der Nut springen, wodurch Sie die Kontrolle über das Werkzeug verlieren könnten.*

Spezifische Sicherheitshinweise für das Schleifen und Trennschleifen

- **Verwenden Sie nur Scheiben, die für das Elektrowerkzeug empfohlen werden, und nur für die empfohlenen Anwendungen. Schleifen Sie zum Beispiel nicht mit der Seite einer Trennscheibe.** *Trennscheiben sind zum Umfangsschleifen vorgesehen; durch Seitenkräfte auf diese Scheiben können sie zerbrechen.*
- **Verwenden Sie für Schleifkegel und -stopfen mit Gewinde nur unbeschädigte Schleifscheibendorne mit einem nicht abgesetzten Schulterflansch, die die richtige Größe und Länge haben.** *Die richtigen Dorne verringern die Möglichkeit eines Bruchs.*
- **Verkanten Sie eine Trennscheibe nicht und üben Sie nicht zu großen Druck aus. Vermeiden Sie zu hohe Schnitttiefen.** *Überbelastung der Trennscheibe erhöht die Beanspruchung und Anfälligkeit zum Verkanten oder Verhaken der Trennscheibe im Schnitt und die Möglichkeit eines Rückschlags oder Scheibenbruchs.*
- **Positionieren Sie Ihre Hand nicht auf gleicher Höhe mit und hinter der rotierenden Trennscheibe.** *Wenn sich die Trennscheibe am Einsatzpunkt von Ihrer Hand weg bewegt, kann der mögliche Rückschlag die rotierende Scheibe und das Elektrowerkzeug direkt auf Sie zu schleudern.*
- **Wenn sich die Trennscheibe verklemmt, verhakt oder Sie einen Schnitt aus irgendeinem Grund unterbrechen wollen, schalten Sie das Elektrowerkzeug aus und halten Sie es still, bis die Scheibe zum Stillstand gekommen ist. Versuchen Sie keinesfalls, die Trennscheibe aus dem Schnitt zu entfernen, während sie in Bewegung ist, da sonst Rückschlag auftreten kann.** *Ermitteln und beheben Sie die Ursache, weshalb die Trennscheibe sich verklemmt oder verhakt hat.*
- **Starten Sie den Schneidvorgang nicht erneut im Werkstück. Lassen Sie die Trennscheibe erst die volle Drehzahl erreichen, bevor Sie sie wieder in den Schnitt einführen.** *Die Trennscheibe kann sich verkanten, hochkriechen oder zurückschlagen, wenn das Werkzeug im Werkstück neu gestartet wird.*
- **Stützen Sie Platten oder übergroße Werkstücke ab, um die Einklemm- und Rückschlaggefahr zu reduzieren. Große Werkstücke neigen dazu, unter ihrem eigenen Gewicht durchzuhängen.** *Platzieren Sie Stützen unter dem Werkstück in der Nähe der Schnittlinie und nahe an den Kanten des Werkstücks auf beiden Seiten der Trennscheibe.*

- **Seien Sie besonders vorsichtig beim „Tauchschneiden" in vorhandene Wände oder andere Blindbereiche.** *Die hervorstehende Trennscheibe kann Gas- oder Wasserleitungen, elektrische Kabel oder Gegenstände schneiden, die Rückschlag verursachen.*

Spezifische Sicherheitshinweise für die Bearbeitung mit Drahtbürsten

- **Beachten Sie, dass Drahtborsten auch bei normalem Betrieb von der Bürste weggeschleudert werden. Die Drähte dürfen durch übermäßige Belastung auf die Bürste nicht überdehnt werden.** *Die Drahtborsten können mit Leichtigkeit durch leichte Kleidung schneiden und/oder in die Haut eindringen.*
- **Lassen Sie die Bürsten vor dem Gebrauch mindestens eine Minute lang mit Betriebsgeschwindigkeit laufen. Während dieser Zeit darf niemand vor oder neben der Bürste stehen.** *Lose Borsten oder Drähte werden während der Einlaufphase ausgeworfen.*
- **Richten Sie den Ausstoß der rotierenden Drahtbürste von sich weg.** *Kleine Partikel und winzige Drahtfragmente können bei Verwendung dieser Bürsten mit hoher Geschwindigkeit ausgestoßen werden und sich in Ihrer Haut festsetzen.*

Sicherheitshinweise für Akku-Geradschleifer

⚠ACHTUNG



Die unsachgemäße Verwendung von Elektrowerkzeugen und Zubehör kann zu Schäden an den Werkzeugen führen.

- **Lesen Sie vor der Arbeit mit Elektrowerkzeugen die jeweilige Betriebsanleitung.**
- **Achten Sie darauf, dass diese Anleitung dem Werkzeug beiliegt, wenn das Werkzeug von einem Benutzer an einen neuen oder weniger erfahrenen Benutzer weitergegeben wird.**
- **Etiketten nicht entfernen. Alle beschädigten Etiketten ersetzen.**

Beschädigte Werkzeuge können Verletzungen verursachen.



Akku-Werkzeuge können Funken erzeugen.

- **Benutzen Sie keine Elektrowerkzeuge in explosiven Umgebungen, z. B. in der Nähe von brennbaren Flüssigkeiten, Gasen oder Staubpartikeln.**
- **Schmieren oder reinigen Sie Werkzeuge nicht mit entflammbaren oder flüchtigen Flüssigkeiten, z. B. Kerosin, Benzin, Diesel oder Flugzeugbenzin.**

Das Gerät nicht in einer explosionsgefährdeten Umgebung betreiben.



Kontaminationsrisiko durch schädlichen Staub.

- **Tragen Sie bei der Arbeit mit stauberzeugenden Elektrowerkzeugen eine zugelassene Staubmaske oder ein Atemgerät.**
- **Manche Staubpartikel, die beim Glätten, Sägen, Schleifen, Bohren oder bei anderen Bauarbeiten erzeugt werden, enthalten Chemikalien, die bekanntermaßen krebserregend sind, zu Geburtsfehlern führen oder die Fortpflanzungsfähigkeit beeinträchtigen.**

Das Einatmen gefährlicher Staubpartikel kann zu Gesundheitsschäden führen.



Bei der Verwendung von Elektrowerkzeugen können Partikel in die Umgebung geschleudert werden.

- **Daher sollten der Bediener und umstehende Personen Schutzbrillen tragen.**

Sich lösende und weggeschleuderte Teile können Verletzungen verursachen.



Elektrowerkzeuge verursachen Lärm.

- **Daher sollten der Bediener und umstehende Personen einen Gehörschutz tragen.**

Eine anhaltende Lärmexposition kann zu Gehörschäden führen.



Elektrowerkzeuge vibrieren.

- **Vermeiden Sie eine anhaltende Vibrationsexposition, sich ständig wiederholende Bewegungen und unbequeme Positionen.**
- **Bei Unbehaglichkeit, Kribbelgefühl oder Schmerzen darf das Werkzeug nicht weiter benutzt werden. Wenden Sie sich vor der weiteren Verwendung des Werkzeugs an einen Arzt.**
- **Verwenden Sie das Werkzeug nicht, wenn es übermäßig vibriert, ungewöhnliche Geräusche macht, lose Teile aufweist oder andere Anzeichen von Beschädigungen aufweist.**
- **Falls Fehlfunktionen beim Werkzeug auftreten, nehmen Sie es außer Betrieb und wenden Sie sich an den Kundendienst, um es reparieren zu lassen.**

Eine anhaltende Vibrationsexposition, sich ständig wiederholende Bewegungen und unbequeme Positionen können zu Verletzungen führen.

Bits und Zubehörteile können beim Gebrauch blockieren bzw. festlaufen.

- **Wenn sich das Bit im Werkstück festgelaufen hat, lassen Sie den Auslöser sofort los, schalten Sie die Rotationsrichtung um, und drücken Sie den Auslöser leicht, um das eingeklemmte Bit herausziehen zu können.**
- **Rechnen Sie bei Bitblockierungen stets mit einem großen Drehmoment, da sich das Schraubergehäuse unwillkürlich ruckartig gegen die Rotationsrichtung des Bits bewegt.**

Eine Blockierung des Schraubers kann zu Verletzungen führen.

Während der Verwendung des Werkzeugs können plötzliche Änderungen der Bewegung oder Position auftreten.

- **Erwarten und achten Sie auf Bewegungsänderungen während des Startens und während des Betriebs.**
- **Behalten Sie einen sicheren Griff bei.**
- **Sie sollten auf Reaktionskräfte vorbereitet sein. Sie sollten sicher stehen und das Werkzeug sicher halten.**
- **Achten Sie vor Verwendung des Werkzeugs auf die Position des Richtungsumkehrmechanismus und auf die Drehrichtung, wenn Sie den Auslöser drücken.**

Unvorhergesehene Änderungen der Bewegung oder Position können zu Verletzungen führen.



Verwicklungsgefahr.

- **Halten Sie Körperteile von rotierenden Teilen fern.**
- **Tragen Sie einen Haarschutz, um lange Haare aus der Gefahrenzone fernzuhalten.**
- **Halten Sie den Griff trocken, sauber und frei von Öl und Fett.**
- **Der Auslöser darf nicht in der EIN-Position arretiert oder mit Klebeband festgestellt werden.**
- **Entfernen Sie den Akku, bevor Sie Zubehörteile wechseln.**

Das Verwickeln von Kleidungsstücken oder anderen Gegenständen in Werkzeugteilen kann zu Verletzungen führen.

Die Verwendung von beschädigten oder falschen Bits oder Zubehörteilen kann umherfliegende Partikel verursachen.

- **Verwenden Sie keine abgeplatzten, gesprungenen oder schadhaften Bits oder Zubehörteile.**
- **Die verwendeten Bits und Zubehörteile müssen für den produktspezifischen Nenndrehzahlwert (oder höhere Drehzahlwerte) zugelassen sein.**
- **Spannen Sie Bits und Zubehörteile fest in das Spannfutter ein, bevor das Werkzeug betrieben wird.**

Sich lösende und weggeschleuderte Teile können Verletzungen verursachen.

Vermeiden Sie das Berühren von scharfen Kanten der Bits und Zubehörteile.

- **Halten Sie Körperteile von den scharfen Kanten der Bits und Zubehörteile fern.**
- **Achten Sie bei der Handhabung von Bits und Zubehörteilen auf scharfe Kanten.**
- **Entfernen Sie das Bit aus dem Werkzeug, bevor es gereinigt oder geschärft wird.**

Das Berühren von scharfen Kanten an Bits und Zubehörteilen kann zu Verletzungen führen.

Sicherheitshinweise für Akkus

⚠ACHTUNG



Explosions- oder Brandrisiko.

- **Lagern Sie das Werkzeug und den Akku nicht an Orten, an denen die Temperatur 49 °C erreichen oder überschreiten kann.**
- **Die CTC772A/CTCA772A/CTCEU772A/CTCJ772A Ladegeräte laden den Akku nicht auf, wenn die Temperatur unter 0 °C oder über 45 °C beträgt.**
- **Der Akku darf auch dann nicht verbrannt werden, wenn er stark beschädigt oder vollständig entladen ist. Der Akku kann im Feuer explodieren.**
- **Decken Sie nach dem Herausnehmen des Akkus die Batteriepole mit starkem Klebeband ab.**
- **Versuchen Sie nicht, den Akku oder dessen Komponenten zu zerstören oder zu zerlegen.**
- **Laden Sie den Akku nicht mit einem Motorgenerator oder einer Gleichstromquelle auf.**
- **Laden Sie den Akku in einem gut belüfteten Bereich auf.**

Explosionen und Flammen können zu Verletzungen führen.



Gefahr eines Stromschlags.

- **Der Akku darf nicht zerlegt werden.**
- **Der Akku darf nicht kurzgeschlossen werden.**
- **Laden Sie den Akku nur mit Snap-on Ladegeräten auf, die für den speziellen Akku vorgesehen sind.**
- **Nehmen Sie den Akku heraus, wenn das Werkzeug nicht verwendet wird und bevor es gewartet wird oder bevor Zubehörteile ausgetauscht werden.**
- **Laden Sie den Akku nicht mit einem Motorgenerator oder einer Gleichstromquelle auf.**

Stromschlag oder Feuer kann Verletzungen verursachen.



Verbrennungsgefahr.

- **Bei extrem langer Verwendung des Werkzeugs oder unter extremen Temperaturbedingungen kann Flüssigkeit aus dem Akku austreten.**
- **Bei unsachgemäßem Gebrauch des Akkus kann Flüssigkeit austreten; Kontakt mit dieser Flüssigkeit muss vermieden werden. Bei versehentlichem Kontakt mit der Flüssigkeit muss die betroffene Stelle mit reichlich Wasser gewaschen werden. Wenn die Flüssigkeit mit den Augen in Kontakt kommt, muss zusätzlich ein Arzt aufgesucht werden.** *Die aus dem Akku austretende Flüssigkeit kann zu Irritationen oder Verbrennungen führen.*
- **Stellen Sie sicher, dass sich der Schalter in der AUS-Stellung befindet, bevor der Akku eingelegt wird.** *Das Einlegen des Akkus in ein eingeschaltetes Werkzeug kann leicht zu Unfällen führen.*
- **Nicht verwendete Akkus dürfen nicht in Taschen von Kleidungsstücken aufbewahrt werden.** *Das Auslaufen des Akkus oder Funken können zu Verbrennungen oder Feuer führen.*



Kurzschluss- und Brandrisiko.

- **Den Akku nicht kurzschließen.**
- **Berühren Sie die Pole nicht mit leitendem Material.**
- **Vermeiden Sie die Lagerung des Akkus zusammen mit leitenden Materialien, z. B. Nägeln, Schrauben, Münzen und anderen Metallgegenständen.**
- **Tragen Sie Akkus nicht in Schürzen oder Taschen, die leitende Teile enthalten.**

Kurzschlüsse können zu Feuer und schweren Verbrennungen führen.

Sicherheitshinweise für die Entsorgung des Akkus



Das ***RBRC***™-Etikett auf dem in diesem Produkt enthaltenen Lithium-Ionen-Akku weist darauf hin, dass ***Snap-on*** freiwillig an einem Industrieprogramm zum Sammeln und Recyceln dieser Akkus am Ende ihrer Nutzungsdauer teilnimmt.

Die Beteiligung von ***Snap-on*** an diesem Programm ist Teil der Verpflichtung des Unternehmens zum Schutz der Umwelt und zur Erhaltung von Bodenschätzen.

FCC-Bestimmungen

Dieses Gerät erfüllt den Abschnitt 15 der FCC-Bestimmungen. Der Betrieb unterliegt den beiden folgenden Bedingungen:

1. **Dieses Gerät darf keine schädlichen Störungen verursachen und**
2. **Dieses Gerät muss alle empfangenen Störsignale annehmen, einschl. der Störungen, die eine unerwünschte Bedienfunktion hervorrufen können.**

ACHTUNG



Explosions- oder Brandrisiko.

- **Gebrauchte Akkus nicht wegwerfen! Geben Sie den Akku zwecks Recycling an ein autorisiertes *Snap-on* Reparatur-Center zurück.**

Explosionen und Flammen können zu Verletzungen führen.



Brandgefahr.

- **Versuchen Sie nicht, den Akku zu zerlegen oder an den Polen hervorstehende Komponenten zu entfernen.**
- **Schützen Sie vor dem Recycling die freiliegenden Pole mit starkem Isolierband, um Kurzschlüsse zu verhindern.**

Feuer kann zu Verletzungen führen.

Sicherheitshinweise für das Akkuladegerät

ACHTUNG



Stromschlag- und Brandrisiko.

- **Legen Sie den Akku nicht in das Ladegerät mit einem gesprungenen oder anderweitig beschädigten Gehäuse ein.**

Stromschlag und Feuer können Verletzungen verursachen.

- **Zur Reduzierung der Stromschlaggefahr verfügt das Netzkabel (nur für USA-Version) über einen polarisierten Stecker (ein Kontaktstift ist breiter als der andere). Dieser Stecker passt nur in einer Ausrichtung in eine polarisierte Steckdose. Wenn der Stecker nicht vollständig in die Steckdose passt, drehen Sie den Stecker um. Wenn er dann immer noch nicht passt, lassen Sie sich von einem Elektriker eine geeignete Steckdose installieren. Verändern Sie den Stecker in keiner Weise.**
- **Verwenden Sie die CTC772A/CTCA772A/ CTCEU772A/CTCJ772A Ladegeräte nur mit dem wiederaufladbaren CTB8172BK/CTB8174 Akku. Ein Aufladen anderer Akkutypen kann zum Explodieren der Akkus und zu Verletzungen und Sachschäden führen.**
- **Bei einem unsachgemäßen Gebrauch des Akkus kann Flüssigkeit austreten; Kontakt mit dieser Flüssigkeit muss vermieden werden. Bei versehentlichem Kontakt mit der Flüssigkeit muss die betroffene Stelle mit reichlich Wasser gewaschen werden. Wenn die Flüssigkeit mit den Augen in Kontakt kommt, muss zusätzlich ein Arzt aufgesucht werden.**

Die aus dem Akku austretende Flüssigkeit kann zu Irritationen oder Verbrennungen führen.

- **Versuchen Sie niemals, zwei Ladegeräte miteinander zu verbinden.**
- **Das Ladegerät darf weder Regen noch Schnee ausgesetzt werden.**
- **Ziehen Sie zum Ausstecken des Ladegeräts am Stecker und nicht am Kabel.**
- **Achten Sie darauf, dass niemand auf das Kabel treten oder darüber stolpern kann und dass es nicht beschädigt und nicht daran gezogen wird.**



Explosionsgefahr.

- **Benutzer und umstehende Personen sollten Schutzbrillen tragen.**

Explosionen können zu Augenverletzungen führen.



Die unsachgemäße Verwendung von Elektrowerkzeugen und Zubehör kann zu Schäden an den Werkzeugen führen.

- **Lesen Sie vor der Verwendung des Ladegeräts alle Anweisungen und Vorsichtshinweise auf dem Ladegerät, dem Akku und dem Produkt.**

Beschädigte Werkzeuge können Verletzungen verursachen.

WICHTIGE SICHER-HEITSHINWEISE



Stromschlag- und Brandrisiko.

GEFAHR—UM DAS BRAND- ODER STROM-SCHLAGRISIKO ZU REDUZIEREN, LESEN SIE SORGFÄLTIG DIESE ANWEISUNGEN.

1. Dieses Handbuch enthält wichtige Sicherheits- und Bedienungshinweise für das Snap-on CTC772A/ CTCA772A/CTCEU772A/CTCJ772A Ladegerät.
2. Lesen Sie vor der Verwendung des Akkuladegeräts alle Anweisungen und Vorsichtshinweise auf dem Akkuladegerät, dem Akku und dem Produkt.
3. **VORSICHT** —Um das Verletzungsrisiko zu verringern, laden Sie nur wiederaufladbare Akkus vom Typ CTB8172BK/CTB8174 . Andere Arten von Akkus können platzen und Verletzungen und Schäden hervorrufen.
4. Das Ladegerät darf weder Regen, Feuchtigkeit noch Schnee ausgesetzt werden.
5. Die Verwendung eines Adapters, der nicht vom Hersteller des Ladegeräts empfohlen oder verkauft wird, kann zu Brand-, Stromschlag- oder Verletzungsrisiko führen.
6. Um das Risiko von Schäden am Kabel zu reduzieren, ziehen Sie am Stecker statt am Kabel, um das Ladegerät vom Netz zu trennen.
7. Stellen Sie sicher, dass auf das Kabel nicht getreten oder darüber gestolpert werden kann oder dass es anderweitig beschädigt oder belastet werden kann.
8. Benutzen Sie das Ladegerät nicht mit einem beschädigten Kabel – ersetzen Sie es sofort.
   — Das Kabel für das CTC772A/CTCA772A/ CTCEU772A/CTCJ772A Ladegerät darf nur durch ein identisches Kabel ersetzt werden.
9. Benutzen Sie das Ladegerät nicht, wenn es einen harten Schlag erhalten hat, fallen gelassen wurde oder sonst wie beschädigt ist; bringen Sie es zu einem qualifizierten Servicetechniker.
10. Das Ladegerät nicht zerlegen. Wenden Sie sich an einen qualifizierten Servicetechniker, wenn eine Wartung oder Reparatur erforderlich ist. Falscher Zusammenbau kann zu einem Stromschlag- oder Brandrisiko führen.
11. Zur Verringerung des Stromschlagrisikos trennen Sie das Ladegerät vom Netz, bevor Sie Wartungs- oder Reinigungsarbeiten vornehmen. Durch Ausschalten der Bedienelemente wird dieses Risiko nicht verringert.

12. Dieses Gerät kann von Kindern ab 16 Jahren verwendet werden und von Personen mit reduzierten physischen, sensorischen oder geistigen Fähigkeiten oder mangels Erfahrung und Wissen, wenn sie eine angemessene Aufsicht oder ausführliche Anleitung zur sicheren Benutzung des Geräts erhalten und die damit verbundenen Gefahren verstehen.
13. Kinder dürfen mit dem Gerät nicht spielen. Reinigung und Wartung durch den Benutzer dürfen nicht von Kindern ohne Beaufsichtigung erfolgen.
14. Nicht wiederaufladbare Batterien dürfen nicht wieder aufgeladen werden.
15. Versuchen Sie niemals, zwei Ladegeräte miteinander zu verbinden.
16. Lassen Sie das Ladegerät von einem qualifizierten Techniker und ausschließlich mit identischen Ersatzteilen warten und reparieren. Hierdurch wird sichergestellt, dass die Sicherheit des Ladegeräts aufrechterhalten bleibt.
17. Den Standort des nächstgelegenen Snap-on Reparatur-Centers erfahren Sie telefonisch vom Snap-on Kundendienst unter +1-877-762-7664.
18. Um die Explosionsgefahr des Akkus zu verringern, befolgen Sie diese Anweisungen und die auf dem Akku markierten Hinweise.
19. Keinesfalls rauchen oder offene Funken oder Flammen in der Nähe des Akkus oder des Motors zulassen.
20. Niemals einen gefrorenen Akku aufladen.
21. Verwenden Sie das Ladegerät nicht in einem geschlossenen Bereich oder bei auf irgendeine Weise eingeschränkter Lüftung.
22. Verwenden Sie ein Verlängerungskabel nur, wenn es unbedingt notwendig ist. Wenn ein Verlängerungskabel verwendet werden muss, stellen Sie sicher, dass:
    - — das Verlängerungskabel die gleiche Anzahl, Größe und Form der Kontaktstifte wie der Stecker am Ladegerät aufweist,
    - — das Verlängerungskabel korrekt verdrahtet ist und sich in einem einwandfreien elektrischen Zustand befindet.
    - — der Kabelquerschnitt groß genug für die Amperezahl des Ladegeräts ist, wie folgt

100-120-Volt-Ladegerät Kabellänge (Fuß)	**Leiterstärke (AWG)**
25 50 100	18 18 18
220-240-Volt-Ladegerät Kabellänge (m)	**Leiterstärke (mm)**
50 75	0,75 1,0

Empfohlene Länge des Verlängerungskabels

BEWAHREN SIE DIESE ANLEITUNG AUF

Funktionsbeschreibung

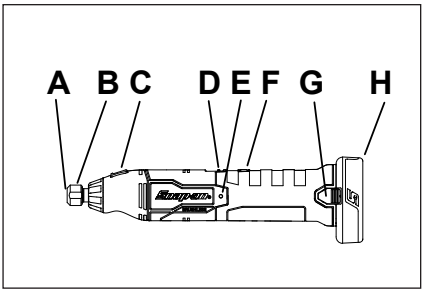

Abbildung 1: CGRS861

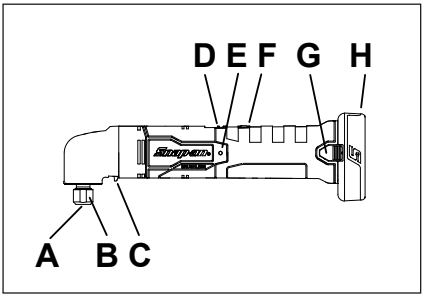

Abbildung 2: CGRR861

A – Spannzange
B – Spannmutter
C – Spindelarretierung
D – Ein/Aus-Schalter
E – Akkuanzeige
F – Drehzahlwähler
G – Entriegelungstaste
H – Akku

Technische Daten

Motorspannung ..... 14,4 V-

Maximaler Scheiben-/Bitdurchmesser .... 51 mm (2,0 in)

Nenndrehzahl.....
CGRS861.....10000-30000 U/min
CGRR861.....9500-28000 U/min

Gewicht mit Akku .....
CGRS861 .....0,77 kg
CGRR861.....1,00 kg

Länge.....
CGRS861.....290,0 mm
CGRR861.....290,0 mm

Betriebstemperatur
CGRS861/CGRR861 .....-20 °C bis 60 °C

Lagerungstemperatur
CGRS861/CGRR861 .....-20 °C bis 60 °C

Geräuschemission* (getestet nach EN 60745)
CGRS861 Schalldruckpegel (A).....74,7 dB
CGRS861 Unsicherheitsfaktor, K.....3,0 dB
CGRS861 Schallleistungspegel (A) .....85,7 dB
CGRS861 Unsicherheitsfaktor, K.....3,0 dB

CGRR861 Schalldruckpegel (A) .....74,7 dB
CGRR861 Unsicherheitsfaktor, K .....3,0 dB
CGRR861 Schallleistungspegel (A) .....85,7 dB
CGRR861 Unsicherheitsfaktor, K .....3,0 dB

Schwingungsemission* (getestet nach EN 60745)
CGRS861 Vibration.....8,34 m/s²
CGRS861 Unsicherheitsfaktor, K.....1,50 m/s²

CGRR861 Vibration.....14,8 m/s²
CGRR861 Unsicherheitsfaktor, K .....1,50 m/s²

**Die angegebenen Werte wurden in Labortests anhand der Standardnormen ermittelt und sind nicht ausreichend für eine Verwendung in Risikobeurteilungen. Die Werte, die an den einzelnen Arbeitsorten gemessen werden, können etwas höher liegen. Die Werte und das Verletzungsrisiko eines Einzelnen sind einzigartig und hängen von der Umgebung und Arbeitsweise des Benutzers, dem Arbeitsstück und dem Design der Workstation, sowie von der Zeit der Aussetzung und dem körperlichen Zustand des Benutzers ab.*

Snap-on *übernimmt keine Haftung für die Folgen der Verwendung der deklarierten Werte, anstelle von Werten, die die in einer individuellen Gefährdungsbeurteilung ermittelte tatsächliche Exposition in einer Arbeitsplatzsituation widerspiegeln, über die wir keinen Einfluss haben.*

Symbole

SYMBOLE	
	SIEHE BEDIENUNGSANLEITUNG
	AUGENSCHUTZ TRAGEN
	GEHÖRSCHUTZ TRAGEN
	VIBRATIONSGEFAHR
V	VOLT
⎓	GLEICHSTROM
n_0 xxx/min	LEERLAUFDREHZAHL
CE	CE-ZEICHEN
c UL us	KANADA - USA UNDERWRITERS LABORATORY
FC	FCC FEDERAL COMMUNICATIONS PROVISION
PS E	JAPAN ELEKTRISCHE SICHERHEIT TÜV RHEINLAND
	DOPPELISOLIERUNG
BFP	SCHUTZ GEGEN SPANNUNGSRÜCKSPEISUNG
RECYCLE 1.800.822.8837	AKKU SACHGERECHT ENTSORGEN
	NICHT IN DEN MÜLL WERFEN
BC	CALIFORNIA - TITLE 20 KONFORM

Technische Daten des Akkus

ACHTUNG

CTB6172 NICHT VERWENDEN

Typ
CTB8172BK/CTB8174..... Lithium-Ionen-Akku

Spannung
CTB8172BK/CTB8174.....
..... 14,4 V- (3,6 V x 4 Zellen)

Gewicht
CTB8172BK/CTB8174.....0,23 kg

Ladedauer
CTB8172BK .....~55 min
CTB8174.....~70 min

Lebensdauer
CTB8172BK/CTB8174.....1000 Zyklen
Hinweis: 1 Zyklus = 1 Aufladung + 1 Entladung

Kapazität
CTB8172BK .....2,0 Ah
CTB8174.....2,5 Ah

Entladetemperaturbereich
CTB8172BK/CTB8174.....-20 °C bis 60 °C

Technische Daten des Akku-Ladegeräts

Eingang
CTC772A/CTCA772A/CTCEU772A/CTCJ772A.....
.....100-240 V~, 50/60 Hz

Ausgang
Alle Modelle .....3,0 A

Weight
Alle Modelle .....0,52 kg

Ladetemperaturbereich
CTB8172BK/CTB8174..... 0 °C bis 45 °C

ACHTUNG

NICHT DIE LÜFTUNGSÖFFNUNGEN BLOCKIEREN

Anwendung

Die Snap-on CGRS861/CGRR861 Geradschleifmaschine eignet sich ideal für viele Kfz- und industrielle Hochgeschwindigkeitsschleifarbeiten. Durch Verwendung verschiedener Snap-on 1/8", 1/4", 3mm oder 6mm Schleifzubehörteile mit einer Nenndrehzahl von mindestens 30.000 U/min kann die Schleifmaschine bei der Endbearbeitung von Gesenken und Metallformen, beim Glätten und Formen von Blech und Gusseisen, bei der Schweißnahtbearbeitung und anderen Hochgeschwindigkeits-Polier- und -Schleifanwendungen eingesetzt werden.

Bedienung

1/8", 1/4", 3 mm, 6 mm Spannzangen

Die Spannzange der Geradschleifmaschine ist für die Aufnahme von Zubehör mit 1/8", 1/4", 3 mm oder 6 mm Schaft vorgesehen. Entfernen Sie die Spannmutter und setzen Sie die entsprechende Spannzange in die Spindel ein.

Auswählen der Drehzahl

WICHTIG

Achten Sie darauf, dass das Werkzeug zunächst vollständig stoppt, bevor die Drehzahl geändert wird. Andernfalls kann das Getriebe beschädigt werden.

Unabhängig von der Drehzahleinstellung muss die Nenndrehzahl des Zubehörs mindestens gleich der maximalen Drehzahl sein, die auf dem Elektrowerkzeug angegeben ist. Die Funktion für variable Drehzahlen Ihres Werkzeugs ermöglicht Ihnen die Auswahl von Drehzahlbereichen entsprechend der Anwendung und dem verwendeten Zubehör. Die Drehzahl wird durch Drehen des Drehzahlwählers eingestellt. Die Drehzahl ist variabel von „1" bis „7". Stellen Sie den Drehzahlwähler auf „1" für die niedrigste Drehzahl. Stellen Sie den Drehzahlwähler auf „7" für die höchste Drehzahl.

Betriebsart	U/min	
	CGRS861	CGRR861
	Geradschleifer	Winkelschleifer
1	11.000	10.500
2	13.000	12.500
3	18.000	17.000
4	21.000	20.000
5	25.000	24.000
6	28.000	26.500
7	30.000	28.000

Akkuanzeige

Das Werkzeug ist mit einer Akkuanzeige ausgestattet, die den Ladezustand des Akkus anzeigt. Sie befindet sich auf der linken Seite des Werkzeugs oben am Griff. Eine runde Drei-Farben-LED wechselt die Farbe je nach Ladezustand. Die Anzeige wird bei jeder Betätigung des Auslösers für drei Sekunden aktiviert. Die Farben haben folgende Bedeutung:

- LED IST GRÜN – Akku ist zwischen 40 % und 100 % geladen
- LED IST GELB – Akku ist zwischen 25 % und 40 % geladen

- LED IST ROT – Akku ist zwischen 0 % und 25 % geladen
- LED BLINKT ROT – Akku muss sofort aufgeladen werden

Überlastung

Wenn das Werkzeug aus irgendeinem Grund überlastet ist, wird es von der internen Elektronik abgeschaltet. Diese Sicherheitsfunktion schützt das Werkzeug und den Akku vor Beschädigung durch Unterspannung, Übertemperatur oder Überstrom. Schalten Sie die Schleifmaschine aus, bis sie ausreichend abgekühlt ist.

— Wird das Werkzeug einer starken Dauerbelastung ausgesetzt, kann die maximal zulässige Temperatur des Schalters oder des Akkus erreicht werden, und das Werkzeug wird vorübergehend abgeschaltet. Ein überhitztes Werkzeug kühlt sich in ca. 1 Minute ab. Ein überhitzter Akku kann über 15 Minuten benötigen, um sich abzukühlen. Wenn dieser Zustand eintritt, muss der Akku in der Regel sehr bald aufgeladen werden. Es empfiehlt sich, einen anderen Akku zu verwenden, um die Arbeit zu beenden. Hinweis: Am Ladegerät blinkt eine gelbe LED, bis der Akku ausreichend abgekühlt ist und das Aufladen beginnt. Ein kaltes Werkzeug (weniger als -20 ºC) muss eventuell einige Sekunden ohne Last betrieben werden, um den Akku aufzuwärmen.

Einsetzen- und Entfernen von Schleifzubehör

1. ZULÄSSIGE BIT-TYPEN FÜR DIESES WERKZEUG: Schleifbits, Schleifwalzen, Drahtbürsten, Polierkissen, Schnitz- und Trennschleifscheiben mit einem Durchmesser von 51 mm (2 in).
2. Nehmen Sie den Akku heraus
3. Führen Sie den Schaft des Schleifzubehörs mindestens zur Hälfte der Länge des Zubehörschafts in die Spindel ein.
4. Verwenden Sie den mitgelieferten Schraubenschlüssel und schließen Sie die Spindelverriegelung, indem Sie den Knopf nach unten drücken. Ziehen Sie die Spannmutter fest auf der Spindel an. Vergewissern Sie sich, dass das Zubehör fest in der Spindel sitzt, bevor Sie das Werkzeug verwenden.

Allgemeine Verwendung

1. Testen Sie den Bit nach dem Einsetzen, indem Sie ihn 30 Sekunden lang rotieren lassen, bevor Sie ihn in Gebrauch nehmen.

⚠WARNING

Verwenden Sie keinesfalls einen Bit, der fallen gelassen wurde. Unwuchtiges oder beschädigtes Zubehör kann das Werkstück oder das Werkzeug beschädigen und Spannungen verursachen, die zum Ausfall des Bits führen können.

2. Verwenden Sie eine Klemme, einen Schraubstock oder ein anderes geeignetes Hilfsmittel zum Halten des Werkstücks, sodass Sie die Hände frei zur Kontrolle des Werkzeugs haben.

   Halten Sie das Werkzeug sicher mit den Händen.
3. Starten Sie das Werkzeug.
4. Zum Starten des Werkzeugs fassen Sie sicher den Griffbereich und schieben Sie den Schalter auf „I“.

   VORSICHT: Das Getriebe des CGRR861 (Winkel-)Schleifers ist kein Griffbereich. Greifen Sie das Werkzeug nicht in diesem Bereich, da er bei starkem Gebrauch heiß wird.
5. Lassen Sie den Bit auf volle Drehzahl kommen, bevor Sie mit der Arbeit beginnen.
6. Kontrollieren Sie den Andruck und den Oberflächenkontakt zwischen Werkzeug und Werkstück.
   Schlagen Sie das Zubehör niemals auf das Werkstück. Zu viel Druck führt zum Versagen des Zubehörs oder zur Verringerung der Drehzahl.
7. Zum Stoppen des Werkzeugs drücken Sie den Schalter auf „O“. Achten Sie darauf, dass das Werkzeug zunächst vollständig stoppt, bevor Sie das Werkzeug ablegen.

Bitpflege

Schützen Sie Bits vor:

— Nässe und hoher Luftfeuchtigkeit
— Lösungsmitteln
— Extremen Temperaturschwankungen
— Fallenlassen und Anstoßen

Lagern Sie Bits:

— Auf eine geordnete Weise, sodass sie entnommen werden können, ohne andere Bits zu stören oder zu beschädigen
— Zusammen mit ihren Sicherheitshinweisen

Bits dürfen NICHT fallen gelassen, gerollt oder angestoßen werden.

Entsorgen Sie Bits, die extremen Temperaturschwankungen ausgesetzt waren oder mit Lösungsmitteln oder Nässe in Berührung gekommen sind.

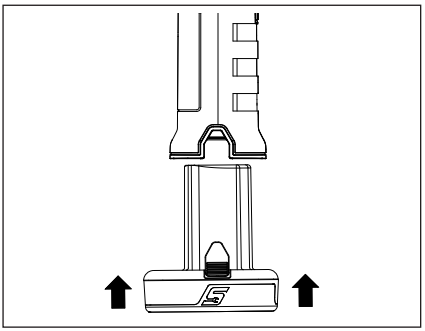

Abbildung 3: Das Einfügen des Batterie-Satzs

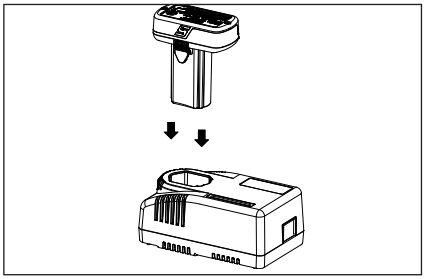

Abbildung 4: Einsetzen des Akkus in das Ladegerät

Aufladen des Akkus

1. Wenn das Ladegerät mit einem separaten Netzkabel geliefert wird, stecken Sie das Netzkabel in das Ladegerät.
2. Stecken Sie das andere Ende des Ladegeräts in die Netzsteckdose.
3. Legen Sie den Akku in das Ladegerät ein. Drücken Sie leicht auf den Akku, bis er einwandfrei sitzt. Das Ladegerät verfügt über eine 4-LED-Akkuanzeige, die den Ladezustand bei 25 %, 50 %, 75 % und 100 % anzeigt. Wenn der Akku Kontakt bekommt, blinken alle 4 grünen LEDs auf der Akkuanzeige des Ladegeräts zweimal auf. Anschließend läuft das Ladegerät durch die 4 LEDs und stoppt an der einen grün blinkenden LED, die den Ladezustand des Akkus und den Ladevorgang anzeigt.
4. Das Ladegerät kann zur Sicherheit durch bestimmte integrierte Schutzschaltungen gesperrt werden. Wenn keine Lade-LED leuchtet, entfernen Sie den Akku und trennen Sie das Ladegerät 10 Minuten lang vom Netz. Schließen Sie das Ladegerät wieder an und setzen Sie einen Akku ein, von dem Sie wissen, dass er in Ordnung ist. Wenn keine LED aufleuchtet, ist das Ladegerät defekt und muss ersetzt werden.
5. Das Ladegerät nimmt keine Aufladung vor, wenn der Akku zu heiß oder zu kalt ist. Das Ladegerät zeigt eine gelb blinkende LED und wartet, bis die Temperatur des Akkus zwischen 0 °C und 45 °C liegt, um dann mit der Schnellaufladung zu beginnen.
6. Die Standard-Schnellaufladung dauert 30 Minuten. Das Ladegerät kann auch länger als 30 Minuten benötigen. Der Ladevorgang dauert möglicherweise länger, wenn der Akku längere Zeit in einem niedrigen Ladezustand gelassen wurde. Nach Abschluss des Ladevorgangs leuchten alle 4 LEDs grün.
7. Eine rot blinkende LED bedeutet, dass der Akku fehlerhaft ist; in diesem Fall erfolgt keine Aufladung. Nehmen Sie den Akku aus dem Ladegerät heraus und ersetzen Sie ihn.

Akku

Akku-Schutzeinrichtungen

Um die Leistung und Lebensdauer des Akkus zu maximieren, wird der Lithium-Ionen-Akku durch Sicherheitsschaltungen im Werkzeug und im Ladegerät geschützt. Diese überwachen die Akkuspannung, die Entlade-/Ladestromstärke und die Temperatur. Näheres finden Sie im Abschnitt „Überlastung“ in diesem Handbuch.

Betrieb bei kaltem Wetter

Der Lithium-Ionen-Akku kann bei tiefen Temperaturen bis zu -20 °C verwendet werden. Wenn der Akku sehr kalt ist, lassen Sie das Werkzeug ohne Last laufen, um den Akku aufzuwärmen. Anschließend können Sie das Werkzeug normal verwenden.

Betrieb bei heißem Wetter

Wenn die Temperatur des Lithium-Ionen-Akkus 70 °C erreicht, schaltet die Schutzschaltung den Akku ab und die 2 weißen LEDs am Werkzeug blinken. Wenn sich der Akku abgekühlt hat, nimmt das Werkzeug den normalen Betrieb wieder auf.

Aufbewahrung

Setzen Sie den Akku weder Regen noch Wasser aus; dies könnte den Akku beschädigen.

Laden Sie den Akku vor der Einlagerung vollständig auf. Für optimale Lebensdauer lagern Sie alle Lithium-Ionen-Akkus bei Raumtemperatur von Feuchtigkeit entfernt. Akkus können durch lange Aufbewahrung bei hohen Temperaturen ihre Kapazität dauerhaft verlieren.

⚠ ACHTUNG

- **Bei unsachgemäßem Gebrauch des Akkus kann Flüssigkeit austreten; Kontakt mit dieser Flüssigkeit muss vermieden werden. Bei versehentlichem Kontakt mit der Flüssigkeit muss die betroffene Stelle mit reichlich Wasser gewaschen werden. Wenn die Flüssigkeit mit den Augen in Kontakt kommt, muss zusätzlich ein Arzt aufgesucht werden.** *Die aus dem Akku austretende Flüssigkeit kann zu Reizungen oder Verbrennungen führen.*
- **Verwenden Sie keine beschädigten oder modifizierten AKKUS oder Werkzeuge.** *Beschädigte oder modifizierte Akkus können unvorhersehbares Verhalten zeigen und eine Brand-, EXPLOSIONS- oder Verletzungsgefahr darstellen.*
- **Setzen Sie den AKKU oder das Werkzeug keinem Feuer oder übermäßigen Temperaturen aus.** *Die Einwirkung von Feuer oder Temperaturen über 130°C (265°F) kann zu einer Explosion führen.*

- **Befolgen Sie alle Anweisungen zum Laden und laden Sie den AKKU oder das Werkzeug nicht außerhalb des in der Anleitung angegebenen Temperaturbereichs.** *Unsachgemäßes Laden oder Temperaturen außerhalb des angegebenen Bereichs können den AKKU beschädigen und die Brandgefahr erhöhen.*
- **Niemals beschädigte AKKUS warten.** *AKKUS sollten nur vom Hersteller oder von autorisierten Serviceanbietern durchgeführt werden.*

Pflege

Wartung

Die Wartung eines Werkzeugs erfordert größte Sorgfalt und Fachkenntnisse. Daher sollte die Wartung nur durch einen qualifizierten Servicetechniker erfolgen.

- Überprüfen Sie das Werkzeug vor dem Gebrauch stets auf beschädigte Teile.
- Beschädigte Teile müssen vor dem Gebrauch des Werkzeugs ersetzt oder repariert werden. Prüfen Sie die Ausrichtung von beweglichen Teilen. Durch Festsitzen von bewegten oder defekten Teilen kann sich der Betrieb ändern.
- Lassen Sie beschädigte Teile ordnungsgemäß von einem autorisierten Service-Center ersetzen oder reparieren.
- Verwenden Sie das Werkzeug nicht, wenn es durch den Schalter nicht ein- und ausgeschaltet werden kann.
- Werkzeuge müssen gepflegt werden. Halten Sie Werkzeuge trocken, sauber und frei von Öl und Fett für bessere und sicherere Leistung.
- Den Standort des nächstgelegenen ***Snap-on*** Reparatur-Centers erfahren Sie telefonisch vom ***Snap-on*** Kundendienst unter +1-877-762-7664.

(Nur Nordamerika)
Northern Repair Center
3011 E Route 176
Crystal Lake IL 60014

(Außerhalb Nordamerikas)
Siehe Adresse in der Konformitätserklärung

- Beim Aufladen oder Entladen eines Lithium-Ionen-Akkus über einen kurzen Zeitraum erhöht sich die Innentemperatur des Akkus stark. Das ist normal.
- Unter idealen Bedingungen beträgt die nutzbare Lebensdauer eines Lithium-Ionen-Akkus rund 1000 Lade-/Entladezyklen. Unsachgemäße Pflege und Wartung verkürzt die Lebensdauer des Akkus und die Zeitspanne, in der der Akku die Ladung halten kann.
- Verwenden Sie den Akku nur mit Snap-on Ladegeräten, die für Akkus der Serie CTB vorgesehen sind.
- Vermeiden Sie Kurzschlüsse des Akkus. Durch den hohen Entladestrom könnte der Akku bleibenden Schaden erleiden.

⚠ ACHTUNG

- **Trennen Sie das Ladegerät vor dem Auseinandernehmen vom Stromnetz.**
- **Nehmen Sie den Akku vor dem Auseinandernehmen aus dem Werkzeug heraus. Ein Kurzschluss des Akkus kann zu Brand oder Verletzungen führen.**
- **Verwenden Sie eine Sicherheitsausrüstung. Tragen Sie immer einen Augenschutz.**

Snap-on

CE



CGRS861/CGRR861 IT

Smerigliatrice a batteria

Avvisi cautelari

La ***Snap-on*** Tools Company offre avvisi cautelari per situazioni che possono ragionevolmente verificarsi durante l'utilizzo, la manutenzione o le riparazioni degli utensili a batteria. Spetta agli operatori e ai tecnici che si occupano della manutenzione tenersi al corrente delle procedure, degli utensili e dei materiali utilizzati, nonché verificare che le procedure, gli utensili e i materiali non compromettano la propria sicurezza, quella delle altre persone presenti nell'area di lavoro o la funzionalità dell'utensile stesso.

Avvertenze cautelari generali sull'utilizzo di elettroutensili

⚠AVVERTENZE

Leggere tutte le avvertenze di sicurezza e le istruzioni.

La mancata osservanza delle avvertenze e delle istruzioni può causare scosse elettriche, incendi e/o gravi infortuni.

CONSERVARE TUTTE LE AVVERTENZE E LE ISTRUZIONI IN UN LUOGO DI FACILE ACCESSO

Il termine "elettroutensile" contenuto nelle avvertenze si riferisce agli utensili alimentati via filo da una presa elettrica e a quelli senza filo alimentati a batteria.

Sicurezza dell'area di lavoro

- **Tenere l'area di lavoro pulita e bene illuminata.** *Zone buie e in disordine accrescono la probabilità di incidenti.*
- **Non utilizzare elettroutensili in atmosfere esplosive come, ad esempio, in presenza di liquidi, gas o polveri infiammabili.** *Gli elettroutensili provocano scintille che in alcuni casi potrebbero incendiare polvere o fumi.*
- **Tenere lontano gli estranei e soprattutto i bambini mentre si utilizzano gli elettroutensili.** *Se ci si distrae, si potrebbe perdere il controllo dell'utensile.*

Sicurezza elettrica

- **Le spine degli elettroutensili devono essere compatibili con le prese di corrente. Non modificare mai le spine originali. Non utilizzare adattatori quando si usano elettroutensili con messa a terra.** *L'impiego di spine non modificate e delle corrispondenti prese di corrente riduce il rischio di scosse elettriche.*
- **Evitare il contatto tra il corpo e superfici dotate di messa a terra come ad esempio tubi, termosifoni, cucine e frigoriferi.** *Il rischio di scossa elettrica aumenta se il corpo dell'operatore si trova a contatto con la messa a terra.*
- **Non esporre gli elettroutensili alla pioggia o all'umidità.** *L'eventuale penetrazione di acqua all'interno di un elettroutensile aumenta il rischio di scosse elettriche.*
- **Non usare il cavo elettrico in modo inappropriato. Non utilizzare mai il cavo elettrico per il trasporto dell'utensile o per staccare lo strumento dalla presa. Tenere il cavo elettrico lontano da fonti di calore, olio, spigoli o parti in movimento.** *Cavi danneggiati o aggrovigliati aumentano il rischio di scosse elettriche.*
- **Quando l'elettroutensile viene utilizzato in ambienti esterni, si consiglia di usare una prolunga adatta a quello scopo.** *L'impiego di un cavo elettrico appropriato negli ambienti esterni riduce il rischio di scosse elettriche.*
- **Qualora fosse inevitabile l'uso di un elettroutensile in un luogo umido, usare un interruttore differenziale sul circuito di alimentazione.** *L'uso di un interruttore differenziale riduce il pericolo di scosse elettriche.*

AUSTRALIA/NUOVA ZELANDA

- **Se occorre assolutamente impiegare un utensile a motore in un luogo umido, utilizzare un interruttore differenziale (RCD).** *L'uso di un interruttore RCD riduce i rischi di scosse elettriche.*

Sicurezza personale

- **Rimanere sempre attenti e concentrati e agire in modo sensato e prudente ogni volta che si utilizzano degli elettroutensili. Non usare un elettroutensile quando si è stanchi o sotto l'influenza di sostanze stupefacenti, bevande alcoliche o farmaci.** *Quando si usano elettroutensili, anche un solo attimo di distrazione potrebbe causare gravi infortuni.*
- **Usare indumenti di protezione personale. Indossare sempre occhiali di protezione.** *Indumenti di protezione personale come maschere antipolvere, scarpe di sicurezza antiscivolo, elmetti rigidi o cuffie fonoassorbenti utilizzati in condizioni appropriate riducono il rischio di infortuni.*
- **Evitare azionamenti accidentali. Accertarsi che l'interruttore sia su "OFF" (SPENTO) prima di collegare l'elettroutensile all'alimentazione e/o alla batteria, impugnarlo o trasportarlo.** *Trasportando l'elettroutensile con il dito sull'interruttore di accensione o collegando la spina con l'interruttore su "ON" (ACCESO) si innalza il rischio d'infortunio.*
- **Rimuovere eventuali chiavi di regolazione o di altro tipo prima di avviare l'elettroutensile.** *Un qualsiasi utensile rimasto attaccato ad una parte in movimento dell'elettroutensile potrebbe provocare infortuni.*
- **Non sporgersi. Tenere sempre una giusta posizione e di equilibrio.** *In questo modo è possibile avere un controllo migliore dell'utensile in caso di contraccolpi improvvisi.*
- **Indossare indumenti appropriati. Non indossare gioielli o indumenti troppo larghi. Tenere i capelli, gli indumenti e i guanti lontano dalle parti in movimento.** *Indumenti larghi, gioielli e capelli lunghi possono impigliarsi nelle parti in movimento.*
- **Qualora vengano forniti dispositivi per l'aspirazione di polveri e rifiuti, assicurarsi di usarli in maniera corretta.** *L'uso di un contenitore per la raccolta della polvere può ridurre i rischi connessi.*

Uso e manutenzione dell'elettroutensile

- **Non forzare mai l'elettroutensile. Usare l'elettroutensile adatto per il lavoro da eseguire.** *L'elettroutensile funzionerà meglio e sarà più sicuro se impiegato alla velocità per cui è stato progettato.*
- **Non utilizzare l'elettroutensile se non può essere acceso e spento mediante l'interruttore.** *Tutti gli elettroutensili non controllabili con l'interruttore di accensione sono pericolosi e vanno, quindi, riparati.*
- **Staccare la spina dalla presa e/o la batteria dall'elettroutensile prima di eseguire regolazioni, cambi di accessori o prima di conservarli a fine lavoro.** *Queste misure di sicurezza preventive riducono il rischio di un'imprevista accensione dell'elettroutensile.*
- **Riporre gli elettroutensili inutilizzati fuori della portata dei bambini e non permetterne l'uso a chi non ha familiarità con elettroutensili o non conosce le istruzioni per il funzionamento dell'elettroutensile.** *Gli elettroutensili sono pericolosi se usati da persone inesperte.*
- **Eseguire la manutenzione degli elettroutensili. Verificare che non vi siano allineamenti non corretti o inceppamenti delle parti in movimento, guasti o rotture di parti e qualsiasi altra condizione che potrebbe compromettere l'uso dell'elettroutensile. Nel caso in cui l'elettroutensile fosse danneggiato, ripararlo prima di utilizzarlo di nuovo.** *Molto spesso, gli incidenti sono causati da elettroutensili non sottoposti a una regolare manutenzione.*
- **Mantenere ben puliti e affilati gli utensili da taglio.** *Gli utensili da taglio sottoposti a regolare manutenzione e con lame sempre affilate sono meno soggetti a impigliarsi nei materiali e più facili da controllare.*
- **Usare l'elettroutensile, gli accessori, le punte, ecc. secondo queste istruzioni, tenendo presenti le condizioni di lavoro e il lavoro da eseguire.** *L'impiego dell'elettroutensile per operazioni diverse da quelle previste potrebbe dare luogo a situazioni pericolose.*

Uso e manutenzione degli utensili a batteria

- **Per la ricarica, utilizzare solo il caricabatteria specificato dal produttore.** *Un caricabatteria adatto a un certo tipo di batteria potrebbe creare rischi di incendio se usato con batterie diverse.*
- **Utilizzare gli elettroutensili esclusivamente con le batterie specificate.** *L'impiego di batterie diverse potrebbe provocare il rischio di infortuni o di incendi.*
- **Se non utilizzata, la batteria va tenuta lontano da oggetti metallici come graffette fermacarte, monete, chiavi, chiodi, viti o altri piccoli oggetti di metallo che potrebbero causare un contatto tra i terminali.** *Un corto circuito tra i terminali della batteria potrebbe provocare ustioni o un incendio.*

Assistenza

- **Fare eseguire gli interventi di assistenza sull'elettroutensile soltanto da personale qualificato, utilizzando esclusivamente ricambi originali.** *In tal modo si garantirà la sicurezza dell'utensile.*

Norme di sicurezza specifiche

- **Usare maniglie ausiliarie, se fornite con l'utensile.** *La perdita di controllo può causare infortuni.*
- **Questo elettroutensile è stato concepito per lavori di smerigliatura, carteggiatura, spazzolatura, lucidatura, sbavo o taglio. Leggere tutti gli avvisi di sicurezza, le istruzioni, le illustrazioni e le caratteristiche tecniche in dotazione.** *L'inosservanza delle istruzioni indicate in basso può causare rischi di scosse elettriche, incendio e/o infortuni gravi.*
- **Non utilizzare accessori che non siano stati appositamente approvati e collaudati dal costruttore dell'utensile.** *Il semplice fatto che l'accessorio monti sull'elettroutensile non è garanzia di un funzionamento sicuro.*

- **La VELOCITÀ NOMINALE di rotazione indicata per ciascun accessorio di smerigliatura deve essere almeno uguale a quella indicata sull'elettroutensile.** *In caso contrario, l'accessorio, ruotando a velocità più elevata, si potrebbe rompere o frantumare provocando il lancio di schegge.*
- **Il diametro esterno e lo spessore dell'accessorio utilizzato devono rientrare nei limiti indicati per l'elettroutensile.** *Accessori di dimensioni errate sono difficili da controllare.*
- **Il gambo dei dischi abrasivi, dei nastri abrasivi o di qualsiasi altro accessorio deve inserirsi perfettamente nel collare o nel mandrino dell'elettroutensile.** *Accessori con attacchi di dimensioni errate per l'elettroutensile creano sbilanciamenti e vibrazioni tali da renderne difficile il controllo.*
- **Il gambo dei DISCHI ABRASIVI CON SUPPORTO, di quelli da taglio, dei nastri abrasivi o degli accessori di altro tipo deve essere completamente inserito nel collare o nel mandrino.** *Nel caso il gambo non fosse ben fissato e/o sporgesse troppo dal disco, i DISCHI ABRASIVI CON SUPPORTO potrebbero allentarsi e schizzare via con violenza.*
- **Non utilizzare accessori danneggiati. Prima di ciascun utilizzo, controllare sempre che i dischi abrasivi non siano scheggiati o incrinati, che i nastri abrasivi non siano incrinati, sbrindellati o usurati eccessivamente e che le spazzole metalliche non abbiano setole instabili o incrinate. In caso di cadute accidentali, controllare sempre l'integrità dell'elettroutensile e dei suoi accessori e, nel caso, sostituirli. Dopo aver controllato ed installato un accessorio, posizionare se stessi e le persone presenti lontano dalla traiettoria di rotazione e far girare l'elettroutensile senza carico alla massima velocità.** *Normalmente, gli accessori danneggiati si frantumano durante questo collaudo.*
- **Indossare indumenti di protezione personale. Secondo il tipo di lavoro, utilizzare maschere, occhialini o visiere di protezione. Come necessario, indossare maschere anti polvere, cuffie di protezione delle orecchie, guanti e tute da meccanico in grado di fermare piccoli frammenti abrasivi e le eventuali schegge sparate dal pezzo in lavorazione.** *La protezione per gli occhi deve essere in grado di fermare i detriti vaganti provenienti dai vari tipi di lavoro. La maschera anti polvere o il respiratore devono essere in grado di filtrare le particelle generate dal lavoro svolto. L'esposizione a livelli intensi di rumorosità per periodi prolungati potrebbe danneggiare il sistema uditivo.*
- **Tenere le persone presenti a distanza di sicurezza dall'area di lavoro. Tutti coloro che si avvicinano all'area di lavoro devono indossare indumenti e attrezzature protettive.** *C'è il rischio che schegge e frammenti provenienti dal pezzo in lavorazione o da un accessorio difettoso schizzino via ben oltre le immediate vicinanze dell'area di lavoro.*
- **Durante i lavori con accessori da taglio, quando sussiste il rischio di tranciare fili nascosti o persino il cavo dell'utensile stesso, reggere l'elettroutensile soltanto dalla parte isolata della sua impugnatura**, *per proteggersi dal rischio di folgorazioni nel caso l'accessorio da taglio toccasse un filo "elettrificato" e trasmettesse così la corrente alle parti metalliche dell'elettroutensile.*
- **Al momento dell'avvio, impugnare sempre l'utensile con fermezza.** *La coppia di reazione del motore, generata nel momento dell'accelerazione, potrebbe provocare la contorsione dell'utensile.*
- **Quando possibile, utilizzare dei morsetti per immobilizzare il pezzo in lavorazione. Non tenere mai un pezzo in lavorazione piccolo con una mano mentre si usa l'utensile con l'altra.** *Usando morsetti per fissare un piccolo pezzo in lavorazione le mani saranno libere di controllare l'utensile. I materiali rotondi come tasselli, tubi e canaline, con la loro tendenza a ruotare durante il taglio, possono far schizzare la punta verso l'operatore.*
- **Mai riporre l'elettroutensile su qualsiasi superficie prima che l'accessorio non abbia smesso completamente di girare.** *In caso contrario, l'accessorio potrebbe impigliarsi sulla superficie stessa, facendo sfuggire l'elettroutensile dal controllo dell'operatore.*
- **Dopo la sostituzione delle punte o la modifica delle regolazioni, controllare che il dado del collare, il mandrino o i vari attacchi siano ben serrati**, *per evitare il rischio di reazioni improvvise che potrebbero far perdere il controllo dell'utensile e disintegrare i vari pezzi in rotazione scagliandoli violentemente.*
- **Non azionare l'elettroutensile quando lo si trasporta al proprio fianco.** *In caso contrario, l'accessorio ruotando potrebbe impigliarsi ai propri indumenti e causare l'infortunio dell'operatore.*
- **Pulire con regolarità le feritoie di ventilazione dell'elettroutensile.** *La ventola del motore aspira polvere mista a metallo che, una volta accumulatasi in abbondanza nel suo interno, potrebbe comportare rischi di folgorazione.*
- **Non utilizzare l'elettroutensile vicino a materiali combustibili.** *Eventuali scintille potrebbero innescare un incendio.*
- **Non utilizzare accessori che richiedono liquidi di raffreddamento.** *L'utilizzo di acqua o di altri liquidi potrebbe comportare rischi di folgorazione o di scosse elettriche.*

Contraccolpi e relative precauzioni

Per contraccolpo s'intende una reazione improvvisa che si verifica quando il disco rotante, il nastro della carta abrasiva, la spazzola o qualsiasi altro accessorio s'impigliano o incastrano. Bloccandosi improvvisamente, l'accessorio genera una forza incontrollata di direzione opposta a quella originaria di rotazione dell'utensile.

Ad esempio, nel caso il disco abrasivo si andasse ad incastrare sul pezzo in lavorazione, il suo bordo al momento del contatto potrebbe impigliarsi nella superficie del materiale e provocare il salto o la fuoriuscita del disco stesso. Infatti, secondo il movimento di rotazione al momento dell'impiglio, il disco potrebbe colpire l'operatore o allontanarsi da lui. Non solo, ma in queste condizioni i dischi abrasivi potrebbero anche frantumarsi.

I contraccolpi derivano da un uso errato dell'elettroutensile e/o da procedure o da condizioni di lavoro errate, fattori che possono essere evitati seguendo le precauzioni elencate qui sotto.

- **Impugnare l'elettroutensile con fermezza e assumere una posizione anatomica tale da poter contrastare eventuali contraccolpi.** *Adottando le dovute precauzioni, l'operatore può controllare gli eventuali contraccolpi.*
- **Utilizzare una cautela maggiore quando si lavora su angoli, bordi affilati ecc. Evitare che l'accessorio rimbalzi o s'impigli.** *Gli angoli, i bordi affilati o rugosi tendono a impigliare l'accessorio facendo perdere il controllo dell'elettroutensile o provocando eventuali contraccolpi.*
- **Non usare mai una lama a sega dentata.** *Con questo tipo di lame, i contraccolpi e le reazioni meccaniche sono più frequenti.*
- **Inserire sempre la punta nel materiale nella stessa direzione di quella del bordo affilato che coincide con quella di fuoriuscita dal materiale (in pratica, nella stessa direzione di espulsione dei trucioli).** *Inserendo la punta nella direzione errata, il suo bordo affilato scavallerebbe dal pezzo in lavorazione e spingerebbe l'utensile nella direzione di avanzamento.*
- **Immobilizzare sempre con morsetti il pezzo in lavorazione durante l'utilizzo di lime circolari, dischi da taglio, frese ad alta velocità o al carburo di tungsteno.** *Questo tipo di dischi si impiglia facilmente quando si appiattisce leggermente al centro e può generare contraccolpi. Quando si impigliano, i dischi da taglio solitamente si spaccano. Le lime circolari e le frese ad alta velocità o al carburo di tungsteno scavallano e rendono l'utensile difficile da controllare.*

Precauzioni da adottare specificatamente per lavori di levigatura e fresatura

- **Utilizzare esclusivamente dischi raccomandati per l'elettroutensile e il tipo di lavoro. Ad esempio: non levigare con il lato di un dico da taglio.** *Dischi da taglio abrasivi sono concepiti per lavorare sui bordi, se forzati sui lati si potrebbero frantumare.*
- **Per mole abrasive coniche o cilindriche, utilizzare esclusivamente i modelli con gambo dotato di flangia di supporto integrale e di dimensioni corrette.** *Un gambo di misura corretta riduce il rischio di rotture.*
- **Non "inceppare" un disco da taglio né esercitare troppa pressione. Evitare di fare tagli troppo profondi.** *Forzando eccessivamente, si aumenta il carico sul disco con una maggiore probabilità che si pieghi o impigli, rischiando così di generare contraccolpi o rotture.*
- **Non posizionare le mani di fianco o dietro il disco in rotazione.** *Anche se il disco stesse lavorando in direzione opposta alla propria mano, un eventuale contraccolpo potrebbe invertirne la direzione e spingere il disco e l'elettroutensile verso di sé.*
- **Se il disco è impigliato o incastrato o quando si interrompe il taglio per qualsiasi ragione, spegnere l'elettroutensile e tenerlo immobile fino al suo arresto completo. Non cercare mai di estrarre il disco da taglio dalla posizione di taglio quando sta ancora girando per evitare di generare un contraccolpo.** *Cercare di capire perché il disco si è impigliato o incastrato e correggere il problema.*
- **Non riprendere l'operazione di taglio su quel pezzo in lavorazione. Aspettare che il disco raggiunga la velocità stabilita e, con prudenza, riprendere il taglio.** *In caso contrario, il disco potrebbe bloccarsi, scavallare o generare un contraccolpo.*
- **Supportare pannelli e pezzi in lavorazione ingombranti per minimizzare il rischio che il disco si impigli o generi un contraccolpo. I materiali ingombranti tendono a incurvarsi sotto il loro stesso peso.** *Mettere supporti sotto il pezzo in lavorazione vicino alla linea di taglio e vicino all'altro bordo, su entrambi i lati del disco.*
- **Prestare maggiore attenzione durante i "tagli a incisione" su muri esistenti o altre superfici cieche.** *La sporgenza del disco potrebbe tranciare i tubi del gas o dell'acqua, fili elettrici o altri oggetti, causando così un contraccolpo.*

Precauzioni da adottare specificatamente per lavori di spazzolatura

- **Tenere presente che le setole metalliche schizzano comunque dalla spazzola anche durante il normale funzionamento. Non sovraccaricare le setole applicando una forza eccessiva sulla spazzola.** *Le setole metalliche sono in grado di penetrare facilmente negli indumenti leggeri e/o nella pelle.*
- **Prima di usarle, lasciar girare le spazzole per almeno un minuto alla velocità di lavoro. In quel frattempo, non permettere a nessuno di stare di fronte o di fianco alla spazzola.** *È normale che le setole instabili schizzino via in questa fase.*
- **Indirizzare i lanci dalla spazzola rotante lontano dalla propria persona.** *È possibile che durante l'uso delle spazzole, le piccole particelle e i minuscoli frammenti metallici delle setole lanciate ad alta velocità si vadano a conficcare sotto la pelle.*

Messaggi di sicurezza per Smerigliatrice a batteria

⚠AVVERTENZE



L'impiego non corretto di un utensile a motore e dei relativi accessori può provocarne la rottura.

- **Leggere attentamente le istruzioni prima di mettere in funzione un qualsiasi utensile a motore.**
- **Se l'utensile viene passato da una persona a un'altra, ad un neofita o a un utilizzatore inesperto, accertarsi che queste istruzioni vengano incluse.**
- **Non staccare le etichette. Sostituire tutte le etichette danneggiate.**

Gli utensili rotti o danneggiati possono causare infortuni.



Gli utensili a batteria possono generare scintille.

- **Non utilizzare elettroutensili in atmosfere esplosive come, ad esempio, in presenza di liquidi, gas o polveri infiammabili.**
- **Non lubrificare gli utensili con liquidi infiammabili o volatili come cherosene, benzina, diesel o carburante per aerei.**

Non usare in un'atmosfera esplosiva.



Rischio di contaminazione da polvere dannosa.

- **Indossare una maschera o un respiratore di tipo omologato quando si utilizzano utensili a motore che generano polvere.**
- **Alcune polveri create da smerigliatura, segatura, spianatura, trapanatura e altre attività effettuate con utensili a motore contengono sostanze chimiche che possono causare cancro, difetti congeniti o altri danni al sistema riproduttivo.**

L'inalazione di polvere dannosa può causare lesioni.



Gli utensili a motore possono sprigionare schegge o particelle vaganti durante l'impiego.

- **È necessario che l'operatore e le persone circostanti indossino appositi occhiali di sicurezza.**

Particelle vaganti o schegge possono causare lesioni agli occhi.



Gli utensili a motore sono fonte di rumore.

- **È necessario che l'operatore e le persone circostanti indossino cuffie fonoassorbenti.**

L'esposizione a livelli di rumorosità elevata per periodi prolungati può compromettere l'udito.



Gli utensili a motore tendono a vibrare.

- **Evitare l'esposizione prolungata alle vibrazioni o ai movimenti ripetitivi e non mantenere a lungo posizioni scomode.**
- **Interrompere l'uso dell'utensile se si avvertono disturbi, dolori o formicolii. Consultare un medico prima di riprendere l'uso dell'utensile.**
- **Non utilizzare l'utensile se vibra eccessivamente, se produce rumore insolito, se ha parti allentate oppure mostra un qualsiasi altro segno di usura.**
- **Se l'utensile si guasta, interrompere l'utilizzo e predisporre immediatamente la manutenzione e le riparazioni.**

L'esposizione prolungata alle vibrazioni, a movimenti ripetitivi e posizioni scomode può causare lesioni.

Durante l'uso, punte ed accessori potrebbero impigliarsi o bloccarsi.

- **Se la punta si incastra nel pezzo, rilasciare immediatamente il pulsante dell'interruttore, invertire la direzione di rotazione e premere lentamente il pulsante per far arretrare la punta.**
- **Attenzione ai contraccolpi causati dall'inceppamento della punta sotto sforzo perché il corpo dell'avvitatore tenderà a girarsi in direzione opposta a quella di rotazione della punta stessa.**

La reazione di torsione può causare infortuni.

Durante l'utilizzo, l'utensile può cambiare improvvisamente movimento o posizione.

- **Attenzione a movimenti improvvisi durante l'avviamento e l'utilizzo dell'utensile.**
- **Mantenere una presa sicura.**
- **Prevedere la forza di reazione. Modificare la propria posizione e tenere saldamente l'utensile.**
- **Osservare la posizione del meccanismo di inversione di rotazione prima di utilizzare l'utensile e conoscerne la direzione di rotazione quando si preme il grilletto.**

Cambiamenti improvvisi di movimento o di posizione possono causare infortuni.



Parti del corpo o indumenti possono impigliarsi nell'utensile.

- **Tenere le parti del corpo lontane dai componenti rotanti.**
- **Indossare cuffie che contengano i capelli lunghi.**
- **Tenere l'impugnatura asciutta, pulita e priva di olio e grasso.**
- **Non bloccare o fissare con nastro adesivo l'interruttore nella posizione ON (ACCESO).**
- **Rimuovere la batteria prima di cambiare gli accessori.**

Esiste il rischio di infortuni se si rimane impigliati nell'utensile.

L'uso di punte o accessori non adatti o danneggiati può provocare schegge vaganti.

- **Non utilizzare punte o accessori scheggiati, incrinati o danneggiati.**
- **Usare punte e accessori realizzati per una velocità di rotazione (giri/minuto) adeguata all'utensile (specifica per il prodotto) o superiore.**
- **Prima di utilizzare l'utensile, serrare bene le punte e gli accessori nel mandrino.**

Particelle vaganti o schegge possono causare lesioni agli occhi.

Evitare il contatto con i bordi affilati delle punte e degli accessori.

- **Tenersi lontano dai lati taglienti della punta e dei relativi accessori.**
- **Maneggiare con cura i bordi taglienti o affilati delle punte e dei relativi accessori.**
- **Rimuovere la punta dall'utensile prima di pulirla o affilarla.**

Il contatto con il bordo affilato della punta o dell'accessorio può causare infortuni.

Avvisi cautelari sulla batteria

⚠AVVERTENZE



Rischio di esplosione o incendio.

- **Non conservare l'utensile e la batteria in luoghi in cui la temperatura può raggiungere o superare i 49°C.**
- **I caricabatteria CTC772A/CTCA772A/CTCEU772A/CTCJ772A non funzionano a temperature inferiori a 0°C o superiori a 45°C.**
- **Non incenerire la batteria, anche se gravemente danneggiata o completamente scarica. A contatto con il fuoco, la batteria potrebbe esplodere.**
- **Dopo avere estratto la batteria, coprire i terminali con nastro adesivo per impieghi gravosi.**
- **Non tentare di distruggere o smontare la batteria né di rimuovere i suoi componenti.**
- **Non ricaricare la batteria usando un gruppo elettrogeno o un alimentatore a corrente continua.**
- **Ricaricare la batteria in un'area ben ventilata.**

Fiamme o esplosioni possono provocare infortuni.



Rischio di scosse elettriche.

- **Non smontare la batteria.**
- **Non provocare cortocircuiti alla batteria.**
- **Caricare la batteria solo con il caricabatteria Snap-on indicato per quel tipo di batterie.**
- **Staccare la batteria se non viene utilizzata, prima di effettuare la manutenzione e quando vengono sostituiti gli accessori.**
- **Non ricaricare la batteria usando un gruppo elettrogeno o un alimentatore a corrente continua.**

Scosse elettriche o incendi possono causare infortuni.



Rischio di ustioni.

- **In condizioni di uso o temperature estreme, la batteria può perdere liquido.**
- **In condizioni di utilizzo inappropriato, la batteria potrebbe emettere del liquido; attenzione a non toccarlo. In caso di contatto accidentale, sciacquare subito con acqua. Consultare immediatamente il medico, se il liquido viene a contatto con gli occhi.**

Il liquido emesso dalla batteria potrebbe causare irritazioni e ustioni.

- **Prima di inserire la batteria, verificare che l'interruttore si trovi su OFF (SPENTO).**

L'inserimento della batteria in elettroutensili con l'interruttore posizionato su ON (ACCESO) aumenta il rischio di incidenti.

- **Non mettere in tasca la batteria inutilizzata.**

Perdite dalla batteria o scintille potrebbero causare ustioni o anche un incendio.



Rischio di cortocircuito e incendio.

- **Non provocare cortocircuiti alle batterie.**
- **Non toccare i terminali con nessun tipo di materiale conduttore.**
- **Evitare di riporre la batteria insieme a materiali conduttori come chiodi, viti, monete e altri oggetti di metallo.**
- **Non trasportare il caricabatteria in grembiuli o tasche che contengono oggetti conduttori.**

Il cortocircuito può provocare un incendio o gravi ustioni.

Norme cautelari per lo smaltimento delle batterie esaurite



Il sigillo ***RBRC***™ sulla batteria agli ioni di litio impiegata nel presente prodotto indica che la ***Snap-on*** partecipa volontariamente al programma per la raccolta e il riciclaggio delle batterie esaurite.

La partecipazione della ***Snap-on*** a questo programma è coerente con il continuo impegno della società per la protezione dell'ambiente e per la conservazione delle risorse naturali.

Direttive FCC

Questo dispositivo è conforme all'art. 15, comma B delle direttive FCC. Il suo utilizzo è soggetto alle seguenti due condizioni:

1. **Non deve generare interferenze pericolose, e**
2. **Deve assorbire qualsiasi tipo di interferenze, comprese quelle che potrebbero causarne un funzionamento imprevisto.**

⚠AVVERTENZE



Rischio di esplosione o incendio.

- **Non gettare le batterie usate! Per riciclare la batteria, restituirla a un centro di riparazioni *Snap-on* autorizzato.**

Fiamme o esplosioni possono provocare infortuni.



Rischio di incendio.

- **Non tentare di smontare la batteria o di rimuovere eventuali sporgenze dai terminali.**
- **Al fine di evitare cortocircuiti, prima del riciclaggio proteggere i terminali esposti con nastro isolante per impieghi gravosi.**

Gli incendi possono provocare infortuni.

Avvisi cautelari per il caricabatteria

⚠AVVERTENZE



Rischio di cortocircuito o incendio.

- **Non inserire la batteria nel caricabatteria se si notano incrinature o danni all'involucro.**

Scosse elettriche e incendi possono provocare infortuni.

- **Per ridurre il pericolo di scossa elettrica, questo cavo (nella versione per gli USA) è munito di spina polarizzata (una lamella è più larga dell'altra). Vale a dire che la spina può essere inserita in una presa polarizzata in una sola direzione. Se la spina non si inserisce a fondo nella presa, provare a girarla; se ancora non si inserisce, rivolgersi a un elettricista qualificato per installare la presa adatta. Non cambiare in alcun modo la spina.**
- **Usare il caricabatteria CTC772A/CTCA772A/ CTCEU772A/CTCJ772A olo con le batterie ricaricabili CTB8172BK/CTB8174 ; altri tipi di batterie potrebbero esplodere, causando infortuni e danni.**
- **In condizioni di utilizzo inappropriato, la batteria potrebbe emettere del liquido; attenzione a non toccarlo. In caso di contatto accidentale, sciacquare subito con acqua. Consultare immediatamente il medico, se il liquido viene a contatto con gli occhi.**

Il liquido emesso dalla batteria potrebbe causare irritazioni e ustioni.

- **Non provare mai a collegare due caricabatteria insieme.**
- **Non esporre il caricabatteria a pioggia o neve.**
- **Al momento di staccare il caricabatteria, tirare il cavo elettrico dalla spina per estrarlo dalla presa.**
- **Attenzione a non calpestare il cavo elettrico, a non inciamparvi, a non danneggiarlo o a non tirarlo eccessivamente.**



Rischio di esplosione.

- **È necessario che l'operatore e le persone circostanti indossino occhiali di protezione.**

L'esplosione potrebbe provocare lesioni agli occhi.



L'impiego non corretto di un utensile a motore e dei relativi accessori può provocarne la rottura.

- **Prima di utilizzare il caricabatteria, leggere attentamente le istruzioni per l'uso e le avvertenze che si trovano sul caricabatteria, la batteria e il prodotto che utilizza la batteria stessa.**

Gli utensili rotti o danneggiati possono causare infortuni.

ISTRUZIONI CAUTELARI IMPORTANTI



Rischio di cortocircuito o incendio.

PERICOLO—PER RIDURRE IL RISCHIO DI INCENDIO O DI SCOSSE ELETTRICHE, SEGUIRE ATTENTAMENTE QUESTE ISTRUZIONI.

1. Questo manuale contiene importanti istruzioni sulla sicurezza e sul funzionamento dei caricabatteria Snap-on CTC772A/CTCA772A/CTCEU772A/CTCJ772A .
2. Prima di usare il caricabatteria, leggere attentamente tutte le istruzioni e le avvertenze che si trovano sulla batteria, sul caricabatteria e sul prodotto che utilizza la batteria stessa.
3. **ATTENZIONE**—Per ridurre i rischi d'infortunio, usare solo con le batterie ricaricabili tipo CTB8172BK/CTB8174 . La ricarica di altri tipi di batterie può causare scoppi, che a loro volta possono provocare infortuni e danni.
4. Non esporre il caricabatteria a pioggia, umidità o neve.
5. L'uso di accessori non raccomandati o non venduti dal produttore del caricabatteria comporta pericoli di incendio, di scossa elettrica o di infortunio.
6. Per ridurre il rischio di danni al cavo, tirare dalla spina anziché dal cavo stesso quando si scollega il caricabatteria dalla presa di corrente.
7. Accertarsi che il cavo sia posizionato in modo da non essere calpestato, da non inciamparvi e da non essere altrimenti soggetto a danni o abusi.
8. Non usare il caricabatteria se il cavo è danneggiato; sostituirlo subito.
   — Il cavo elettrico dei caricabatteria CTC772A/CTCA772A/CTCEU772A/CTCJ772A va sostituito con uno identico.
9. Non usare il caricabatteria se ha subito un urto violento, se è caduto o se è stato altrimenti danneggiato. Rivolgersi a un tecnico qualificato addetto alla manutenzione.
10. Non smontare il caricabatteria. Se occorre assistenza o manutenzione rivolgersi a un tecnico qualificato. Un montaggio non corretto può provocare scossa elettrica o incendio.
11. Per ridurre il pericolo di scossa elettrica, staccare il caricabatteria dall'alimentazione prima di eseguire qualsiasi operazione di manutenzione o pulizia. Disattivare i comandi non basta a prevenire questo pericolo.
12. Quest'utensile può essere utilizzato da bambini di età superiore a 16 anni e da persone inesperte o con capacità fisiche, psichiche o sensoriali ridotte a condizione che rimangano sotto diretta supervisione o che siano state date loro specifiche istruzioni sull'uso e le precauzioni da adottare per prevenire eventuali rischi.
13. Quest'utensile non è un giocattolo per bambini. Non far eseguire interventi di pulizia e manutenzione a bambini senza diretta supervisione.
14. Non tentare di ricaricare le batterie non ricaricabili.
15. Non provare mai a collegare due caricabatteria insieme.
16. Far riparare il caricabatteria da personale qualificato, utilizzando esclusivamente ricambi originali. In tal modo si garantirà la sicurezza del caricabatteria.
17. Per individuare il centro di riparazioni ***Snap-on*** più vicino, contattare il servizio assistenza clienti ***Snap-on*** al numero +1 877 762 7664 (gratuito negli USA).
18. Per ridurre il rischio di un'esplosione della batteria, seguire queste istruzioni e quelle riportate sulla batteria stessa.
19. Non fumare mai né permettere che presso la batteria o il motore vi siano scintille o fiamme libere.
20. Non caricare mai una batteria congelata.
21. Non fare funzionare il caricabatteria in un'area chiusa o dove la ventilazione sia limitata.
22. Evitare l'uso di prolunghe, se non è assolutamente necessario. Se è necessario utilizzare una prolunga, verificare che:
    — Il numero, le dimensioni e la forma dei contatti sulla spina della prolunga corrispondano a quelli sulla spina del caricabatteria;
    — La prolunga sia collegata correttamente e sia in buone condizioni elettriche;
    — Il filo elettrico sia di diametro sufficiente per le specifiche di amperaggio CA elencate di seguito

Caricabatteria da 100-120 volt Lunghezza del cavo (piedi)	**Diametro del filo (AWG)**
25 50 100	18 18 18
Caricabatteria da 220-240 volt Lunghezza del cavo (metri)	**Diametro del filo (mm)**
50 75	0,75 1,0

Lunghezza consigliata della prolunga

CONSERVARE QUESTE ISTRUZIONI

Descrizione funzionale

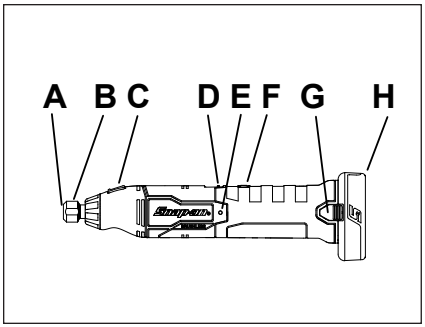

Figura 1: CGRS861

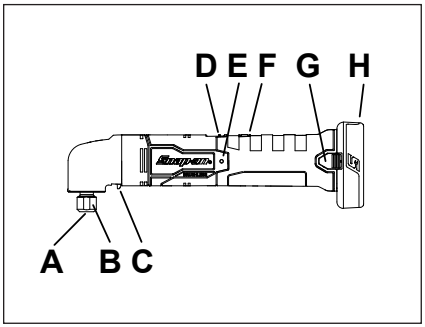

Figura 2: CGRR861

- *A – Collare*
- *B – Dado collare*
- *C – Blocco mandrino*
- *D – Interruttore On/Off*
- *E – Indicatore di carica*
- *F – Ghiera regolazione velocità*
- *G – Pulsante di rilascio*
- *H – Batteria*

Dati tecnici

Voltaggio motore ..... 14,4 VCC

Diametro massimo disco/punta.....2,0" (51 mm)

Velocità nominale.....
CGRS861.....10000-30000 RPM
CGRR861.....9500-28000 RPM

Peso con batteria .....
CGRS861.....1,7 lbs. (0,77kg)
CGRR861..... 2,2 lbs. (1,00 kg)

Lunghezza.....
CGRS861.....11,4" (290,00 mm)
CGRR861.....11,4" (290,00 mm)

Temperatura di utilizzo
CGRS861/CGRR861..... -4°F(-20°C) to 140°F(60°C

Temperatura di conservazione
CGRS861/CGRR861.... -4°F(-20°C) to 140°F(60°C)

Rumore* (Provato secondo norme EN 60745)
CGRS861 Livello pressione sonora (A) ... 74,7dB
CGRS861 Incertezza, K .....3,0 dB
CGRS861 Livello Potenza sonora (A) .....85,7 dB
CGRS861 Incertezza, K .....3,0 dB

CGRR861 Livello Pressione (A).....74,7 dB
CGRR861 Incertezza, K .....3,0 dB
CGRR861 Livello Potenza sonora (A) .....85,7 dB
CGRR861 Incertezza, K .....3,0 dB

Vibrazione* (Provata secondo EN 60745)
CGRS861 Livello vibrazioni .....8,34 m/s²
CGRS861 Incertezza, K .....1,50 m/s²
CGRR861 Livello vibrazioni.....14,8 m/s²
CGRR861 Incertezza, K .....1,50 m/s²

**Questi valori dichiarati sono stati ottenuti in collaudi di laboratorio in base agli standard dichiarati e non sono adeguati per l'uso in valutazioni del rischio. I valori misurati in ambienti di lavoro individuali possono essere più alti. I valori e il rischio di infortuni che un singolo utente può subire sono unici e dipendono dall'ambiente e dalla modalità di lavoro dell'utente, dalla parte su cui lavora e dal design della postazione di lavoro, nonché dal tempo di esposizione e dalle condizioni fisiche dell'utente.*

La Snap-on declina ogni responsabilità derivante dalle conseguenze dell'utilizzo dei valori dichiarati, anziché di quelli reali di esposizione rilevati direttamente sul cantiere durante la valutazione dei rischi in materia antinfortunistica; situazione sulla quale la Snap-on non ha nessun controllo.

Simbologia

SIMBOLOGIA	
	CONSULTARE IL MANUALE O L'OPUSCOLO CON LE ISTRUZIONI
	INDOSSARE OCCHIALI DI PROTEZIONE
	INDOSSARE CUFFIE FONOASSORBENTI
	PERICOLO DI VIBRAZIONI

V	VOLT
⎓	CORRENTE CONTINUA
n_0 xxx/min	VELOCITÀ A VUOTO
CE	MARCHIO CE
c UL us	CANADA – STATI UNITI UNDERWRITERS LABORATORY
FC	FCC FEDERAL COMMUNICATIONS COMMISSION
PS E	JAPAN ELECTRICAL SAFETY TÜV RHEINLAND
⧈	CON DOPPIO ISOLANTE
BFP	PROTEZIONE DA CORRENTI DI RITORNO
RECYCLE 800.822.8837	RICICLARE LA BATTERIA CORRETTAMENTE
	NON GETTARE TRA I RIFIUTI
BC	CONFORME ALLE NORME: CALIFORNIA - TITLE 20

Caratteristiche tecniche della batteria ricaricabile

⚠AVVERTENZE

NON USARE con il modello CTB6172

Tipo
CTB8172BK/CTB8174 ..... Ioni di litio

Tensione
CTB8172BK/CTB8174 .....
..... 14,4 VCC (3,6 V x 4 celle)

Peso
CTB8172BK/CTB8174 ..... 0,23 kg.

Tempo di ricarica
CTB8172BK .....~55 min
CTB8174.....~70 min

Durata
CTB8172BK/CTB8174 .....1000 cicli
Nota: 1 ciclo = 1 carica e 1 scarica

Capacità
CTB8172BK .....2,0 A/Hr
CTB8174.....2,5 A/Hr

Intervallo delle temperature di scarica
CTB8172BK/CTB8174 /CTB8174 ..... -20°C a 60°C

Dati tecnici del caricabatteria

Alimentazione
CTC772A/CTCA772A/CTCEU772A/CTCJ772A.....
..... 100-240 VCA, 50/60 Hz

Uscita
Tutti i modelli .....3,0 A

Peso
Tutti i modelli .....520 gr.

Intervallo delle temperature di carica
CTB8172BK/CTB8174..... da 0°C a 45°C

⚠AVVERTENZE

NON BLOCCARE LE APERTURE DI VENTILAZIONE

Applicazione

La Snap-on CGRS861/CGRR861 è una smerigliatrice concepita per l'utilizzo in lavori di smerigliatura ad alta velocità in molteplici applicazioni industriali e automobilistiche. Utilizzando vari accessori di smerigliatura Snap-on da 1/8", 1/4", 3mm o 6mm omologati a una velocità nominale di almeno 30.000 RPM, questa smerigliatrice può essere impiegata nei lavori di finitura di componenti pressofusi e di stampi di metallo, per lisciare e modellare lastre di metallo e di ghisa, per la finitura delle saldature e per altri lavori di lucidatura e smeriglio ad alta velocità.

USO

Collari da 1/8", 1/4", 3mm o 6mm

Il collare della smerigliatrice è stato progettato per ospitare accessori dotati di steli da 1/8", 1/4", 3mm o 6mm. Rimuovere l'apposito dado ed inserire il collare appropriato nella cavità del mandrino.

Selezione della velocità

IMPORTANTE

Verificare che l'utensile sia completamente fermo prima di cambiare le velocità. In caso contrario, gli ingranaggi potrebbero danneggiarsi.

A prescindere dall'impostazione, la velocità nominale di rotazione indicata per ciascun accessorio deve essere almeno equivalente a quella indicata sull'elettroutensile. Grazie al regolatore di velocità in dotazione all'utensile, è possibile selezionare la velocità ideale per il tipo di lavoro e di accessorio utilizzato. Per impostare la velocità, ruotare l'apposita ghiera partendo da "1" fino a "7". Posizionare la ghiera su "1" per la velocità minima. Posizionare la ghiera su "7" per la velocità massima.

Modalità	Giri/min	
	CGRS861	CGRR861
	Smerigliatrice assiale	Smerigliatrice angolare
1	11.000	10.500
2	13.000	12.500
3	18.000	17.000
4	21.000	20.000
5	25.000	24.000
6	28.000	26.500
7	30.000	28.000

Indicatore di carica

Questo utensile è dotato di un apposito indicatore per tenere sotto controllo lo stato di carica della batteria. Si trova sul lato sinistro dell'utensile, in cima all'impugnatura. Una spia rotonda a LED indica lo stato di carica cambiando secondo una sequenza di tre colori. Ogni volta che si preme il grilletto, la spia dell'indicatore si accende per tre secondi. La tabella seguente descrive il significato dei vari colori:

- SPIA VERDE – La batteria è carica tra il 40% e il 100%
- SPIA GIALLA – La batteria è carica tra il 25% e l'40%
- SPIA ROSSA – La batteria è carica tra lo 0% e il 25%
- SPIA ROSSA LAMPEGGIANTE – Bisogna caricare immediatamente la batteria

Sovraccarico

In caso di sovraccarico per un motivo qualsiasi, l'elettronica interna dell'utensile ne arresterà il funzionamento. È una precauzione per evitare che eventuali cali di tensione, surriscaldamenti o sbalzi di corrente possano danneggiare l'utensile o la batteria. Spegnere la smerigliatrice e aspettare che si sia raffreddata a sufficienza.

— Se si usa ininterrottamente l'utensile sotto sforzo, l'interruttore e l'utensile si possono surriscaldare causandone l'arresto temporaneo. In caso di surriscaldamento dell'utensile, ci vuole circa 1 minuto per il raffreddamento. Per la batteria, invece, ci vogliono circa 15 minuti. Quando si verifica questa condizione, in genere la batteria sta per scaricarsi e bisognerà ricaricarla. Si consiglia pertanto di usare un'altra batteria per completare il lavoro. Nota: la spia a LED gialla sul caricabatteria continuerà a lampeggiare fino a quando la batteria non sarà sufficientemente fredda per poter iniziare la ricarica. Con l'utensile freddo (a temperature inferiori ai -20ºC) potrebbe essere necessario farlo girare a vuoto per pochi secondi per riscaldare la batteria.

Rimozione e installazione degli accessori di smerigliatura

1. TIPO DI PUNTE UTILIZZABILI CON QUESTO UTENSILE: punte abrasive rigide, nastri abrasivi, spazzole con setole metalliche, dischi di lucidatura, ruote a sbavo e da taglio abrasive con un diametro massimo di 2" (51 mm).
2. Rimuovere la batteria
3. Inserire il gambo dell'accessorio della smerigliatrice nel mandrino per almeno la metà della sua lunghezza.
4. Impedire la rotazione del mandrino premendo l'apposito pulsante di blocco e, contemporaneamente, stringere bene il dado del collare con l'apposita chiave in dotazione. Prima di utilizzare l'utensile, controllare che l'accessorio sia ben stretto sul mandrino.

Utilizzo generale

1. Una volta installata, provare la punta lasciandola girare per 30 secondi prima di utilizzarla.

⚠AVVERTENZE

Non utilizzare mai una punta che è caduta per terra. L'utilizzo di accessori deformati o comunque difettosi può danneggiare il pezzo in lavorazione o l'utensile, aumentando il rischio di rotture a causa delle sollecitazioni eccessive.

2. Utilizzare un morsetto, una morsa o qualsiasi altro mezzo disponibile per immobilizzare il pezzo in lavorazione e avere entrambe le mani libere per controllare l'utensile.

   Impugnare saldamente l'utensile con una o entrambe le mani.
3. Avviare l'utensile.
4. Per avviare l'utensile, stringerne saldamente l'impugnatura e spostare l'interruttore su 'I'.

ATTENZIONE—La scatola ingranaggi della smerigliatrice CGRR861 (ad angolo retto) non è un'impugnatura. Non impugnare l'utensile in questa area perché si surriscalda durante impieghi gravosi.

5. Prima di cominciare il lavoro, aspettare che la punta abbia raggiunto la velocità stabilita.
6. Controllare la pressione e la superficie di contatto tra la punta e il pezzo in lavorazione.

   Non forzare mai gli accessori per farli funzionare. Una pressione eccessiva sugli accessori provoca rotture o riduce la velocità di rotazione.

7. Per fermare l'utensile, spingere l'interruttore sulla posizione 'O'. Aspettare che l'utensile si fermi completamente prima di riporlo.

Cura delle punte

Le punte devono essere protette da:

- — Liquidi e umidità eccessiva
- — Solventi
- — Variazioni estreme di temperatura
- — Cadute e urti

Le punte vanno conservate:

- — In modo ordinato e tale da poter essere rimosse senza toccarsi tra di loro, danneggiandosi
- — Insieme alle istruzioni di sicurezza in dotazione

Le punte DEVONO essere protette da cadute, rollii o urti.

Gettare via le punte che sono state esposte a variazioni estreme di temperatura o a solventi o liquidi.

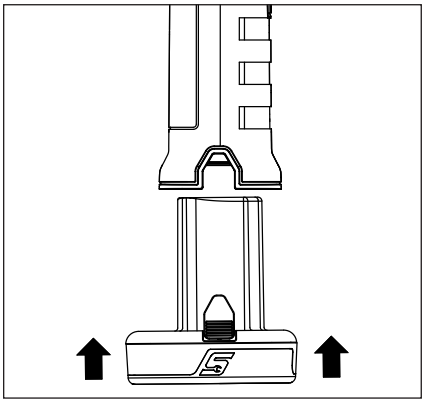

Figura 3: Inserire la batteria

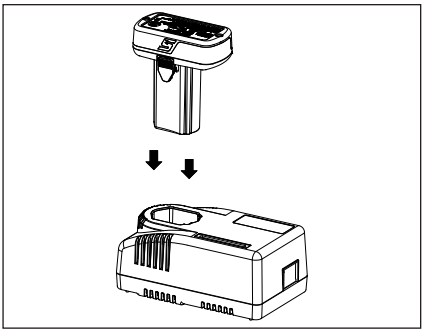

Figura 4: Inserimento della batteria nel caricabatteria

Ricarica della batteria

1. Nel caso il caricabatteria fosse dotato di cavo elettrico a parte, collegare quest'ultimo al caricabatteria stesso.
2. Collegare l'altra estremità del cavo alla presa di corrente.
3. Inserire la batteria nel caricabatteria. Premere leggermente sulla batteria fino a che non si ferma. Il caricabatteria è dotato di un apposito indicatore a 4 spie a LED che indicano il 25%, 50%, 75% e 100% di carica. Appena inserita la batteria, le 4 spie a LED verdi lampeggeranno due volte, si accenderanno poi tutte in sequenza fino a fermarsi su una sola spia verde lampeggiante ad indicare che il processo di carica è iniziato.
4. Alcuni circuiti di protezione potrebbero bloccare il funzionamento del caricabatteria. Nel caso non si accendesse nessuna spia, rimuovere la batteria e staccare la spina del caricabatteria per 10 minuti. Riattaccare poi la spina e inserire una batteria dal funzionamento certo. Se anche così le spie non si dovessero accendere, vuol dire che il caricabatteria è difettoso e va sostituito.
5. Se il gruppo batteria fosse troppo caldo o troppo freddo, il caricabatteria non partirà con la ricarica. In questo caso, una spia a LED gialla comincerà a lampeggiare in attesa che la temperatura della batteria si trovi tra 0°C e 45°C per iniziare la ricarica veloce.
6. Il tempo medio di ricarica veloce è di 30 minuti. Potrebbe però accadere che il caricabatteria ci metta più di 30 minuti. Il ciclo di carica potrebbe essere più lungo nel caso la batteria sia stata lasciata quasi scarica per un periodo prolungato. A carica completata, si accenderanno tutte e 4 le spie a LED verdi.
7. Una spia a LED rossa lampeggiante sta ad indicare che la batteria è difettosa e non può essere caricata. Rimuovere la batteria dal caricabatteria e sostituirla.

Batteria

Protezione della batteria

Per migliorare le prestazioni e prolungarne la durata, la batteria agli ioni di litio è protetta da appositi circuiti sull'utensile e sul caricabatteria. Tali circuiti tengono costantemente sotto controllo la tensione, l'amperaggio di carica/scarica e la temperatura della batteria stessa. Per ulteriori informazioni, consultare il paragrafo sul sovraccarico in questo manuale.

Funzionamento a basse temperature

La batteria agli ioni di litio può essere usata fino a una temperatura di -20°C. Quando la batteria è molto fredda, usare l'utensile a vuoto per scaldarla, quindi usarlo come di consueto.

Funzionamento ad alte temperatura

Nel caso la temperature della batteria agli ioni di litio dovesse raggiungere i 70°C, il circuito di protezione la staccherà e le due spie a LED bianche sull'utensile cominceranno a lampeggiare. Una volta che la batteria si è raffreddata, l'utensile ricomincerà a funzionare normalmente.

Conservazione

Evitare di esporre la batteria ad acqua o pioggia; altrimenti si potrebbe danneggiare.

Ricaricare completamente la batteria prima di riporla. Per garantire la massima durata, conservare tutte le batterie agli ioni di litio a temperatura ambiente e in un luogo asciutto. La capacità di carica delle batterie può ridursi in modo permanente in caso di conservazione prolungata a temperature elevate.

⚠AVVERTENZE

- **In condizioni di utilizzo inappropriato, la batteria potrebbe emettere del liquido; attenzione a non toccarlo. In caso di contatto accidentale, sciacquare subito con acqua. Consultare immediatamente il medico, se il liquido viene a contatto con gli occhi.** *Il liquido emesso dalla batteria potrebbe causare irritazioni e ustioni.*
- **Mai utilizzare una BATTERIA o un utensile danneggiato o comunque manomesso.** *Batterie danneggiate o manomesse possono creare rischi improvvisi di incendio, ESPLOSIONE o infortuni.*
- **Non esporre la BATTERIA o l'utensile a fiamme dirette o a temperature eccessive.** *Dall'esposizione a fiamme dirette o a temperature superiori a 130°C derivano rischi di esplosione.*
- **Seguire sempre le istruzioni di ricarica e non caricare la BATTERIA o l'utensile a temperature più basse o più alte di quelle indicate.** *Una ricarica errata o a temperature più basse o più alte di quelle indicate può danneggiare la batteria stessa e creare rischi d'incendio.*
- **Mai riparare le BATTERIE danneggiate.** *La riparazione delle batterie deve essere eseguita solo dal produttore o da personale autorizzato alla manutenzione.*

Manutenzione

Assistenza

Gli interventi di assistenza sull'utensile devono essere eseguiti con cura e perizia. Gli interventi di assistenza dovranno essere eseguiti solo da un tecnico qualificato.

- Prima dell'uso controllare sempre che non ci siano segni di usura.
- Prima dell'uso sostituire o riparare le parti danneggiate. Controllare l'allineamento delle parti in movimento. L'inceppamento delle parti in movimento o la presenza di parti danneggiate possono alterare il funzionamento dell'utensile.
- Far riparare o sostituire in modo adeguato le parti danneggiate da un centro di assistenza autorizzato.
- Non utilizzare l'utensile se l'interruttore non funziona correttamente.
- Eseguire regolarmente la manutenzione degli utensili. Mantenere gli utensili asciutti, puliti, senza tracce di olio e grasso, per prestazioni più efficienti e sicure.
- Per individuare il centro di riparazioni **Snap-on** più vicino, contattare il servizio assistenza clienti **Snap-on** al numero +1 877 762 7664 (gratuito negli USA).

  (Solo Nord America)
  Northern Repair Center
  3011 E Route 176
  Crystal Lake IL 60014

  (Fuori dal Nord America)
  Utilizzare l'indirizzo indicato sulla Dichiarazione di conformità
- Quando si carica o scarica una batteria agli ioni di litio in un periodo breve, la temperatura interna della batteria aumenterà notevolmente. Questo fenomeno è del tutto normale.
- In condizioni di lavoro ideali, la vita utile della batteria ricaricabile equivale a circa 1000 cicli di carica/scarica. La manutenzione e la cura non appropriate riducono la durata della batteria e il periodo in cui la batteria riesce a mantenersi carica.
- Usare solo con il caricabatteria Snap-on indicato per le batterie serie CTB.
- Evitare cortocircuiti alla batteria. Intense scariche elettriche possono causare danni permanenti alla batteria.

⚠AVVERTENZE

- **Staccare il caricabatteria dalla presa prima di iniziare la procedura di smontaggio.**
- **Rimuovere la batteria dall'utensile prima di iniziare la procedura di smontaggio. Eventuali cortocircuiti alla batteria possono causare incendi o lesioni personali.**
- **Usare attrezzatura di sicurezza. Indossare sempre occhiali di protezione.**

Snap-on CGRS861/CGRR861



Amoladora de Troqueles Inalámbrica

CE

ES

Mensajes de seguridad

Snap-on Tools Company proporciona mensajes de seguridad que incluyen todas las situaciones razonables que se pudieran presentar al operar, mantener o reparar las herramientas inalámbricas. Es responsabilidad de los operadores y de los técnicos de servicio mantenerse bien informados acerca de los procedimientos, herramientas y materiales que se usan y cerciorarse de que dichos procedimientos, herramientas y materiales no comprometerán su seguridad y la de otras personas presentes en el lugar de trabajo ni la integridad de la herramienta.

Advertencia general de seguridad para herramientas mecánicas

⚠ADVERTENCIA

Lea todas las advertencias de seguridad y las instrucciones. *No tener en cuenta las advertencias e instrucciones podría resultar en descargas eléctricas, incendios o lesiones graves.*

GUARDE TODAS LAS ADVERTENCIAS E INSTRUCCIONES PARA REFERENCIA FUTURA

Cuando en la advertencia aparezca el término "herramienta mecánica" se referirá a la herramienta mecánica enchufada a la red (con cable) o con funcionamiento por batería (sin cable).

Seguridad en el área de trabajo

- **Mantenga el área de trabajo limpia y bien iluminada.** *Un área de trabajo desordenada o poco iluminada puede ser causa de accidentes.*
- **No utilice herramientas mecánicas en atmósferas explosivas, como aquéllas en las que hay presencia de líquidos, gases o polvos inflamables.** *Las herramientas mecánicas pueden generar chispas que a su vez pueden inflamar el polvo o los gases.*
- **Mantenga a los niños y otros observadores alejados de la herramienta mecánica cuando esté en funcionamiento.** *Cualquier distracción puede hacerle perder el control.*

Seguridad eléctrica

- **Los enchufes de la herramienta mecánica deben corresponder al tomacorrientes. Nunca intente modificar el enchufe de ningún modo. No utilice enchufes adaptadores con herramientas mecánicas con toma a tierra.** *Un enchufe sin modificar con el tomacorrientes correspondiente reducirá el riesgo de descarga eléctrica.*
- **Evite que su cuerpo entre en contacto con superficies puestas a tierra como cañerías, radiadores, cocinas y neveras.** *TEl riesgo de sufrir una descarga eléctrica es superior cuando el cuerpo está en contacto con tierra.*
- **No exponga las herramientas mecánicas a la lluvia ni a ninguna otra situación de humedad.** *El riesgo de sufrir una descarga eléctrica es superior cuando le entra agua a la herramienta mecánica.*
- **No maltrate el cable. No lo utilice para acarrear la herramienta, tirar de ella o desenchufarla. No acerque el cable a fuentes de calor, aceite, bordes afilados o partes móviles.** *Los cables dañados o enredados aumentan el riesgo de descarga eléctrica.*
- **Cuando opere una herramienta mecánica al aire libre, utilice un cable alargador apropiado para exteriores.** *El uso de un cable apropiado para exteriores reduce el riesgo de descarga eléctrica.*
- **Si no se puede evitar utilizar la herramienta mecánica en un lugar húmedo, utilice un suministro eléctrico con disyuntor diferencial (GFCI).** *El uso de un GFCI reduce el riesgo de descarga eléctrica.*

AUSTRALIA/NUEVA ZELANDA:

- **Si no se puede evitar utilizar la herramienta mecánica en un lugar húmedo, utilice un DISPOSITIVO DE CORRIENTE RESIDUAL (RCD) para proteger el suministro.** *El uso de un RCD reduce el riesgo de electrochoque.*

Seguridad personal

- **Manténgase alerta, esté atento a lo que hace y emplee el sentido común cuando opere una herramienta mecánica. No utilice herramientas mecánicas si está cansado o bajo la influencia del alcohol, las drogas o algún medicamento.** *Una distracción en esos momentos podría resultar en lesiones personales de gravedad.*
- **Utilice equipo protector personal. Siempre use protección para los ojos.** *Si se utiliza equipo de protección personal, como pueden ser mascarillas antipolvo, zapatos de suela antideslizante, cascos o protección para los oídos, siempre que la situación lo exija, se reducirán en gran medida las lesiones.*
- **Prevenga el arranque accidental. Compruebe que el interruptor esté en la posición de apagado antes de enchufar la herramienta al tomacorrientes o la batería, y antes de levantarla o acarrearla.** *Acarrear la herramienta con el dedo en el interruptor o enchufarla con el interruptor encendido puede dar lugar a accidentes.*
- **Retire cualquier llave de ajuste antes de poner en marcha la herramienta.** *Si se deja una llave inglesa o de otro tipo enganchada a una parte giratoria de la herramienta mecánica puede causar lesiones.*
- **No se exceda al intentar llegar a lugares fuera de su alcance. Mantenga siempre el equilibrio con los pies bien plantados.** *Esto ofrece un mejor control de la herramienta en situaciones inesperadas.*
- **Lleve la vestimenta apropiada. No lleve joyas ni ropa suelta. No acerque el pelo, la ropa o los guantes a las partes móviles.** *La ropa suelta, las joyas o el pelo largo pueden quedarse enredados en las partes móviles.*
- **Si se dispone de dispositivos que conecten con sistemas de extracción y recolección de polvo, verifique que estén conectados y que se utilizan debidamente.** *El uso de recolectores de polvo puede reducir los peligros relacionados con el polvo.*

Uso y cuidado de la herramienta mecánica

- **No fuerce la herramienta mecánica. Utilice la herramienta mecánica adecuada para su aplicación.** *La herramienta correcta cumplirá mejor con su función y lo hará de una manera más segura a la velocidad para la que ha sido diseñada.*
- **No utilice la herramienta si el interruptor no la apaga y enciende.** *Cuando una herramienta no se puede controlar con el interruptor se convierte en un peligro y debe repararse.*
- **Desenchufe la herramienta del suministro eléctrico o la batería antes de ajustarla, cambiar los accesorios o guardarla.** *Estas medidas preventivas reducen el riesgo de que arranque por accidente.*
- **Guarde las herramientas mecánicas fuera del alcance de los niños y no deje que las utilice ninguna persona que no esté familiarizada con ellas o con estas instrucciones.** *Las herramientas mecánicas son peligrosas en manos de personas sin la capacitación necesaria.*
- **Es importante realizar mantenimiento a las herramientas mecánicas. Confirme que las partes móviles no estén desalineadas ni agarrotadas, que no haya piezas rotas y que no exista ningún otro problema que pueda afectar su funcionamiento. Si descubre algún daño, haga reparar la herramienta mecánica antes de usarla.** *Las herramientas mecánicas con un mantenimiento deficiente ocasionan muchos accidentes.*
- **Mantenga las herramientas de corte afiladas y limpias.** *Con el mantenimiento correcto, las herramientas de corte con bordes afilados tienen menos posibilidades de atascarse y son más fáciles de controlar.*
- **Use la herramienta mecánica, los accesorios, las brocas, etc., de conformidad con estas instrucciones y considerando las condiciones de trabajo y la tarea a realizar.** *El uso de la herramienta mecánica para operaciones diferentes de aquellas para las que fue diseñada puede provocar una situación de riesgo.*

Uso y mantenimiento de herramientas con baterías

- **Recargue la herramienta exclusivamente con el cargador especificado por el fabricante.** *Un cargador adecuado para un tipo de batería puede crear un riesgo de incendio si se utiliza con otro distinto.*
- **Use las herramientas mecánicas solamente con baterías diseñadas específicamente para ellas.** *El uso de cualquier otra batería puede implicar riesgo de lesiones o incendio.*
- **Cuando la batería no está en uso, manténgala alejada de otros objetos metálicos como clips para papel, monedas, llaves, clavos, tornillos u otros objetos metálicos pequeños que puedan crear una conexión desde un terminal al otro.** *Crear un cortocircuito entre los terminales de la batería puede provocar incendios o quemaduras.*

Servicio

- **Pídale a un técnico calificado que realice el mantenimiento de las herramientas mecánicas con piezas de repuesto idénticas a las originales.** *De esta manera garantizará la seguridad de la herramienta.*

Reglas de seguridad específicas

- **Utilice los mangos auxiliares, si venían con la herramienta.** *La pérdida de control puede provocar lesiones.*
- **Esta herramienta mecánica funciona como esmeriladora, lijadora, cepillo abrasivo, pulidora, talladora y moleteadora. Lea todas las advertencias, instrucciones, ilustraciones y especificaciones que se incluyen con la herramienta.** *El incumplimiento de las instrucciones incluidas a continuación puede ocasionar electrochoques, incendios o lesiones graves.*
- **No utilice accesorios que no estén específicamente diseñados y recomendados por el fabricante de la herramienta.** *El hecho de que el accesorio pueda conectarse a la herramienta no garantiza un funcionamiento seguro.*

- **La VELOCIDAD NOMINAL de los accesorios abrasivos debe ser igual como mínimo a la velocidad máxima indicada de la herramienta.** *Si los accesorios abrasivos funcionan a una velocidad superior a su VELOCIDAD NOMINAL pueden romperse y los pedazos ser eyectados.*
- **El diámetro exterior y el grosor del accesorio deben corresponder a la capacidad nominal de la herramienta mecánica.** *No se puede tener el debido control de la herramienta con accesorios de tamaño incorrecto.*
- **El agujero de las muelas, tambores de lijado o de cualquier otro accesorio debe encajar perfectamente en el husillo o boquilla de la herramienta.** *Los accesorios que no encajen en el elemento de montaje causarán desequilibrio, vibración excesiva y una posible pérdida del control de la herramienta.*
- **Las MUELAS, tambores de lijado, cortadores o demás accesorios MONTADOS en mandril deben insertarse por completo en la boquilla o pinza portabrocas.** *Si el mandril no está lo suficientemente bien sujeto o si la longitud expuesta del eje de la muela es excesiva, la MUELA MONTADA podría soltarse y ser eyectada a gran velocidad.*
- **No utilice accesorios defectuosos. Inspeccione los accesorios antes de usarlos y compruebe que las muelas abrasivas no tengan muescas o grietas, que los tambores de lijado no tengan grietas, fisuras o desgaste excesivo y que los cepillos no tengan alambres sueltos ni rotos. Si se le cae la herramienta o el accesorio, inspecciónelos para ver si han sufrido algún daño o instale otro accesorio. Una vez inspeccionado e instalado el accesorio, sitúense usted y cualquier observador alejados del plano de rotación del accesorio giratorio y ponga a funcionar la herramienta a la velocidad máxima sin carga durante un minuto.** *Si el accesorio está dañado, lo normal es que se rompa durante la prueba.*
- **Utilice equipo de protección personal. De acuerdo con la aplicación, utilice una pantalla facial, antiparras o gafas de seguridad. Si fuera necesario, utilice una mascarilla antipolvo, protectores auditivos, guantes y un mandil adecuado para protegerlo contra pequeños fragmentos abrasivos.** *Las gafas de protección deben ser indicadas para detener los pequeños fragmentos que pudieran salir proyectados al trabajar. La mascarilla antipolvo o el respirador deben ser adecuados para filtrar partículas generadas al trabajar. La exposición prolongada a ruidos de alta intensidad puede causar pérdidas auditivas.*
- **Mantenga a las personas que lo rodean a una distancia segura del área de trabajo. Toda persona que ingrese al área de trabajo deberá utilizar equipo de protección personal***, ya que podrían salir proyectados fragmentos de las piezas de trabajo o de un accesorio dañado y causar lesiones, incluso fuera del área de trabajo inmediata.*
- **Agarre la herramienta por sus superficies aisladas si realiza operaciones en las que la pieza de corte puede tocar cables ocultos o su propio cable.** *El contacto de un accesorio con un cable con electricidad podría hacer que se transmita la electricidad a las piezas metálicas expuestas de la herramienta mecánica y provocar una descarga eléctrica al operador.*
- **Sostenga siempre la herramienta con firmeza con las manos durante el arranque.** *El par de torsión de reacción del motor, a medida que este acelera hasta alcanzar toda su velocidad, puede hacer que la herramienta se tuerza.*
- **Utilice abrazaderas para sujetar la pieza de trabajo cuando sea práctico. No sujete nunca una pieza de trabajo pequeña en una mano y la herramienta en la otra mano cuando esté en funcionamiento.** *Si sujeta las piezas de trabajo pequeñas con abrazaderas podrá usar ambas manos para controlar la herramienta. Las piezas cilíndricas como las varillas de espiga, tuberías o tubos tienden a girar mientras se están trabajando y pueden causar que la broca se atasque o rebote contra usted.*
- **No apoye la herramienta eléctrica hasta que el accesorio se haya detenido por completo.** *El accesorio en movimiento podría enganchar la superficie y hacerle perder el control de la herramienta.*
- **Después de cambiar las brocas o de hacer cualquier ajuste, compruebe que la tuerca de la boquilla, la pinza o el dispositivo de ajuste específico esté bien apretada.** *Si el dispositivo de ajuste no está bien apretado podría moverse de repente lo que causaría la pérdida del control de la herramienta y que los componentes sueltos rotativos sean eyectados con gran fuerza.*
- **No haga funcionar la herramienta mientras la transporta.** *El contacto accidental con el accesorio en movimiento podría enganchar su vestimenta, atrayendo el accesorio hacia su cuerpo.*
- **Limpie regularmente los orificios de ventilación de la herramienta eléctrica.** *El ventilador del motor aspira polvo hacia el interior de la carcasa, y su acumulación puede provocar descargas eléctricas.*
- **No utilice la herramienta cerca de materiales inflamables.** *Ya que las chispas podrían incendiarlos.*
- **No utilice accesorios que requieran refrigerantes líquidos.** *El uso de agua u otros líquidos refrigerantes podría provocar una electrocución o una descarga eléctrica.*

Advertencia de retroceso y otras advertencias relacionadas

El retroceso es una reacción súbita causada por el atasco o enredo de una muela rotativa, banda de lijado, cepillo o accesorio. El atasco o enredo hace que el accesorio rotatorio se pare abruptamente, lo que obliga a la herramienta a girar descontroladamente en la dirección de giro opuesta del accesorio.

Por ejemplo, si un disco abrasivo se engancha o se atasca en la pieza de trabajo, el borde del disco que ingresa en el punto de enganche puede bloquearse en el material haciendo que el disco se salga o produzca un contragolpe. El disco puede salir despedido en dirección al operario o en sentido opuesto, de acuerdo con la dirección de movimiento del disco al momento del atascamiento. Los discos abrasivos pueden romperse en esas situaciones.

El contragolpe es el resultado de un mal uso de la herramienta eléctrica o de procedimientos o condiciones de uso incorrectos, y puede evitarse tomando las debidas precauciones, enunciadas a continuación.

- **Agarre la herramienta con firmeza y sitúe el cuerpo y el brazo de manera que pueda resistir mejor su retroceso.** *El operador podrá controlar mejor un retroceso peligroso si toma las precauciones apropiadas.*
- **Preste especial atención al trabajar en esquinas, bordes afilados, etc. Evite que el accesorio rebote o se enganche.** *Las esquinas, los bordes afilados y el rebote tienen una tendencia a enganchar el accesorio en rotación y provocar la pérdida del control o el contragolpe.*
- **No instale sierras dentadas.** *Este tipo de sierras causan retrocesos y pérdidas de control frecuentes.*
- **Aplique siempre la broca al material en la misma dirección en la que el borde de corte sale del material (la misma dirección en la que son lanzadas las virutas).** *Si se acerca la pieza a la herramienta en la dirección contraria, el borde cortante de la broca salta de la superficie y empuja la herramienta en esa dirección.*
- **Fije bien con una abrazadera la pieza de trabajo cuando emplee limas giratorias, moletas cortantes, cortadores de alta velocidad o de carburo de tungsteno.** *Estas muelas se agarran cuando se inclinan ligeramente en el surco y pueden rebotar. Cuando una moleta giratoria se agarra suele romperse. Cuando esto ocurre con una lima giratoria o una cortadora de alta velocidad o de carburo de tungsteno, puede saltar del surco y perderse el control de la herramienta.*

Advertencias de seguridad para operaciones de esmerilado y moleteado abrasivo

- **Use solo el tipo de muelas recomendadas para su herramienta mecánica y únicamente para las operaciones recomendadas. Por ejemplo, no esmerile por el lado de moleteado.** *Las muelas de moletear se usan para esmerilar la periferia y si se les aplican fuerzas laterales se pueden romper.*
- **En el caso de los conos y las copas abrasivos roscados, solo deben emplearse mandriles sin desperfectos con brida sin relieve del tamaño y longitud correctos.** *El uso del mandril correcto reducirá las posibilidades de rotura.*
- **No fuerce las muelas de moletear ni aplique presión excesiva. No intente cortar a demasiada profundidad.** *Si se fuerza la muela, se aumenta la carga y su tendencia a retorcerse o quedarse enganchada en el corte, con la consiguiente posibilidad de que retroceda o se rompa.*
- **No ponga la mano en línea o detrás de la muela giratoria.** *Cuando la muela en el punto de operación se aleja de su mano, el posible retroceso podría lanzarla directamemente hacia usted junto con la herramienta.*
- **Cuando una muela se atasca o engancha o cuando usted interrumpa el corte por algún motivo, apague la herramienta y sujétela sin moverse hasta que se detenga del todo. Nunca intente retirar la muela del corte mientras esté en movimiento, ya que puede retroceder.** *Investigue y tome las medidas necesarias para corregir el motivo de que la muela se atasque o enganche.*
- **No vuelva a empezar a cortar sobre la pieza de trabajo. Deje que la muela alcance la máxima velocidad y acérquela con cuidado al corte.** *La muela puede agarrotarse, avanzar o retroceder si enciende la herramienta sobre la pieza de trabajo.*
- **Apoye los paneles o cualquier otra pieza de trabajo de gran tamaño para evitar que la muela se agarrote o retroceda. Las piezas grandes tienden a doblarse bajo su propio peso.** *Coloque soportes bajo la pieza cerca de la línea de corte y del borde de la pieza a ambos lados de la muela.*
- **Tenga especial cuidado al hacer cortes de inmersión en paredes y otras áreas ciegas.** *La muela podría cortar cañerías o tuberías de gas, cables eléctricos y otros objetos que podrían provocar un retroceso.*

Advertencias de seguridad para operaciones de cepillado

- **Es importante recordar que el cepillo despide cerdas hasta en las operaciones más normales. No aplique cargas excesivas al cepillo para no sobrecargar las cerdas.** *Estas pueden penetrar fácilmente la piel y la ropa ligera.*
- **Deje que los cepillos funcionen a la velocidad de funcionamiento durante un minuto como mínimo antes de usarlos. Durante este tiempo, no permita que nadie se acerque al frente o en línea con el cepillo.** *Mientras la herramienta esté en funcionamiento soltará cerdas.*
- **Dirija la salida del cepillo giratorio en dirección contraria a su cuerpo.** *Mientras el cepillo está en funcionamiento puede despedir a alta velocidad partículas y fragmentos pequeños de las cerdas que pueden quedarse incrustados en la piel.*

Mensajes de seguridad sobre amoladora de troqueles inalámbrica

⚠ADVERTENCIA



El uso incorrecto de las herramientas mecánicas y de sus accesorios puede hacer que las herramientas se rompan.

- **Lea las instrucciones antes de operar herramientas mecánicas.**
- **Asegúrese de que estas instrucciones acompañen a la herramienta cuando ésta se pase de un usuario a otro nuevo o sin experiencia.**
- **No retire nunca las etiquetas. Reemplace todas las etiquetas dañadas.**

Las herramientas rotas pueden provocar lesiones.



Las herramientas inalámbricas pueden provocar chispas.

- **No utilice herramientas mecánicas en atmósferas explosivas, como aquéllas en las que hay presencia de líquidos, gases o polvos inflamables.**

- **No lubrique ni limpie las herramientas con líquidos inflamables o volátiles, como pueden ser carburorreactores, diesel, gasolina o queroseno.**

No utilizar en atmósferas explosivas.



Riesgo de contaminación por polvo peligroso.

- **Póngase una mascarilla o respirador antipolvo aprobado cuando utilice herramientas mecánicas que produzcan polvo.**
- **Se ha comprobado que ciertos tipos de polvo que se generan al lijar, aserrar, esmerilar, perforar y realizar otras actividades de construcción contienen componentes químicos que causan cáncer, malformaciones congénitas y otros problemas reproductivos.**

La inhalación de polvo peligroso puede ser nocivo.



Con el uso de herramientas mecánicas existe el riesgo de que salten partículas.

- **Utilice gafas de seguridad, tanto para usted como para los observadores.**

Las partículas que salen despedidas pueden provocar lesiones.



Las herramientas mecánicas generan ruido.

- **Utilice protectores auditivos, tanto para usted como para los observadores.**

La exposición prolongada al ruido puede provocar pérdida de audición.



Las herramientas mecánicas vibran.

- **Evite la exposición prolongada a la vibración, los movimientos repetitivos y las posiciones incómodas.**
- **Deje de usar la herramienta si siente incomodidad, cosquilleo o dolor. Solicite asistencia médica antes de volver a usar la herramienta.**
- **No utilice la herramienta si vibra demasiado, produce ruidos inusuales, tiene piezas sueltas o muestra cualquier otro signo de daños.**
- **Si la herramienta no funciona correctamente, deje de utilizarla y llévela de inmediato a que la reparen o le realicen mantenimiento.**

La exposición prolongada a vibraciones, movimientos repetitivos y posiciones incómodas puede provocar lesiones.

Las brocas y los accesorios pueden atascarse durante el uso.

- **Si la broca se atasca en la pieza de trabajo, suelte el gatillo de inmediato, invierta la dirección de rotación y apriete lentamente el gatillo para extraer la broca.**
- **Esté preparado para una fuerte reacción de torsión cuando la broca se atasca ya que el cuerpo del destornillador tenderá a girar en la dirección opuesta a la que gira la broca.**

La reacción de torsión puede provocar lesiones.

Cuando se utiliza la herramienta, pueden producirse cambios repentinos de movimiento o posición.

- **Anticipe estos cambios y esté alerta al arrancar la herramienta y durante su empleo.**
- **Agárrela con fuerza.**
- **Anticipe la fuerza de reacción. Ajuste su posición y agarre la herramienta con firmeza.**
- **Compruebe en qué posición se encuentra el mecanismo de marcha atrás antes de encender la herramienta y observe la dirección de rotación cuando oprima el gatillo.**

Los cambios súbitos de movimiento o posición pueden provocar lesiones.



Peligro de enredamiento.

- **Mantenga las partes del cuerpo alejadas de las piezas móviles.**
- **Si tiene el pelo largo, cúbraselo para contenerlo.**
- **Mantenga el mango seco, limpio y libre de aceite y grasa.**
- **No bloquee ni coloque cinta al gatillo con la intención de que se quede bloqueado en la posición de encendido (ON).**
- **Retire la batería antes de cambiar de accesorio.**

Los enredamientos pueden causar accidentes.

⚠ADVERTENCIA

El uso de brocas o accesorios dañados o incorrectos puede hacer que salgan partículas despedidas.

- **No use brocas ni accesorios que estén picados, agrietados o dañados.**
- **Utilice brocas y accesorios calificados para las RPM específicas de la herramienta en cuestión o superiores.**
- **Apriete bien las brocas y los accesorios en el portabrocas antes de poner en marcha la herramienta.**

Las partículas que salen despedidas pueden provocar lesiones.

Evite el contacto con los bordes afilados de las brocas y los accesorios.

- **Mantenga las partes de su cuerpo lejos de los bordes afilados de brocas y accesorios.**
- **Tenga cuidado al manipular los bordes afilados de las brocas y los accesorios.**
- **Retire la broca de la herramienta antes de limpiarla o afilarla.**

El contacto de los bordes afilados de una broca o un accesorio puede provocar lesiones.

Mensajes de seguridad sobre la batería

⚠ADVERTENCIA



Riesgo de explosión o incendio.

- **No guarde la herramienta ni la batería en lugares con temperaturas de 49 °C o superiores.**
- **Los cargadores CTC772A/CTCA772A/CTCEU772A/CTCJ772A no cargarán la batería cuando la temperatura sea inferior a 0 °C o superior a 45 °C.**
- **No incinere la batería, aunque presente daños graves o esté completamente agotada. La batería puede explotar en el fuego.**
- **Cubra los terminales de la batería con cinta adhesiva gruesa después de extraerla.**
- **No intente destruir ni desarmar la batería ni extraer sus componentes.**
- **No cargue la batería con un generador de motor o una fuente de alimentación de CC.**
- **Cargue la batería en un área bien ventilada.**

Las explosiones y el fuego pueden provocar lesiones.



Riesgo de descarga eléctrica.

- **No desarme la batería.**
- **No cree un cortocircuito con la batería.**
- **Cargue la batería exclusivamente con cargadores de la marca Snap-on para la batería en cuestión.**
- **Desconecte la batería cuando no esté en uso, antes de realizar el mantenimiento o al cambiar los accesorios.**
- **No cargue la batería con un generador de motor o una fuente de alimentación de CC.**

Las descargas eléctricas y los incendios pueden provocar lesiones.



Riesgo de quemaduras.

- **En condiciones extremas de uso o temperatura, la batería puede sufrir fugas.**
- **En condiciones de uso indebido, el líquido puede ser expulsado de la batería; evite el contacto con él. Si se produjera el contacto, enjuáguese con agua. Si el líquido entra en contacto con los ojos, acuda a un médico.**

El líquido expulsado de la batería puede provocar irritación o quemaduras.

- **Compruebe que el interruptor esté en la posición de apagado antes de instalar la batería.**

Insertar la batería en una herramienta mecánica cuyo interruptor esté encendido puede dar lugar a accidentes.

- **Cuando la batería no esté en uso, no se la guarde en un bolsillo de la ropa.**

Las fugas y las chispas de la batería pueden provocar quemaduras o incendios.



Riesgo de cortocircuito e incendio.

- **No cree un cortocircuito en la batería.**
- **No toque los terminales con ningún material conductor.**
- **No guarde la batería con materiales conductores como clavos, tornillos, monedas y otros objetos metálicos.**
- **No lleve la batería en delantales ni bolsillos que contengan objetos conductores.**

Los cortocircuitos pueden provocar incendios y quemaduras de gravedad.

Reglas de seguridad para el desecho de baterías



El sello ***RBRC***™ en la batería de iones de litio incluida en este producto indica que ***Snap-on*** de forma voluntaria en un programa industrial para recolectar y reciclar estas baterías al finalizar su vida útil.

La participación de ***Snap-on*** en este programa es parte de su compromiso con la protección del medio ambiente y la preservación de los recursos naturales.

Reglamentos de la FCC

Este dispositivo cumple con la Parte 15, subparte B de las normas de la FCC. Su funcionamiento está sujeto a las dos condiciones siguientes:

1. **El dispositivo no deberá causar interferencias nocivas y**
2. **El dispositivo deberá aceptar las interferencias que reciba, incluidas las que podrían afectar negativamente su funcionamiento.**

⚠ADVERTENCIA



Riesgo de explosión o incendio.

- **¡No arroje a la basura las baterías gastadas! Lleve la batería a un centro de reparación autorizado de *Snap-on* para reciclarla.**

Las explosiones y el fuego pueden provocar lesiones.



Riesgo de incendio.

- **No intente desarmar la batería ni retirar ningún componente que sobresalga de sus terminales.**
- **Antes de reciclar, proteja los terminales expuestos con cinta aislante gruesa para evitar cortocircuitos.**

Los incendios pueden provocar lesiones.

Mensajes de seguridad sobre el cargador de baterías

⚠ADVERTENCIA



Riesgo de descarga eléctrica o incendio.

- **No ponga la batería en el cargador si la caja está agrietada o dañada.**

Las descargas eléctricas y los incendios pueden provocar lesiones.

- **A fin de reducir el riesgo de descargas eléctricas, este cable eléctrico (en la versión para EE.UU.) tiene un enchufe polarizado (una clavija es más ancha que la otra). Este enchufe encajará en un tomacorrientes polarizado en una sola dirección. Si el enchufe no entra bien en el tomacorrientes, inviértalo; si sigue sin entrar, pida a un electricista profesional que instale un tomacorrientes adecuado. No cambie el enchufe de ningún modo.**
- **Utilice el cargador CTC772A/CTCA772A/CTCEU772A/CTCJ772A con las baterías recargables CTB8172BK/CTB8174 solamente; cargar cualquier otro tipo de baterías podría causar una explosión y causar daños y lesiones.**
- **En condiciones de uso indebido, el líquido puede ser expulsado de la batería; evite el contacto con él. Si se produjera el contacto, enjuáguese con agua. Si el líquido entra en contacto con los ojos, acuda a un médico.**

El líquido expulsado de la batería puede provocar irritación o quemadura.

- **Nunca intente conectar dos cargadores entre sí.**
- **No exponga el cargador a la lluvia ni a la nieve.**
- **Tire del enchufe en lugar del cable al desconectar el cargador.**
- **Tenga cuidado de no pisar, tropezar, dañar o tensionar el cable.**



Riesgo de explosión.

- **Los usuarios y los observadores deben utilizar gafas de seguridad.**

Las explosiones pueden provocar lesiones oculares.



El uso incorrecto de las herramientas mecánicas y de sus accesorios puede hacer que las herramientas se rompan.

- **Antes de usar el cargador, lea todas las instrucciones y las marcas de precaución en el cargador, la batería y el producto que usa la batería.**

Las herramientas rotas pueden provocar lesiones.

INSTRUCCIONES DE SEGURIDAD IMPORTANTES



Riesgo de descarga eléctrica o incendio.

PELIGRO: PARA DISMINUIR EL RIESGO DE INCENDIO O DESCARGA ELÉCTRICA, SIGA AL PIE DE LA LETRA ESTAS INSTRUCCIONES.

1. Este manual contiene instrucciones de seguridad y funcionamiento importantes para el cargador CTC772A/CTCA772A/CTCEU772A/CTCJ772A de Snap-on.
2. Antes de utilizar el cargador de baterías, lea todas las instrucciones y las marcas de precaución en el cargador, la batería y el producto que usa la batería.
3. **PRECAUCIÓN:** para disminuir el riesgo de lesiones, cargue solamente las baterías recargables tipo CTB8172BK/CTB8174 . Cargar cualquier otro tipo de batería puede provocar una explosión y causar lesiones y daños.
4. No exponga el cargador a la lluvia, la humedad ni la nieve.

5. El uso de un accesorio no recomendado ni vendido por el fabricante del cargador de baterías puede provocar incendios, descargas eléctricas o lesiones.
6. Para reducir el riesgo de dañar el cable, tire del enchufe en vez del cable al desconectar el cargador.
7. Coloque el cable de tal modo que nadie lo pueda pisar, dañar, tensionar o tropezar con él.
8. No opere el cargador si el cable está dañado; reemplácelo inmediatamente.
   — El cable del cargador CTC772A/CTCA772A/CTCEU772A/CTCJ772A debe cambiarse por uno idéntico.
9. No opere el cargador si ha recibido un golpe fuerte, si se ha caído o si está dañado de alguna otra manera; llévelo a un técnico calificado.
10. No desarme el cargador; llévelo a un técnico calificado cuando sea necesario mantenerlo o repararlo. Si se rearma de manera incorrecta pueden producirse descargas eléctricas o incendios.
11. Para reducir el riesgo de descargas eléctricas, desenchufe el cargador antes de darle mantenimiento o limpiarlo. Apagar los controles no reducirá este riesgo.
12. Este equipo lo podrán utilizar niños mayores de 16 años y personas con sus capacidades físicas, sensoriales o mentales disminuidas, o que carezcan de la experiencia y los conocimientos pertinentes, si cuentan con supervisión o instrucción sobre el uso seguro del mismo y entienden los peligros que representa.
13. Los niños no deben jugar con la herramienta. No se debe permitir que un niño limpie o utilice la herramienta sin supervisión.
14. No recargue las baterías que no sean recargables.
15. Nunca intente conectar dos cargadores entre sí.
16. Lleve el cargador a reparar a un técnico calificado que utilice repuestos idénticos a las piezas originales. De esta manera garantizará la seguridad del aparato.
17. Para informarse sobre el centro de reparaciones de Snap-on más cercano, llame al departamento de atención al cliente de Snap-on al teléfono 1-877-762-7664.
18. Para reducir el riesgo de explosión de la batería, siga estas instrucciones y aquellas marcadas en la batería misma.
19. Nunca fume ni permita que haya chispas o llamas en las inmediaciones de la batería o del motor.
20. Nunca cargue una batería congelada.
21. No opere el cargador en un recinto cerrado ni restrinja la ventilación en modo alguno.
22. No use un cable alargador a menos que sea absolutamente necesario. Si se debe usar uno de estos cables, compruebe que:
    — Las clavijas en el enchufe del cable alargador tengan el mismo número, tamaño y forma que aquellas del enchufe del cargador.
    — El cable alargador tenga las conexiones necesarias y esté en buenas condiciones eléctricas.
    — El cable sea lo suficientemente largo y tenga suficiente capacidad para la calificación de amperios de CA del cargador, según se define a continuación

Cargador de 100 a 120 voltios Longitud del cable (pies)	**Tamaño del cable (AWG)**
25 50 100	18 18 18
Cargador de 220 a 240 voltios Longitud del cable (metros)	**Tamaño del cable (mm)**
50 75	0,75 1,0

Longitud recomendada para el cable alargador

GUARDE ESTAS INSTRUCCIONES

Descripción del funcionamiento

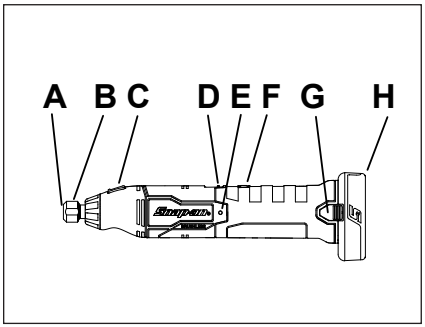

Figure 1: CGRS861

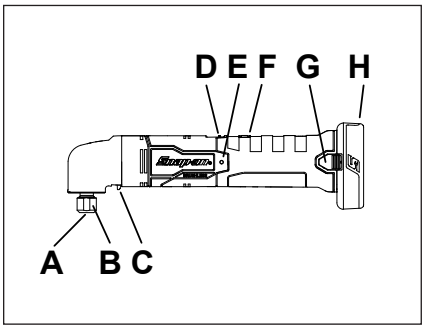

Figure 2: CGRR861

A – Boquilla
B – Tuerca de la boquilla
C – Seguro del husillo
D – Interruptor de encendido
E – Indicador de carga
F – Indicador de velocidad
G – Botón de liberación
H – Batería

Especificaciones

Tensión del motor ..... 14,4 VCC

Diámetro máximo de muela/broca .....51 mm

Velocidad nominal.....
CGRS861.....10000-30000 RPM
CGRR861.....9500-28000 RPM

Peso con batería .....
CGRS861.....0,77kg
CGRR861..... 1 kg

Longitud .....
CGRS861.....290 mm
CGRR861.....290 mm

Temperatura de operación
CGRS861/CGRR861 .....-20 °C a 60 °C

Temperatura de almacenamiento
CGRS861/CGRR861 .....-20 °C a 60 °C

Ruido* (Artículo probado de acuerdo con la norma EN 60745)
CGRS861 Nivel de presión acústica (A)... 74,7dB
CGRR861 Incertidumbre, K.....3,0 dB
CGRS861 Nivel de potencia acústica (A) ....85,7 dB
CGRR861 Incertidumbre, K.....3,0 dB

CGRR861 Nivel de presión acústica (A)...74,7 dB
CGRR861 Incertidumbre, K.....3,0 dB
CGRR861 Nivel de potencia acústica (A) ....85,7 dB
CGRR861 Incertidumbre, K.....3,0 dB

Vibración* (Artículo probado de acuerdo con la norma EN 60745)
CGRS861 Nivel de vibración .....8,34 m/s²
CGRS861 Incertidumbre, K.....1,50 m/s²

CGRR861 Nivel de vibración .....14,8 m/s²
CGRR861 Incertidumbre, K.....1,50 m/s²

**Estos valores declarados se obtienen mediante pruebas de laboratorio en base a las normas especificadas y no deben utilizarse para evaluaciones de riesgo. Los valores medidos en cada lugar de trabajo individual pueden ser superiores. Los valores y el riesgo de lesiones de cada usuario individual son únicos y dependen del entorno y de la forma en que trabaja cada persona, la pieza de trabajo y el diseño de la estación de trabajo, así como del tiempo de exposición y la condición física del usuario.*

Snap-on no puede hacerse legalmente responsable de las consecuencias del uso de los valores declarados, en vez de valores que reflejen el grado de exposición real, determinados mediante una evaluación de riesgos individual, en una situación de trabajo sobre la cual no tiene control.

Símbolos

SÍMBOLOS	
	CONSULTE EL MANUAL/ FOLLETO DE INSTRUCCIONES
	USE PROTECCIÓN PARA LOS OJOS
	UTILICE PROTECTORES AUDITIVOS
	RIESGO DE VIBRACIÓN

V	VOLTIOS
⎓	CORRIENTE CONTINUA
n_0 xxx/min	VELOCIDAD SIN CARGA
CE	MARCA CE
c UL us	CANADÁ - ESTADOS UNIDOS UNDERWRITERS LABORATORY
FC	COMISIÓN FEDERAL DE COMUNICACIONES (FCC)
PS E	SEGURIDAD ELÉCTRICA DE JAPÓN TÜV RHEINLAND
▣	DOBLE AISLAMIENTO
BFP	PROTECCIÓN CONTRA RETROALIMENTACIÓN
RECYCLE 1-800-822-8837	RECICLE DEBIDAMENTE LA BATERÍA
	NO LA ARROJE A LA BASURA
BC	CUMPLE CON EL TÍTULO 20 DE CALIFORNIA

Especificaciones de la batería

⚠ADVERTENCIA

NO USAR CTB6172

Tipo
CTB8172BK/CTB8174.....Iones de litio

Voltaje
CTB8172BK/CTB8174.....
..... 14,4 VCC (3,6 V x 4 celdas)

Peso
CTB8172BK/CTB8174..... 0,51 lbs (0,23 kg)

Tiempo de carga
CTB8172BK .....~55 min
CTB8174.....~70 min

Vida útil
CTB8172BK/CTB8174.....1000 ciclos
Nota: 1 ciclo=1 carga y 1 descarga

Capacidad
CTB8172BK .....2,0 A•H
CTB8174.....2,5 A•H

Intervalo de temperatura de descarga
CTB8172BK/CTB8174..... -20°C a 60°C

Especificaciones del cargador de baterías

Entrada
CTC772A/CTCA772A/CTCEU772A/CTCJ772A.....
..... 100-240 VCA, 50/60 Hz

Salida
Todos los modelos.....3,0 A

Peso
Todos los modelos..... ,52 kg

Intervalo de temperatura de descarga
CTB8172BK/CTB8174..... -20°C a 60°C

⚠ADVERTENCIA

¡NO BLOQUEE LOS ORIFICIOS DE VENTILACIÓN!

Aplicación

La amoladora de troqueles CGRS861/CGRR861 de Snap-on es perfecta para muchas aplicaciones industriales y automovilísticas de gran velocidad. Si se usan varios accesorios abrasivos de 1/8 pulg., 1/4 pulg., 3mm, 6mm de Snap-on con una velocidad nominal mínima de 30.000 RPM, la amoladora se puede utilizar para el acabado de troqueles y moldes metálicos, alisamiento y conformado de chapa y hierro fundido, acabado de soldaduras y otras aplicaciones de pulido y esmerilado de alta velocidad.

Funcionamiento

Boquillas de 1/8 pulg., 1/4 pulg., 3mm, 6mm

La boquilla de la amoladora de troqueles está diseñada para sujetar accesorios con vástagos de 1/8 pulg., 1/4 pulg., 3mm, 6mm. Quite la tuerca de la boquilla e inserte la boquilla adecuada dentro del husillo.

Selección de velocidad

IMPORTANTE

Espere a que la herramienta se detenga por completo para cambiar de velocidad. De lo contrario, los engranajes podrían dañarse.

Independientemente del ajuste de velocidad, la velocidad nominal del accesorio debe ser igual como mínimo a la velocidad máxima de la herramienta mecánica. La función de velocidad variable de la herramienta permite seleccionar rangos de velocidad en base a la aplicación o al accesorio utilizado. Para fijar la velocidad, gire el indicador de velocidad. La velocidad varía de "1" a "7". Fije el indicador de velocidad en "1" si desea la velocidad más baja. Fije el indicador de velocidad en "7" si desea la velocidad más alta.

Modo	RPM	
	CGRS861	CGRR861
	Amoladora de Troqueles Recta	Amoladora de Troqueles Angular
1	11.000	10.500
2	13.000	12.500
3	18.000	17.000
4	21.000	20.000
5	25.000	24.000
6	28.000	26.500
7	30.000	28.000

Indicador de carga

La herramienta lleva un indicador de carga. Se encuentra a la izquierda encima del mango. El piloto tricolor redondo cambia de color según la carga restante. El indicador se activa durante tres segundos cada vez que se aprieta el gatillo. A continuación se describen sus funciones:

- PILOTO VERDE: carga de entre el 40% y el 100%
- PILOTO AMARILLO: carga de entre el 25% y el 40%
- PILOTO ROJO: carga de entre el 0% y el 25%
- PILOTO ROJO INTERMITENTE: cargue la batería inmediatamente

Sobrecarga

Si la herramienta se sobrecarga por cualquier motivo, los componentes electrónicos internos harán que deje de funcionar. Esta función de seguridad protegerá la herramienta y la batería contra tensiones bajas, temperaturas excesivas y sobrecorrientes. Apague la amoladora y espere hasta que esté lo suficientemente fría.

— Cuando la herramienta se ve sometida a uso intensivo y continuo, podría alcanzarse la máxima temperatura permitida del gatillo o la batería y la herramienta dejará de funcionar temporalmente. La herramienta se enfriará al cabo de un minuto aproximadamente. La batería puede necesitar más de 15 minutos para enfriarse. Cuando ocurra esto, lo normal es que la batería esté a punto de necesitar una carga. Es recomendable emplear otra batería para acabar la tarea. Nota: el piloto amarillo del cargador parpadeará hasta que la batería se enfríe lo suficiente como para empezar a cargarse. Cuando la herramienta esté muy fría (menos de -20ºC) es posible que haya que dejarla encendida durante unos segundos, sin usarla, hasta que se caliente la batería.

Cómo instalar y quitar los accesorios abrasivos

1. TIPOS DE BROCAS QUE SE PUEDEN USAR CON ESTA HERRAMIENTA: brocas abrasivas de amolado, tambores de lijado, cepillos de alambres, almohadillas de pulido, muelas de tallado y moletas cortantes abrasivas dentro del límite de 51 mm de diámetro.
2. Quite la batería
3. Inserte el eje del accesorio abrasivo dentro del husillo, como mínimo hasta la mitad de la longitud del vástago.
4. Oprima el botón hacia abajo para accionar el seguro del husillo, y use la llave incluida para apretar la tuerca de la boquilla hasta que quede bien cerrada contra el husillo. Compruebe que el accesorio esté bien apretado en el husillo antes de usar la herramienta.

Uso general

1. Después de instalar la broca, déjela girar durante 30 segundos para ensayarla antes de usarla.

⚠ADVERTENCIA

No use nunca una broca que se haya caído. Los accesorios desequilibrados o dañados pueden dañar la pieza de trabajo o la herramienta y producir un esfuerzo que cause que la broca falle.

2. Utilice una abrazadera, tornillo de banco o cualquier otro medio de sujeción práctico para sujetar la pieza de trabajo y tener ambas manos libres para controlar la herramienta.

   Sujete firmemente la herramienta con ambas manos.

3. Arranque la herramienta.
4. Para arrancar la herramienta, sujete firmemente el área de agarre y deslice el interruptor a 'I'.

PRECAUCIÓN: La caja de engranajes de la amoladora CGRR861 (ángulo derecho) no es un área de agarre. No agarre esta área de la herramienta ya que se calienta en situaciones de uso intensivo.

5. Deje que la broca alcance toda su velocidad antes de empezar a trabajar.

6. Controle la presión y el contacto de la broca con la superficie de la pieza de trabajo.

   Nunca haga que la broca golpee o choque contra la pieza de trabajo. Demasiada presión causa que el accesorio falle o pierda velocidad.

7. Para detener la herramienta, oprima el botón a la posición 'O'. Espere a que la herramienta se detenga por completo antes de soltarla.

Cuidado de las brocas

Las brocas deben protegerse contra:

- Agua y humedad excesiva
- Disolventes
- Cambios de temperatura extremos
- Caídas y golpes

Las brocas deben guardarse:

- De manera ordenada para que puedan sacarse sin estorbar o dañar otras brocas
- Con la información de seguridad correspondiente

NO deje caer, rodar ni golpear las brocas.

Deseche las brocas que han estado expuestas a cambios de temperatura extremos o entrado en contacto con disolventes o líquidos.

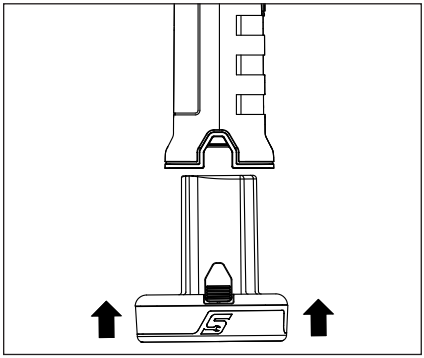

Figure 3: Inserción de la batería

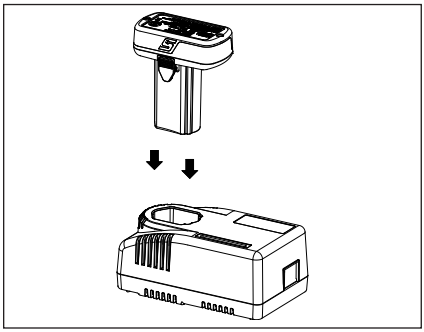

Figure 4: Inserción de la batería en el cargador

Carga de la batería

1. Si el cargador viene con un cable separado, enchúfeselo.
2. Enchufe el otro extremo en la fuente de alimentación de CA.
3. Inserte la batería en el cargador. Presione ligeramente la batería hasta que llegue al fondo. El cargador lleva un indicador de carga con cuatro pilotos luminosos que indican una carga de 25%, 50%, 75% y 100%. Cuando la batería hace contacto, los cuatro pilotos verdes del indicador parpadean dos veces y el cargador pasa por los cuatro pilotos y se detiene en el verde intermitente que indica la carga existente y que la batería se está cargando.
4. Existen algunas protecciones que pueden bloquear el cargador. Si no se ilumina ninguno de los pilotos, quite la batería y desenchufe el cargador durante 10 minutos. Vuelva a enchufarlo e inserte una batería que sepa que está en buen estado. Si no se enciende ninguna luz significará que el cargador es defectuoso y habrá que reemplazarlo.
5. El cargador no cargará la batería si está demasiado caliente o fría. Un piloto amarillo empezará a parpadear y el cargador esperará a iniciar una carga rápida cuando la batería se encuentre a una temperatura de entre 0 °C y 45 °C.
6. Una carga rápida normal tarda 30 minutos. El cargador puede tardar más de 30 minutos. El ciclo de carga puede ser mayor si la batería se quedó con poca carga durante mucho tiempo. Cuando haya acabado de cargarse, se encenderán los cuatro pilotos verdes.
7. Un piloto ROJO intermitente indica que la batería es defectuosa y que el cargador no la podrá cargar. Quite la batería del cargador y utilice otra.

Batería

Protección de la batería

Para maximizar su rendimiento y vida útil, la batería de iones de litio está protegida por circuitos de protección en la herramienta y el cargador. Estos circuitos supervisan la tensión, el amperaje de carga y descarga, y la temperatura. Consulte la sección sobre sobrecarga para más información.

Funcionamiento a bajas temperaturas

La batería de iones de litio se puede usar a temperaturas que no sean inferiores a -20 °C. Si la batería está muy fría, haga funcionar la herramienta sin carga para calentarla y luego úsela normalmente.

Funcionamiento a altas temperaturas

Si la temperatura de la batería de iones de litio alcanza los 70 °C, el circuito de protección la apagará y parpadearán los dos pilotos blancos. La herramienta empezará a funcionar normalmente cuando la batería se haya enfriado.

Almacenamiento

No exponga la batería al agua ni a la lluvia, ya que podría dañarse.

Cargue plenamente la batería antes de dejarla almacenada. Para lograr una vida útil óptima, almacene todas las baterías de iones de litio a temperatura ambiente en un sitio seco. Se puede producir pérdida permanente de la capacidad de la batería si se almacena durante un período prolongado a alta temperatura.

⚠ADVERTENCIA

- **En condiciones de uso indebido, el líquido puede ser expulsado de la batería; evite el contacto con él. Si se produjera el contacto, enjuáguese con agua. Si el líquido entra en contacto con los ojos, acuda a un médico.** *El líquido expulsado de la batería puede provocar irritación o quemaduras.*
- **No utilice BATERÍAS ni herramientas con desperfectos o modificaciones.** *Una batería dañada o modificada puede funcionar de formas imprevistas que podrían resultar en incendios, EXPLOSIONES o lesiones.*
- **No exponga la BATERÍA al fuego ni a temperaturas excesivas.** *La exposición al fuego o a temperaturas por encima de los 130 °C (265 °F) puede causar una explosión.*
- **Siga todas las instrucciones de carga y no cargue la batería ni la herramienta en el exterior cuando la temperatura se encuentre fuera de la gama indicada en las instrucciones.** *Una carga indebida o a temperaturas fuera de gama podría dañar la batería y aumentar el riesgo de incendio.*
- **No intente reparar una BATERÍA dañada.** *Del mantenimiento de la batería se debe encargar el fabricante o un proveedor de servicio autorizado.*

Mantenimiento

Servicio

El mantenimiento de una herramienta requiere extremada precaución y conocimiento. Únicamente un técnico calificado debe realizarlo.

- Revise siempre la herramienta por si hay alguna pieza dañada antes de usarla.
- Reemplace o repare las piezas dañadas antes de usar la herramienta. Verifique la alineación de las partes móviles. Si las partes móviles se quedan atascadas o se rompen, el funcionamiento podría verse alterado.
- Lleve la herramienta a un centro de reparación autorizado para reparar o reemplazar correctamente las piezas dañadas.
- No use la herramienta mecánica si el interruptor no la apaga o enciende.
- Es importante realizar mantenimiento a las herramientas. Mantenga las herramientas secas, limpias y libres de aceite y grasa para obtener un rendimiento más eficaz y seguro.
- Para informarse sobre el centro de reparaciones de **Snap-on** más cercano, llame al servicio de atención al cliente de **Snap-on** al teléfono 1-877-762-7664.

  (Solo Norteamérica)
  Northern Repair Center
  3011 E Route 176
  Crystal Lake IL 60014

  (Fuera de Norteamérica)
  Consulte la declaración de conformidad para ver la dirección.

- Cuando se carga o descarga la batería de iones de litio en un plazo reducido de tiempo, su temperatura interna aumenta considerablemente. Esto es normal.
- En condiciones de funcionamiento ideales, la vida útil de una batería de iones de litio es de aproximadamente 1000 ciclos de carga / descarga. La atención y el mantenimiento inadecuados acortan la vida de la batería y la duración de la carga.
- Utilícela únicamente con cargadores de **Snap-on** para baterías de la serie CTB.
- Evite los cortocircuitos en la batería. La batería puede dañarse de forma permanente si recibe una descarga de corriente alta.

⚠ADVERTENCIA

- **Desenchufe el cargador del tomacorrientes antes de comenzar a desarmar la unidad.**
- **Extraiga la batería de la herramienta antes de comenzar a desarmar la unidad. Crear un cortocircuito con la batería puede provocar un incendio o lesiones.**
- **Utilice equipo de seguridad. Lleve siempre protección ocular.**

Snap-on



CGRS861/CGRR861 JA
コードレス・ダイグラインダー

安全に関する注意事項

Snap-on Tools Companyは、コードレスツールを操作、点検、修理する際に生じ得る状況に対する、安全注意事項を提供しています。作業する者および点検技術者には、手順、ツール、使用材料に関し十分な知識を持ち、またそれらの手順、ツール、材料が、仕事場で作業する者やツールの安全性を脅かさないようにする責任があります。

パワーツールの安全に関する一般的な注意事項

⚠警告

すべての安全に関する警告および指示をよくお読みください。
以下に挙げる警告に従わない場合は、感電や火災、重傷につながる可能性があります。

今後の参考のために、すべての警告および指示を保管してください。

警告中の「パワーツール」とは、コンセントに接続する（コードあり）パワーツールか、バッテリ駆動の（コードレス）パワーツールのことを指します。

作業エリアの安全

- **作業エリアは清潔にし、採光を十分に取ってください。***雑然とした暗い場所は事故を誘発します。*
- **可燃性の液体やガス、塵埃などの爆発物のある所でパワーツールを使用しないでください。***パワーツールからはスパークが出るため、それが粉塵やガスに点火することがあります。*
- **パワーツールを操作している間は、子供やその周辺にいる者を近づけないようにしてください。***注意力が散漫になると、手元が狂う原因となります。*

電気に関する安全事項

- **パワーツールのプラグとコンセントの形状は一致する必要があります。 プラグは決して改造しないでください。 アース付き（グランド端子付き）のパワーツールには、アダプタプラグを使用しないでください。***改造されていないプラグや、適合するコンセントを使用すれば、感電する危険性が少なくなります。*
- **パイプ、ラジエータ、レンジ、冷蔵庫などのアースされた物体の表面に、体を接触させないようにしてください。***体がアースされると、感電する危険性が増大します。*
- **パワーツールを、雨やぬれた環境にさらさないでください。***パワーツールに水が入ると、感電する危険性が増大します。*
- **コードを乱暴に取り扱わないでください。コードを持ってパワーツールを持ち上げたり引っ張ったり、コードを引っ張ってコンセントから抜くことは絶対にしないでください。 コードは、熱、油、鋭刃、作動部分に近づけないでください。***破損したり絡まったコードを使用すると、感電の危険が高まります。*
- **屋外でパワーツールを操作するときは、屋外使用に適した延長コードを使用してください。***屋外使用に適したコードを使用すれば、感電の危険が減少します。*
- **湿気の多い場所でパワーツールを操作することがどうしても避けられない場合は、漏電遮断器(GFCI) で保護された電源をお使いください。***GFCIを使用することで、感電のリスクを抑えることができます。*

オーストラリア／ニュージーランド：

- ***湿った場所でパワーツールを使用しなければならない場合、残留電流デバイス（RCD）付きコンセントをお使いください。****RCDを使用することによって、電気ショックのリスクを低減することができます。*

個人的な使用上の安全

- **パワーツールを使用するときは、自分が行っていることに注意を傾け、常識の範囲内で使用してください。疲れているとき、または薬やアルコール、薬物治療の影響下にあるときは、パワーツールを使用しないでください。***電動工具を操作している間は、ほんの一瞬注意を怠っただけで重大な負傷事故を引き起こすことがあります。*
- **個人用保護具を使用してください。常に保護メガネを着用してください。***適宜、防塵マスク、滑り止め付き安全シューズ、安全ヘルメット、聴覚保護具などの個人用保護具を適切に使用すると、身体への傷害が低減されます。*

- **意図しない起動をしないように気をつけてください。電源および/またはバッテリパックに接続する前に、工具を手に取るか運ぶかして、スイッチがオフの位置にあることを確認してください。**スイッチに指を置いたままパワーツールを運んだり、パワーツールのスイッチがオンになっているときにプラグを差し込むと、事故を引き起こすことがあります。
- **パワーツールの電源をオンにする前に、調整キーまたはレンチをすべて取り外してください。**パワーツールの回転部分にレンチやキーが取り付けられたままになっていると、ケガを引き起こす原因となります。
- **無理な姿勢での使用は避けてください。常に適切な足場とバランスを保つようにしてください。**これにより、予期せぬ状況下でもパワーツールをうまく制御できます。
- **身なりを適切に整えてください。ゆったりした衣服や宝石は身に着けないでください。髪、衣服、手袋を作動部分に近づけないようにしてください。**ゆったりとした衣服や、宝石、長い髪は作動部分に巻き込まれる可能性があります。
- **集塵装置に接続する機器がある場合は、それらが正しく接続されて適切に使用されていることを確認してください。**集塵を行うことで、塵埃関係の危険が減少します。

パワーツールの使用とお手入れ

- **パワーツールに無理な力を加えないでください。**用途に合った適切なパワーツールを使用してください。パワーツールを正しく使用することで、製品本来の性能を発揮でき、より安全に操作することができます。
- **スイッチを押しても装置がオンまたはオフにならない場合は、パワーツールを使用しないでください。**スイッチで制御できないパワーツールは事故の原因となるため、必ず修理してください。
- **パワーツールの調整、アクセサリの交換、ツールの保管を行う前は、電源からプラグを抜くかまたはパワーツールからバッテリパックを取り外してください。** このような予防的な安全対策を取ることで、パワーツールを誤って作動してしまう危険性が減少します。
- **パワーツールを使用しないときは子供の手の届かないところに保管し、パワーツールやこれらの指示について熟知していないユーザにパワーツールを操作させないでください。**パワーツールは、不慣れな人が使用すると危険です。
- **パワーツールは適切に整備してください。 作動部分のずれや固着がないか、部品が破損していないか、およびパワーツールの操作に影響を与える可能性のあるその他の項目を点検してください。 パワーツールが損傷している場合は、使用前に修理してください。**事故の大半は、パワーツールのメンテナンスが十分に行われていないために発生します。
- **カッティングツールは常に切れ味を保つようにし、清潔に保ってください。**カッティングツールの刃先を常に鋭くメンテナンスすれば、穴に入ったまま動かなくなることを防ぎ、また取り扱いも容易になります。
- **パワーツール、アクセサリ、ツールビットなどは、これらについての指示に従って、作業条件と実行する作業を考慮しながら使用してください。**パワーツールを、その意図された用途と異なる作業に使用すると、危険な状況を引き起こすことになります。

バッテリツールの使用とお手入れ

- **メーカー指定の充電器のみを使用して充電を行ってください。**バッテリパックに、タイプの異なるバッテリパック用の充電器を使用すると、火災が発生する原因となります。
- **パワーツールには、専用バッテリパックのみを使用してください。**他のバッテリパックを使用すると、負傷または火災の原因となります。
- **バッテリパックを使用しないときは、ペーパークリップ、硬貨、鍵、釘、ねじまたは端子同士を接続する他の小さな金属物質から隔離して置いてください。**バッテリ端子をショートさせるとやけどまたは火災の原因となります。

修理

- **パワーツールの修理は、同一交換部品を使用し、専門の修理技師が行ってください。**これにより、パワーツールの安全性が保たれます。

特定の安全規則

- **補助ハンドルが工具に付属している場合は使用してください。**操作を誤ると怪我をする恐れがあります。
- **本ツールは、研削、研磨、ワイヤーブラッシング、ポリッシング、カービング、または切削ツールとして機能することを目的とした工具です。本ツールに添付されている安全に関する注意、取扱説明、説明図、仕様の全てに目を通してください。**本書に記載されている取扱説明に従わない場合、電気ショック、火事、深刻な怪我などにつながる可能性があります。
- **工具メーカーによって特別に設計されている、または推奨されているアクセサリー以外は使用しないでください。**アクセサリーがパワーツールに取り付け可能であるというだけでは、安全な作業は保証されません。
- **研削アクセサリーの定格回転数は、ツールの最大回転数より大きくなければなりません。**定格回転数を越える速度で研削アクセサリーを使用すると、破損や飛散の恐れがあります。
- **アクセサリーの外径および厚みは、お使いのツールに合ったものをお使いください。**不適当なサイズのアクセサリーは、適切な取扱いができません。
- **砥石、サンディングドラムその他アクセサリーの軸サイズは、ツールのスピンドルまたはコレットに適合するものでなければなりません。**ツールの取付金具に適合しないアクセサリーを使うと、バランス異常や過剰振動が発生し、制御不能の原因となる恐れがあります。

- **マンドレル付の研磨ホイール、サンディングドラム、カッター、その他アクセサリーは、コレットまたはチャックに奥まで完全に差し込んでください。***マンドレルがきちんと装着されていない場合やホイールの張り出しが長すぎる場合、高速での使用において砥石が緩んで外れる恐れがあります。*
- **破損したアクセサリーは使用しないでください。使用前に砥石の欠けやひび、サンディングドラムの割れ、亀裂、過度の摩耗、ワイヤーブラシの緩みや亀裂等を点検してください。パワーツールやアクセサリーを落とした場合、破損がないか確認し、破損がある場合は無傷のアクセサリーと交換してください。アクセサリーの点検および装着が終わったら、アクセサリーの回転方向（万一アクセサリーが外れた場合に飛ぶ方向）に誰もいないことを確認し、1分間無負荷で最高速度にてツールを作動させます。***破損しているアクセサリーの場合、通常この試験で外れてしまいます。*
- **人身保護具を着用してください。使用方法によって、フェースシールド、安全ゴーグル、安全メガネを使用してください。必要に応じて、細かい研磨粉塵やワークピースの断片から保護するために、防塵マスク、聴覚保護具、手袋、作業エプロンを着用してください。***目の保護具は、多様な作業により発生して飛散する破片を食い止める機能を持つものでなければなりません。防塵マスクまたは人工呼吸装置には、作業で発生する微粒子をフィルターする機能が必要です。激しい騒音に長時間さらされると、聴覚を損なうことがあります。*
- **周囲の人達は作業エリアから安全な距離を取るようにしてください。作業エリアに入る人は全員必ず人身保護具を着用してください。***ワークピースまたは破損したアクセサリーの破片が飛散して、作業のすぐ側でなくとも怪我をすることがあります。*
- **切削アクセサリーが隠れた配線、またはツールのコードに触れるような作業の場合、パワーツールは絶縁された握り部分のみを持つようにしてください。***切削アクセサリーが活線に触れると、パワーツールのむき出しの金属部品に電気が通り、電気ショックが生じる恐れがあります。*
- **ツールを始動させる際には、ツールを手でしっかりと持ってください。***モーターが加速する際のリアクショントルクにより、ツールがねじれる恐れがあります。*
- **必要に応じてワークピースをクランプでしっかり抑えましょう。小さなワークピースを片手でおさえながら、もう一方の手で作動中のツールを持つのは危険です。***小さなワークピースはクランプでしっかりおさえておけば、手（両手）でツールを制御できます。だぼ、パイプ、チューブは作業中に転がりやすいため、ドリルビットがワークピースにきつく入り込んでしまったり、作業者の方に飛ぶ恐れがあります。*
- **アクセサリーが完全に停止するまで電動工具を台の上などに置かないでください。**回転するアクセサリーが台の表面に食い込んで、工具が暴れだすことがあります。
- **ビットを交換または調整した場合、コレットナット、チャック、その他の調整金具が十分に締め付けられていることを確認してください。***調整金具がゆるいと予期せずビットがずれて制御不能となり、回転している部品が飛散する恐れがあります。*
- **電動工具を持って運んでいるときは、工具を作動させないでください。***回転するアクセサリーが不意に接触すると、衣類がからんで、アクセサリーが体に引き寄せられるおそれがあります。*
- **電動工具の空気取り入れ口は定期的に清掃してください。***モーターのファンにより、粉塵が筐体の中に取り込まれるため、金属粉がたまりすぎると電気災害が起こるおそれがあります。*
- **燃えやすい物資のそばで電動工具を使用しないでください。***火花が発生し、これらの物資が発火するおそれがあります。*
- **冷却液を必要とするアクセサリーは使用しないでください。***水などの冷却液を使用した場合は、感電するおそれがあります。*

警告：キックバック

キックバックとは、回転するホイール、サンディングバンド、ブラシ、その他のアクセサリーがワークピースにきつく挟まった際の突然の反動のことです。アクセサリーがきつく挟まると回転が突然止まり、それによって制御不能に陥ったパワーツールにアクセサリーの回転と逆方向に力が加わる原因となります。

たとえば、研磨ホイールがワークピースにからんだり挟まれたりすると、挟まれた場所に入っていたエッジが素材の表面に食い込んで、ホイールが跳び出してきたり放り出されたりします。挟まれた時点のホイールの動作方向によって、ホイールは作業者の方へ、または遠方に向かって跳び出すことがあります。これらの条件下では、研磨ホイールが壊れることもあります。

キックバックは、電動工具の誤用、誤った操作手順や条件の結果であり、次のように適切に注意を払うことで防止できます。

- **パワーツールをしっかりと持ち、キックバックの力に対抗できるよう自分の腕と身体を構えてください。***適切な注意を払っていれば、キックバックに対処できます。*
- **角や鋭いエッジで作業するときは特に注意してください。アクセサリーの跳ね返りや挟まりの発生を防いでください。***角、鋭いエッジまたは跳ね返りにおいては、回転中のアクセサリーが絡まる傾向があり、制御不能となったりキックバックが起こったりします。*
- **ギザギザの刃のついたブレードは装着しないでください。***このようなブレードはキックバックが発生し制御不能に陥る原因となります。*
- **ビットをワークピースに差し込む際は、必ずビットの刃が切り込む進行方向（切りくずが飛び出す方向）と同じ方向に差し込みます。***間違った方向に差し込むと、刃先が反対方向（ワークピースから戻って抜け出る方向）にツールが引っ張られます。*

- **回転ヤスリ、切断ホイール、高速カッター、炭化タングステンカッターを使用する場合、ワークピースをクランプでしっかりおさえましょう。***これらのホイールは溝に対してわずかでも傾くと引っかかり、キックバックの原因となります。切断ホイールは、引っかかると通常は割れてしまいます。回転ヤスリ、高速カッター、炭化タングステンカッターは、引っかかると溝から飛びぬけるため、ツールが制御できなくなる可能性があります。*

安全警告：研削および研磨切削作業

- **お使いのパワーツールに推奨されるタイプのホイールのみを、推奨される適用にのみお使いください。例えば、切断ホイールの側面で研削はしないでください。***研磨切断ホイールは円周研削用であり、横からの力が加わると割れてしまう恐れがあります。*
- **スレッド付研磨コーンおよびプラグには、正しい寸法と長さで浮きがなく装着された損傷のないホイールマンデルのみを使用してください。***適切なマンデルを使えば、破損の可能性が低減されます。*
- **切断ホイールに過度の圧力をかけて押し込んで、深く切り込もうとしないでください。***ホイールに圧力をかけ過ぎると、切断の際にホイールが歪んだり挟まりやすくなり、キックバックや損傷の可能性が高くなります。*
- **回転しているホイールに沿って、またはその後ろに手を置かないでください。***作動しているホイールは作業者から離れて行きます。キックバックがあった場合、回転しているホイールとパワーツールが作業者の方に飛んでくる可能性があります。*
- **ホイールがきつく挟まった場合、または何らかの理由で切断作業が中断された場合、パワーツールの電源を切り、ホイールが完全に止まるまでパワーツールを動かさないように保持してください。ホイールが動いている間に挟まったところから無理に抜こうとしないでください。キックバックが発生する恐れがあります。***ホイールの挟まりの原因を調べて修正措置を講じ、その原因を排除してください。*
- **ワークピースに差し込んだまま作業を再開しないでください。ホイールの速度を最大にしてから、注意深くワークピースに差し込むようにしましょう。***ホイールがワークピースに差し込まれたままでパワーツールを再スタートさせると、ホイールの挟まり、跳ね、キックバックが発生する恐れがあります。*
- **パネルまたはその他の大きなワークピースは、ホイールが挟まったりキックバックのリスクを抑えるよう支えてください。大きなワークピースは自重によって垂れ下がりやすくなります。***支えは、ホイールの両側、ワークピースの下で、切削ラインの近く、ワークピースの端の近くに置きます。*
- **既存の壁または裏が見えない場所に四角い穴を開ける場合は、特に注意が必要です。***中心が深く切れ込むホイールは、ガスや水道のパイプ、電線等キックバックの原因となり得る物体を切ってしまう恐れがあります。*

安全警告：ワイヤーブラシ作業

- **通常の作業でもブラシからワイヤーのブリストルが飛んでくる場合がありますので、ご注意ください。ブラシに過度の負荷をかける等、ワイヤーに圧力をかけ過ぎないでください。***ワイヤーブリストルは、薄い生地の衣服や皮膚に簡単に刺さります。*
- **実際の使用前に、作業用のスピードで1分間ブラシを作動させてください。この準備の間、ブラシの前または作業の方向に誰もいないことを確認してください。***緩んだブリストル（ワイヤー）が飛び散ることがあります。*
- **回転するワイヤーブラシが自分から離れて行く方向に使用します。***高速回転での使用によって、小さなワイヤーの破片が飛び散り、皮膚に刺さる恐れがあります。*

コードレス・ダイグラインダー安全に関する注意事項

⚠警告



パワーツールおよびアクセサリを不適切に使用しないでください。ツールが破損する原因となります。

- **パワーツールを使用する前に、本説明書を良くお読みください。**
- **初心者ユーザに当ツールを受け渡す際には、必ずこれらの説明書も添えてください。**
- **ラベルは剥さないでください。破損したラベルは、すべて交換してください。**

故障したツールは、負傷の原因となります。



コードレスツールの使用時に火花が発生します。

- **可燃性の液体、気体、ダストなどがある爆発性の環境では、パワーツールを作動させないでください。**
- **ツールの潤滑に、灯油、ガソリン、ディーゼル油、ジェット燃料など、可燃性または揮発性の物質を潤滑油として、またはパワーツールの清掃に使用しないでください。**

爆発の危険があるところでは使用しないでください。



塵埃による汚染の危険性。
- **塵埃を排出するパワーツールを使用する場合は、認可を受けている防塵マスク、または呼吸マスクを着用してください。**
- **電動研磨、鋸、研削、ドリル、および他の建設作業から排出される塵埃の中には、癌、出生異常、および生殖機能への危害の原因となる化学物質が含まれていることがあります。**

有害な塵埃を吸い込むと、負傷の原因となります。



パワーツールの使用中は、切削屑等の飛来物が出ます。
- **ユーザおよびその周辺にいる者は、必ず安全保護メガネを着用してください。**

飛来物は、負傷の原因となります。



パワーツールは、騒音を発生します。
- **ユーザおよびその周辺にいる者は、必ず聴覚保護具を着用してください。**

保護具を着用せずに騒音に長時間さらされると、難聴の原因となります。



パワーツールは、振動を発生します。
- **振動、反復動作など苦痛を感じる状態に、長時間いることは避けてください。**
- **不快感や刺激、痛みを感じた場合は、すぐにツールの使用を止めてください。使用を再開する前に、医師の診断を受けてください。**
- **ツールが異常に振動する、異常なノイズを発する、部品が緩んでいる、または何らかの損傷の兆候がある場合は、使用しないでください。**
- **ツールが異常な動作をする場合は、使用を中止し、補修および修理を直ちに依頼してください。**

振動、反復動作など苦痛を感じる状態に長時間いると、負傷の原因となります。
- **ツールが異常に振動する、異常なノイズを発する、部品が緩んでいる、または何らかの損傷の兆候がある場合は、使用しないでください。**
- **ツールが異常な動作をする場合は、使用を中止し、補修および修理を直ちに依頼してください。**

ビットやアクセサリーが使用時に固着したり、動かなくなることがあります。
- **ビットがワークピースに固着してしまった場合には、トリガーをすぐに離し、回転方向を反転させ、トリガーをゆっくりと引いてビットを反転させて取り出します。**
- **ドライバー本体には、ビット回転方向と逆方向のひねりが加わるため、ビットが固着状態になる際には強い反発トルクが発生することに注意してください。**

反発トルクは、怪我を招くおそれがあります。

ツールの使用中、動きや位置が急に変わる場合があります。
- **起動および操作中は、その動きの変化を予想し、注意して作業してください。**
- **ツールはしっかりと持ってください。**
- **反動力を予想して作業してください。姿勢を直し、ツールをしっかりと持ってください。**
- **ツールを使用する前に、反転機構の位置をよく観察し、トリガーを押す際は回転方向に注意してください。**

動作や位置の急激な変化は、負傷の原因となります。



物がからまる危険があります。
- **可動部分に身体を近づけないでください。**
- **長髪をカバーする毛髪保護用具を着用してください。**
- **ハンドルは乾燥した清潔な状態で保ち、オイルやグリースが着かないように注意してください。**
- **ロックやテープを使って、トリガーをON位置で固定しないでください。**
- **バッテリーパックを外してから、アクセサリーを交換してください。**

物がからまると、怪我を招くおそれがあります。

損傷のある、または不正なビットやアクセサリーを使用すると、粒子が過度に飛び散ることがあります。
- **欠けている、ひび割れている、または損傷しているビットやアクセサリーを使用しないでください。**
- **ツール回転数（製品仕様）以上の定格値のビットとアクセサリーをご使用ください。**
- **ビットやアクセサリーは、本ツールを操作する前に、チャックにしっかりと締め付けてください。**

飛び散る粒子が怪我を招くおそれがあります。

ビットやアクセサリーの鋭い部分に触れないでください。
- **ビットとアクセサリーの鋭い部分に身体を近づけないでください。**
- **ビットとアクセサリーの鋭い部分は、注意深く扱ってください。**
- **クリーニングや研磨の前に、ビットをツールから取り外してください。**

ビットやアクセサリーの鋭い部分は、怪我を招くおそれがあります。

バッテリーパックの安全

⚠警告



爆発または火災の危険
- **ツールとバッテリーは、温度が49°C（120°F）以上になるところには保管しないでください。**
- **CTC772A/CTCA772A/CTCEU772A/CTCJ772A 充電器は、温度が0°C （32°F） 未満、または45°C（113°F）を超えると充電できません。**
- **極端な損傷を受けたり、完全に消耗しきっていても、バッテリーは焼却しないでください。燃やすとバッテリーは、爆発する恐れがあります。**
- **バッテリーパックを外した後、バッテリーパックの端子に厚い接着テープを貼り付けて覆ってください。**
- **バッテリーパックを分解または破壊することは止めてください。また、その部品を外さないでください。**
- **エンジン発電機やDC電源を使って、バッテリーパックを充電しないでください。**
- **換気が良好な場所で、バッテリーパックを充電してください。**

爆発や発火は、怪我を招くおそれがあります。



感電の危険。
- **バッテリーを分解しないでください。**
- **バッテリーを短絡させないでください。**
- **バッテリーパック指定のSnap-onブランドの充電器以外では、バッテリーパックを充電しないでください。**
- **使わないときや、保守サービスに出す前、アクセサリー交換時には、バッテリーパックを外した状態にしてください。**
- **エンジン発電機やDC電源を使って、バッテリーパックを充電しないでください。**

感電や発火は、怪我を招くおそれがあります。



火傷の危険。
- **極端な使用条件や温度条件では、バッテリー液が漏れることがあります。**
- **乱暴に取り扱った場合には、バッテリーから液が漏れることがあります。触れないようにしてください。意図せず触れてしまった場合には、水で洗い流してください。液が目に入った場合には、診察を受けてください。**

バッテリーから漏れた液は、刺激や火傷を起こすことがあります。
- **スイッチがオフ位置になっていることを確認してから、バッテリーパックを差し込んでください。**

パワーツールのスイッチがオンになった状態で、バッテリーパックを差し込むと、事故が起きることがあります。
- **バッテリーパックを使用しないときには、ポケットを閉じておかないでください。**

バッテリー液漏れやスパーク発生によって、火傷や火災が起きることがあります。



短絡と火災の危険。
- **バッテリーパックを短絡させないでください。**
- **端子に導電性の異物を接触させないでください。**
- **導電性の物、例えば釘、ネジ、硬貨、その他金属製品と共に、バッテリーパックを保管することは止めてください。**
- **導電性の物が入っているエプロンやポケットにバッテリーパックを入れて持ち運ばないでください。**

短絡によって火災や、ひどい火傷が起きることがあります。

バッテリー処分に関する安全ルール



本製品が利用しているリチウムイオンバッテリーに貼られた ***RBRC***™ シールは、この種のバッテリーの使用寿命が尽きた際に、バッテリーを回収しリサイクルする業界プログラムに、***Snap-on*** が自主的に参加していることを示しています。

Snap-on のこのプログラムへの参加は、環境保護と天然資源保護への積極的取り組みの一環です。

FCC規制

この装置は、FCC規則第15部B節に適合しています。装置の動作は以下の2つの条件の対象となります。

1. この装置は有害な干渉を起こす可能性がなく、また
2. この装置は、望まない動作を引き起こす可能性がある干渉を含めて、受信したあらゆる干渉を受け取る必要がある。

⚠警告



爆発または火災の危険。
- **使用済みバッテリーは、捨てないでください。ご使用になったバッテリーは、*Snap-on* 公認の修理センターまで返品し、リサイクルさせてください。**

爆発や発火は、怪我を招くおそれがあります。



火災の危険。
- **バッテリーを分解しようとしないでください。また、バッテリー端子から出ている部品を外そうとしないでください。**
- **リサイクルの前には、露出端子を厚い絶縁テープで保護して、短絡しないようにしてください。**

発火により、負傷することがあります。

バッテリー充電器の安全

⚠警告



感電と発火の危険。
- **バッテリーパックは、ケースにひび割れや損傷がある場合、充電器に差し込まないでください。**

感電や発火は、怪我を招くおそれがあります。
- **感電の危険を減らすために、この（米国版の）電源コードには極性があるプラグが取り付けられています（片側のブレードがもう一方よりも広くなっています）。このプラグは、極性ありのコンセントに、一方向のみに差し込むことができます。このプラグがコンセントの奥までしっかりと差し込めない場合には、プラグを逆向きにしてください。それでもまだ差し込めない場合には、有資格の電気工事店に相談して、適切なコンセントを施工してもらってください。プラグは、どのようなプラグにも交換しないでください。**
- **CTC772A/CTCA772A/CTCEU772A/CTCJ772A 充電器は、CTB8172BK/CTB8174 充電式バッテリーパックに対してのみ利用できます。この他の種類のバッテリーを充電すると、バッテリーが発火し、負傷事故や物損事故が起きることがあります。**
- **乱暴に取り扱った場合には、バッテリーから液が漏れることがあります。触れないようにしてください。意図せず触れてしまった場合には、水で洗い流してください。液が目に入った場合には、診察を受けてください。**

バッテリーから漏れた液は、刺激や火傷を起こすことがあります。
- **絶対に充電器2台を連結しようとしないでください。**
- **充電器に雨や雪がかからないようにしてください。**
- **充電器を外すときには、コードを引っぱるのではなく、プラグを引っぱってください。**
- **コードを踏んだり、引っかけたり、損傷や圧力をかけたりしないよう注意してください。**



爆発の危険。
- **ユーザーおよび近くにいる人物は安全ゴーグルを装着してください。**

爆発によって、目を負傷する恐れがあります。



パワーツールやアクセサリーを誤った方法で使用すると、ツールが破損するおそれがあります。
- **充電器の使用前には、充電器、バッテリー、バッテリーを使う製品の説明書と注意標識とをすべて読んでください。**

損傷したツールを使用すると、怪我を招くおそれがあります。

重要な安全に関する注意事項



感電と発火の危険。

危険—発火と感電の危険を低減するために、以下の注意事項に注意してください。

1. 本取扱説明書には、***Snap-on***CTC772A/CTCA772A/CTCEU772A/CTCJ772A 充電器の安全と操作方法に関する重要事項が記されています。
2. 充電器の使用前には、充電器、バッテリー、バッテリーを使う製品の説明書と注意標識とをすべて読んでください。
3. **注意**—負傷の危険を減らすために、CTB8172BK/CTB8174 タイプの充電式バッテリーだけを充電してください。他のタイプのバッテリーは発火して、人の負傷や物の損傷を起こすことがあります。
4. 充電器に雨や雪、水分がかからないようにしてください。
5. バッテリー充電器製造メーカーが推奨または販売していない付属品を使用すると、発火、感電、負傷事故が起きる恐れがあります。
6. コードが傷む恐れを減らすために、充電器を外すときには、コードを引っぱるのではなく、プラグを引っぱってください。

7. コードを踏んだり、引っかけたり、損傷や圧力かけたりしないよう、コードの場所に注意してください。
8. コードが傷んでいる充電器は、使わないでください。即座に交換してください。
   — CTC772A/CTCA772A/CTCEU772A/CTCJ772A充電器のコード交換時には、同じコードに交換する必要があります。
9. 充電器に打撃痕や落下で生じた傷、その他の損傷がある場合には、動作させずに、公認の修理店に持ち込んでください。
10. 充電器は分解しないでください。保守サービスや修理が必要なときには、公認の修理店に依頼してください。不適切に分解すると、感電や発火の恐れがあります。
11. 感電の恐れを低減するために、充電器のプラグを外してから、保守作業や清掃作業を行ってください。制御スイッチをオフに切り替えても、この危険は無くなりません。
12. 管理下に置かれている、または安全な使用方法が与えられ、かつ危険性を理解している場合において、16歳以上のお子様、身体的・感覚的・知力的に能力が低下している方、経験・知識が浅い方による本機器のご使用が可能です。
13. お子様の遊び道具としての本機器のご使用はおやめください。目の届かないところでお子様が清掃や保守を行わないよう十分ご注意ください。
14. 非充電式バッテリーを充電しないでください。
15. 絶対に充電器2台を連結しようとしないでください。
16. ご利用の充電器の保守サービスは、有資格の修理作業者に依頼して、同じ交換部品以外は利用しないようにしてください。これによって、充電器の安全が確実に維持できます。
17. 最寄りの***Snap-on***修理センターの所在地については、***Snap-on***カスタマーサービス、1-877-762-7664までお電話ください。
18. バッテリーが爆発する恐れを低減するために、この指示事項とバッテリー上に記された指示事項に従ってください。
19. バッテリーやエンジンの近くでは、喫煙しないでください。また、裸火、スパークを発生させないでください。
20. 凍結したバッテリーは、絶対に充電しないでください。
21. 密閉空間や換気がよくない場所では、充電器を作動させないでください。
22. 絶対に必要でない限り、延長コードは使わないでください。延長コードを使う場合には、下記の事項を守ってください。
   — 延長コードのプラグのピンは、その本数、サイズ、形状が、充電器のプラグを同じになっている。
   — 延長コードの配線が適切であり、電気的な状態が良好である。
   — ワイヤーのサイズが、下記の通りに、充電器のAC電流定格値に対して十分に太い。

100～120V充電器コード長さ（フィート）	ワイヤーサイズ（AWG）
25 50 100	18 18 18
220～240V充電器コード長さ（メートル）	**ワイヤーサイズ（mm）**
50 75	0.75 1.0

推奨延長コード長さ

本取扱説明書は保管しておいてください。

機能の説明

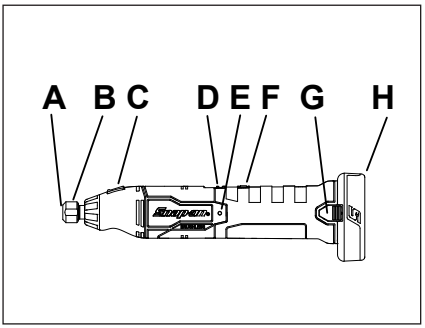

図 1: CGRS861

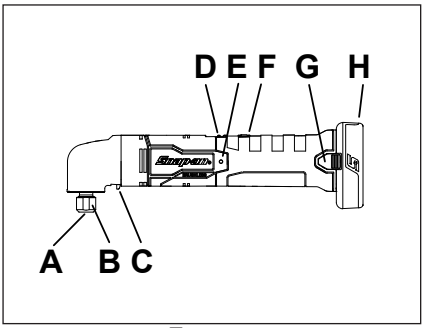

図 2: CGRR861

A – コレット
B – コレットナット
C – スピンドルロック
D – 電源スイッチ
E – 燃料計
F – 速度選択ダイヤル
G – リリース ボタン
H – バッテリー パック

仕様

モーター電圧.....14.4 VDC

ホイール／ビット最大径.....2.0" (51 mm)

定格回転数.....
CGRS861.....10000-30000 RPM
CGRR861.....9500-28000 RPM

バッテリーパックを含めた重量.....
CGRS861.....1.7 lbs. (0.77kg)
CGRR861.....2.2 lbs. (1.00 kg)

長さ .....
CGRS861..... 11.4" (290.0 mm)
CGRR861 ..... 11.4" (290.0 mm)

動作温度
CGRS861/CGRR861 .....
.....-4°F(-20°C)から140°F(60°C)まで

保管温度
CGRS861/CGRR861.....
.....-4°F(-20°C)から140°F(60°C)まで

ノイズ*（EN規格60745によるテスト）
CGRS861 音圧レベル (A) 74.7dB
CGRS861 不確実性、K.....3.0 dB
CGRS861 音響パワーレベル (A) .....85.7 dB
CGRS861 不確実性、K.....3.0 dB

CGRS861 音圧レベル (A) 74.7dB
CGRS861 不確実性、K.....3.0 dB
CGRS861 音響パワーレベル (A) .....85.7 dB
CGRS861 不確実性、K.....3.0 dB

振動*（EN規格60745によるテスト）
CGRS861 振動レベル.....8.34 m/s²
CGRS861 不確実性、K.....1.50 m/s²
CGRS861 振動レベル.....14.8 m/s²
CGRS861 不確実性、K.....1.50 m/s²

**これらの表記値は、表記されている標準を使用して研究室での試験で得た値であり、リスク評価には適していません。個別の作業場で測定した値はさらに高くなる場合があります。値と個別のユーザーが経験する危害のリスクは固有であり、ユーザーが作業する環境や方法、加工物、ワークステーション設計、曝露時間、ユーザーの物理的状態などによって異なります。*

Snap-on *では、スナップオンは記載された値の代わりに、当社が関与しないそれぞれの職場環境におけるリスクアセスメントによって決定した値を使用することについて責任を負いません。*

記号

記号	
	取扱説明書/冊子を参照

	保護めがねを着用
	聴覚保護具を着用
	振動の危険
	ボルト
	直流
n_0 xxx/min	アイドル回転数
	CEマーク
	カナダ-合衆国 アンダーライターズラボラトリー
	FCC 連邦通信委員会
	日本電気安全 テュフラインランド
	二重絶縁
BFP	バックフィード保護
	適切なリサイクルバッテリー
	ゴミ箱への投棄禁止
	カリフォルニア-タイトル20適合

バッテリパックの仕様

⚠警告

CTB6172は使用しないでください。

タイプ
CTB8172BK/CTB8174..... リチウムイオン

電圧
CTB8172BK/CTB8174.....
..... 直流14.4 V (3.6 V x 4 セル)

重量
CTB8172BK/CTB8174.....0.23 kg

充電時間
CTB8172BK .....~55分
CTB8174.....~70分

寿命
CTB8172BK/CTB8174..... 1000サイクル
注:1サイクル＝充電1回、放電1回

充電容量
CTB8172BK .....2.0 A•H
CTB8174.....2.5 A•H

放電温度範囲
CTB8172BK/CTB8174.....
..... -4°F(-20°C) から 140°F(60°C) まで

バッテリー充電器の仕様

入力
CTC772A/CTCA772A/CTCEU772A/CTCJ772A.....
.....100-240 V、50/60 Hz

出力
全モデル共通.....3.0 A

重量
全モデル共通..... 1.15 lbs (0.52 kg)

充電温度範囲
CTB8172BK/CTB8174.....
..... 32°F(0°C) から 113°F(45°C) まで

⚠警告

換気開口部を塞がないでください。

用途

Snap-onのダイグラインダーCGRS861/CGRR861は、自動車および工業用の高速研削・研磨作業に最適なツールです。Snap-onの各種研削・研磨アクセサリー（1/8”、1/4”、3mm、6mm）を30,000 RPM以上の定格回転速度で使用することによって、本ツールを金型の仕上げ、シートメタルや鋳鉄のくせ取りおよび成形、溶接部位仕上げ、その他高速研磨および研削作業に使用できます。

操作

コレット（1/8”、1/4”、3mm、6mm）の装着

ダイグラインダーのコレットは、1/8”、1/4”、3mmまたは6mmシャンクのアクセサリーを固定するためのものです。コレットナットを取り外し、正しいサイズのコレットをスピンドルに取り付けてください。

速度選択

重要

ツールの回転が完全に停止してから速度変更をするようにしてください。完全に停止していない場合は、ギアが破損する恐れがあります。

選択する速度にかかわらず、アクセサリーの定格回転数は、パワーツールの最大回転数より大きくなければなりません。ツールの変速機能によって、用途および使用アクセサリーに合わせた回転数の範囲を選択することができます。速度選択ダイヤルを回して、1から7までの回転数を選択してください。1が最低速度、7が最高速度となります。

モード	回転数 RPM	
	CGRS861	CGRR861
	インライン型グラインダー	アングル型グラインダー
1	11,000	10,500
2	13,000	12,500
3	18,000	17,000
4	21,000	20,000
5	25,000	24,000
6	28,000	26,500
7	30,000	28,000

燃料ゲージ

本ツールには燃料ゲージがあり、バッテリーの充電状態を示すようになっています。燃料ゲージは、本ツール左側面、ハンドル上部にあります。円形の3色LEDの色が、充電状態に応じて変化します。毎回トリガーを引くたびに、燃料ゲージが3秒間アクティブになります。燃料ゲージの機能は、下記の通りです。

- LED緑色 - バッテリーは40%から100%の充電状態になっています。
- LED黄色 - バッテリーは25%から40%の充電状態になっています。
- LED赤色 - バッテリーは0%から25%の充電状態になっています。
- LED点滅赤色 - バッテリーを即座に交換する必要があります。

過負荷

何らかの理由でツールが過負荷になった場合には、内蔵電子回路によって、作動が止まります。この安全機能によって、ツールまたはバッテリーへの不足電圧や異常高温、過電流による損傷が防止されます。グラインダーの電源を切って、温度が十分に下がるまで待ってください。

— 本ツールを過剰な重負荷条件下で使用するときには、スイッチまたはバッテリーの最大許容温度に達することがあり、本ツールは作業を一時的に停止します。高温になったツールは、約1分以内に温度が低くなります。高温になったバッテリーが温度低下するには、15分以上かかることがあります。この条件が発生したときには、通常、バッテリー充電の必要も迫っています。作業完了には、もう一台バッテリーを使う必要があるかもしれません。注:バッテリー充電器は、バッテリーが十分に低温になって充電を始められる温度になるまで、LEDを黄色点滅させます。ツールの温度が低いと(4ºF/-20ºC)、負荷をかけずに数秒間作動させて、バッテリーを暖める必要があることがあります。

アクセサリーの取り付け／取り外し

1. 本ツールには、次のタイプのビットが使用できます:直径2" (51mm)までの研磨ビット、サンディングドラム、ワイヤーブラシ、研磨パッド、カービング、研削切断ホイール。
2. バッテリーパックを取り外してください。
3. アクセサリーのシャフトを、スピンドルに差し込みます。少なくともアクセサリーのシャンクの半分の長さまで差し込んでください。
4. 付属のレンチを使い、ボタンを押し下げてスピンドルロックをはめ込み、コレットナットをスピンドルに固く締め付けます。ツールを使用する前に、アクセサリーがスピンドルにしっかり装着されていることを確かめてください。

基本的な使用方法

1. ビットを装着したら、使用前に30秒程ビットを回転させて点検しましょう。

⚠警告

落としたことがあるビットは使用しないでください。バランスを欠いたアクセサリーは、ワークピースまたはツールを損傷し、ビットの機能を損なうストレスの原因となる恐れがあります。

2. クランプ、万力、その他適当な方法でワークピースを固定し、ツールを適切に取り扱えるよう手(両手)を自由にしておきましょう。

ツールを手(両手)でしっかりと握ります。

3. ツールを始動させます。
4. ツールを始動させるには、グリップをしっかり握って、スイッチを「I」にスライドさせます。

注意—CGRR861(直角型)のギアボックスはグリップではありません。使用しているうちに熱くなることがありますので、この部分は握らないようにしてください。

5. ビットをフルスピードで回転させてから、ワークピースへの作業を開始してください。
6. ビットがワークピースに接触する圧力や表面を調節してください。

アクセサリーをワークピースに強くぶつけないでください。圧力をかけ過ぎると、アクセサリーの不具合や減速の原因となります。

7. ツールを止めるには、スイッチの位置を「O」にします。ツールを置く前に、ツールが完全に停止していることを確認してください。

ビットの取扱い

ビットは以下の物質・状況から保護してください。

— 水分および高湿度
— 溶剤
— 激しい温度変化
— 落下および衝突

ビットは下記のように保管してください。

— 取り出す際に損傷等他のビットに支障をきたさないよう整理整頓する。
— それぞれの安全情報に従う。

ビットは落としたり、転がしたり、ぶつけないようにしてください。

激しい温度変化に晒されたビット、または溶剤や水分に接したビットは破棄しましょう。

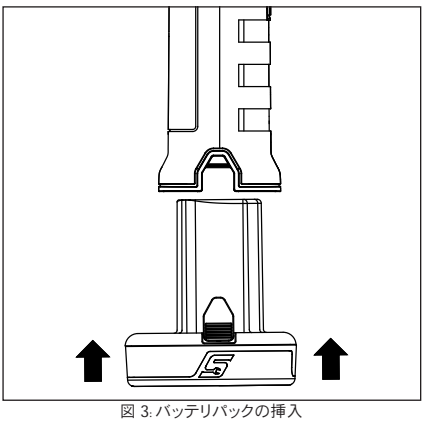

図 3: バッテリパックの挿入

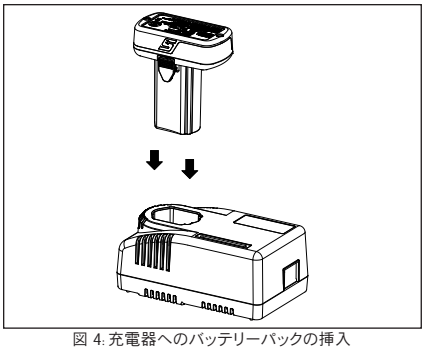

図 4. 充電器へのバッテリーパックの挿入

バッテリーの充電方法

1. 充電器に、別途充電器コードが付属している場合には、このコードを充電器に接続します。
2. このコードの充電器とは逆側の端を、AC電源コンセントに差し込みます。
3. バッテリーパックを充電器に挿入します。バッテリーパックが止まるまで、軽くバッテリーパックを押し込みます。充電器には、4灯のLED燃料ゲージが取り付けられていて、充電状態が25%、50%、75%、および100%であることが示されます。バッテリーを挿入すると、充電器の燃料ゲージ上の緑色LED4全灯が2回点滅し、その後、充電器は4灯のLEDすべてを順に点灯させてから緑色LED1灯だけを点滅させた状態になります。この点灯状態によって、そのバッテリーの充電状態を示すと共に、そのバッテリーを充電しつつあることが示されます。
4. ある種の内蔵安全保護機能によって、充電器がオフにロックされた状態になることがあります。充電器のLEDライトが点灯しない場合には、そのバッテリーを外して、10分間充電器のプラグをコンセントから外してください。充電器のプラグをもう一度コンセントに差し込み、正常であることが分かっているバッテリーを充電器に差し込みます。LEDライトがオンにならなければ、その充電器は故障しており、交換する必要があります。
5. バッテリーパックが過度の高温または低温になっていると、充電器は充電を行いません。バッテリー温度が32°F (0°C) から113°F (45°C) の間になって、高速充電を開始できるようになるまで、充電器は黄色LEDをゆっくりと点滅させて待ちます。
6. 標準の高速充電時間は30分です。充電が30分より長くかかることがあります。長時間バッテリーを低充電状態に放置してあった場合には、充電サイクルが長くなることがあります。充電が完了すると、緑色LED4灯がすべて点灯したままになります。
7. 赤色LEDが点滅すると、そのバッテリーが故障していて充電器が充電できないことが示されています。そのバッテリーを充電器から外して、バッテリーを交換してください。

バッテリーパック

バッテリーパックの保護

効率とバッテリー寿命を最大化するために、リチウムイオンバッテリーは、本ツール内および充電器内に内蔵の安全回路によって保護されています。この安全回路は、バッテリー電圧、充放電の電流と温度を監視しています。さらに詳しくは、本取扱説明書の過負荷の節をご参照ください。

低温環境下での動作

リチウムイオンバッテリーは、-4°F (-20°C) までの温度で使用可能です。バッテリーパックが極度に低温であるときには、本ツールを無負荷で作動させてバッテリーを暖めると、通常通りに本ツールを利用することができます。

高温条件下での動作

リチウムイオンバッテリーの温度が158°F (70° C) に達すると、保護回路によってバッテリーがオフになり、本ツール上の白色LED2灯が点滅します。一旦バッテリー温度が下がると、ツールは正常な動作を再開します。

保管

バッテリーパックは水中や雨中にさらさないでください。これによって、バッテリーパックが損傷することがあります。

バッテリーを完全に充電してから、保管してください。寿命を最適にするには、リチウムイオンバッテリーは、湿気がない室温状態で保管してください。バッテリーを高温で長期間保管すると、恒久的な充電能力の低下が起きることがあります。

⚠警告

- **不適切な使用条件下では、バッテリから液体が飛び出ることがあります。この液体には触れないでください。誤って触れた場合は、水で洗い流してください。液体が目に入った場合は、さらに医師の診察を受けてください。***バッテリから出た液体は炎症またはやけどを引き起こすことがあります。*
- **破損または改造したバッテリーパックやツールは使用しないでください。***破損または改造したバッテリーは予測できない挙動を示すことがあり、出火、爆発、ケガのリスクをもたらします。*

- **バッテリーパックやツールを、火や過度の温度にさらさないでください。***火または130°C（265°F）を超える温度にさらされると、爆発するおそれがあります。*
- **充電に関する指示すべてに従い、またバッテリーパックやツールを説明書に指定されている温度範囲外で充電しないでください。***不適切な、または規定外温度での充電は、バッテリーを破損させ出火のリスクを高めるおそれがあります。*
- **破損したバッテリーパックの修理はしないでください。***バッテリーパックの修理は、製造元または公認の修理業者にお任せください。*

メンテナンス

サービス

ツールを保守サービスするには、細心の注意と知識が必要になります。保守サービスは公認のサービス技術者だけが行うことができます。

- ご使用の前には、必ずツールに損傷がないかチェックしてください。
- 損傷がある部品は、交換または修理してからご使用ください。可動パーツのアラインメントをチェックしてください。可動パーツの固着や部品の破損によって、正しく動作しなくなることがあります。
- 損傷した部品は、公認のテクニカルセンターにより正規の修理または交換を受けてください。
- スイッチをオン、オフできない場合には、ツールを使用しないでください。
- ツールは整備してください。良好かつ安全な性能を発揮させるためには、ツールはきれいにして、油やグリスで汚さず、乾いた状態に保ってください。
- 最寄りの***Snap-on***修理センターの所在地については、***Snap-on***カスタマーサービス、1-877-762-7664までお電話ください。

（北米のみ）
Northern Repair Center
3011 E Route 176
Crystal Lake IL 60014

（北米以外）
適合宣言書に記載の住所をご参照ください。

- リチウムイオンバッテリーを短時間の間に充放電すると、バッテリーパック内部の温度が上昇します。これは異常ではありません。
- 理想的な作業条件下では、リチウムイオンバッテリーの充放電可能寿命は、約1000サイクルです。整備とお手入れが不適切であると、バッテリー寿命が短くなり、バッテリーが充電状態を保持できる時間も短くなります。
- CTBシリーズのバッテリーパックであると明記されている***Snap-on***充電器以外は使用しないでください。
- バッテリーパックを短絡させないでください。高電流が流れて、バッテリーパックに恒久的損傷が加わることがあります。

⚠警告

- **コンセントから充電器のプラグを外してから、分解作業を始めてください。**
- **パワーツールからバッテリーパックを外してから、分解作業を始めてください。バッテリーパックを短絡させると、発火や負傷事故が生じる恐れがあります。**
- **安全装置をご利用ください。保護めがねを必ず着用してください。**

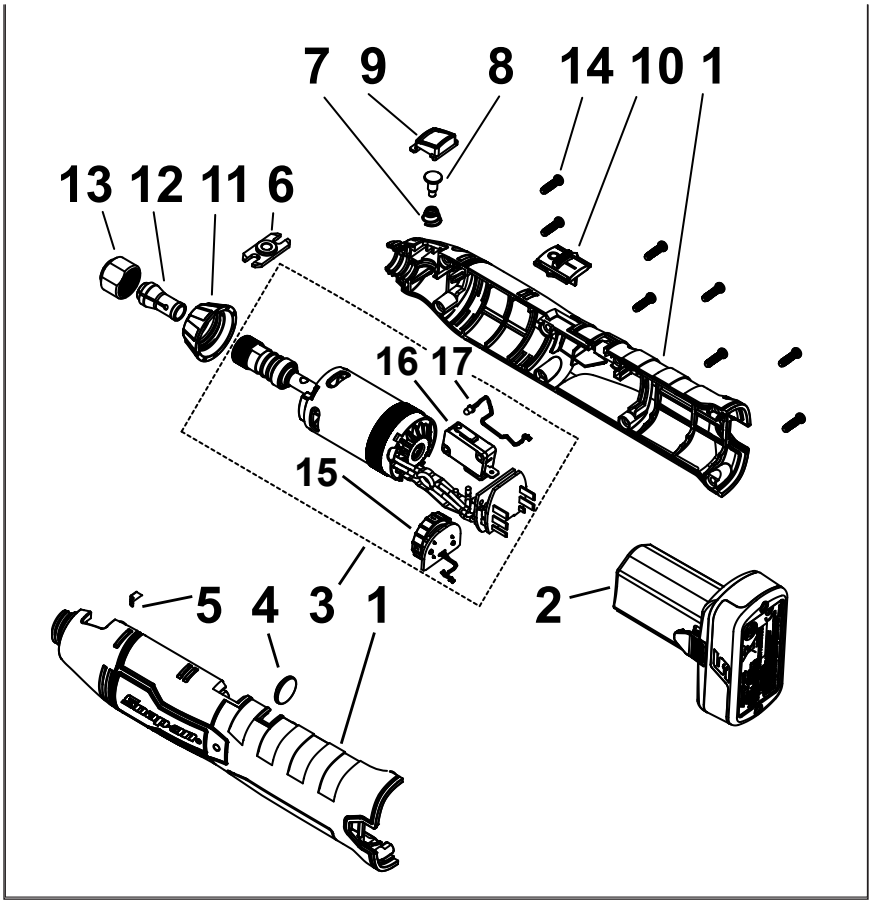

Figure 5: Exploded View CGRS861

Parts Listing

Ref	Description	Qty	Part Number
1	housing set	1	CGRS861100R
2	battery pack	1	CTB8174
3	motor assembly	1	CGRS861-160
4	rubber plug	1	CGRS861-163
5	rubber	1	CGRS861-134
6	holder	1	CGRS861-131
7	spring	1	CGRS861-133
8	pin	1	CGRS861-132
9	push button	1	CGRS861-104
10	on/off switch	1	CGRS861-103
11	lock knob	1	CGRS861-105
12	collet (1/4")	1	CGRS861-154
13	collet nut	1	CGRS861-152
14	housing screw	8	ME3L38
15	speed dial	1	CGRS861-116
16	switch	1	CGRS861-117
17	fuel gauge LED	1	CGRS861-115

Ref	Description	Qty	Part Number
*	battery housing repair kit (includes top and bottom housing, 2 screws)	1	CTB8172BK1
*	battery housing repair kit (includes 2 latch buttons, 2 pins, 2 springs)	1	CTB7172-2
*	collet (1/8")	1	CGRS861-156
*	collet (6mm)	1	CGRS861-155
*	collet (3mm)	1	CGRS861-157
*	wrench	2	CGRS861-171
*	not shown		

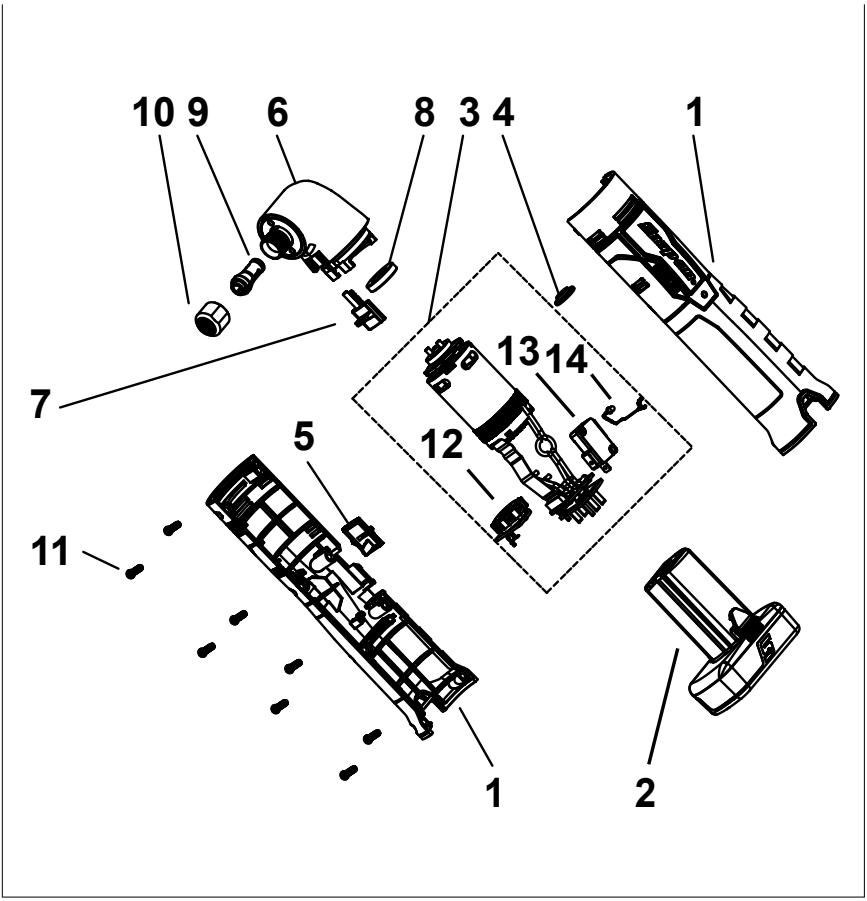

Figure 6: Exploded View CGRR861

Parts Listing

Ref	Description	Qty	Part Number
1	housing set	1	CGRR861100R
2	battery pack	1	CTB8174
3	motor assembly	1	CGRR861-160
4	rubber plug	1	CGRS861-163
5	on/off switch	1	CGRS861-103
6	gearbox assembly	1	CGRR861-150
7	button assembly	1	CGRR861-155
8	rubber pad	1	CGRR861-154
9	collet (1/4")	1	CGRS861-154
10	collet nut	1	CGRS861-152
11	housing screw	8	ME3L38
12	speed dial	1	CGRS861-116
13	switch	1	CGRS861-117
14	fuel gauge LED	1	CGRS861-115

Ref	Description	Qty	Part Number
*	battery housing repair kit (includes top and bottom housing, 2 screws)	1	CTB8172BK1
*	battery housing repair kit (includes 2 latch buttons, 2 pins, 2 springs)	1	CTB7172-2
*	collet (1/8")	1	CGRS861-156
*	collet (6mm)	1	CGRS861-155
*	collet (3mm)	1	CGRS861-157
*	wrench	2	CGRS861-171

* not shown

Charger Parts List

Model No.	Charger	Description	Body Part No.	Cord Part No.
CGRS861 CGRS861O	CTC772A	Charger and Cord for USA	CTC772A	CTC720-120 *
CGRS861G CGRS861BK CGRS861HV CGRS861GM	CTC131	14.4V/18V Dual Bay Charger and Cord for USA	CTC131	CTC720-120 *
CGRR861 CGRR861O	CTC772A	Charger and Cord for USA	CTC772A	CTC720-120 *
CGRR861G CGRR861BK CGRR861HV CGRR861GM	CTC131	14.4V/18V Dual Bay Charger and Cord for USA	CTC131	CTC720-120 *
CGRSA861 CGRSA861O	CTCA772A	Charger and Cord for Australia	CTC772A	CTCA720-120 *
CGRSA861G CGRSA861BK CGRSA861HV CGRSA861GM	CTCA131	14.4V/18V Dual Bay Charger and Cord for Australia	CTC131	CTCA720-120 *
CGRRA861 CGRRA861O	CTCA772A	Charger and Cord for Australia	CTC772A	CTCA720-120 *
CGRRA861G CGRRA861BK CGRRA861HV CGRRA861G	CTCA131	14.4V/18V Dual Bay Charger and Cord for Australia	CTC131	CTCA720-120 *
CGRSEU861 CGRSEU861O CGRSEU861G	CTCEU772A	Charger and Cord for Europe Charger and Cord for United Kingdom	CTC772A	CTCE720-120 * CTCU720-120 *
CGRSEU861BK CGRSEU861HV CGRSEU861GM	CTCEU131	14.4V/18V Dual Bay Charger and Cord for Europe 14.4V/18V Dual Bay Charger and Cord for United Kingdom	CTC131	CTCE720-120 * CTCU720-120 *
CGRREU861 CGRREU861O CGRREU861G	CTCEU772A	Charger and Cord for Europe Charger and Cord for United Kingdom	CTC772A	CTCE720-120 * CTCU720-120 *
CGRREU861BK CGRREU861HV CGRREU861GM	CTCEU131	14.4V/18V Dual Bay Charger and Cord for Europe 14.4V/18V Dual Bay Charger and Cord for United Kingdom	CTC131	CTCE720-120 * CTCU720-120 *
CGRSJ861 CGRSJ861O	CTCJ772A	Charger and Cord for Japan	CTC772A	CTCJ720-120 *
CGRSJ861G CGRSJ861BK CGRSJ861HV CGRSJ861GM	CTCJ131	14.4V/18V Dual Bay Charger and Cord for Japan	CTC131	CTCJ720-120 *
CGRRJ861 CGRRJ861O	CTCJ772A	Charger and Cord for Japan	CTC772A	CTCJ720-120 *
CGRRJ861G CGRRJ861BK CGRRJ861HV CGRRJ861GM	CTCJ131	14.4V/18V Dual Bay Charger and Cord for Japan	CTC131	CTCJ720-120 *

Battery Parts List

Battery Part No	Description	Color
CTB8172BK	14.4 V Battery	Black
CTB8174	14.4 V Battery	Black

Package Contents

Contents

Tool

Two (2) Collets - 3mm & 6mm or 1/8” & 1/4”

Instruction Manual (this manual)

Charger (optional) - see chart above

Battery Pack (optional) - see chart above

EC DECLARATION OF CONFORMITY

This declaration of conformity is issued under the sole responsibility of the manufacturer:
Snap-on Tools Company
2801 80th Street
Kenosha, WI 53141-1410, U.S.A.

OBJECT OF DECLARATION:
Product: Cordless Die Grinder
Model No:

CGRSEU861	**CGRSEU861O**	**CGRSEU861G**
CGRSEU861BK	**CGRSEU861HV**	**CGRSEU861GM**
CGRREU861	**CGRREU861O**	**CGRREU861G**
CGRREU861BK	**CGRREU861HV**	**CGRREU861GM**

Serial Number: 2030XXXXX-->XXXXXXXXX

The object of the declaration described above is in conformity with the relevant Union harmonisation legislation:
Machinery Directive: 2006/42/EC
Electromagnetic Compatibility Directive: 2014/30/EU

References to the relevant harmonised standards used or references to the specifications in relation to which conformity is declared:
Safety: EN 60745-1:2009+A11:2010
Safety: EN 60745-2-23:2013
EMC: EN 55014-1:2006 + A1:2009 + A2:2011
IEC 61000-4-2:2008
IEC 61000-4-3:2006
IEC 61000-4-4:2012
IEC 61000-4-5:2005
IEC 61000-4-6:2008
IEC 61000-4-11:2004
IEC 62233:2005

OBJECT OF DECLARATION:
Product: Battery Charger Series
Model No: CTCEU772A
Serial Number: 1727XXXX-->XXXXXXXX

The object of the declaration described above is in conformity with the relevant Union harmonisation legislation:
Low Voltage Directive: 2014/35/EU
Electromagnetic Compatibility Directive: 2014/30/EU

References to the relevant harmonised standards used or references to the specifications in relation to which conformity is declared:
Safety: IEC 60335-1:2010+A1:2013
Safety: IEC 60335-2-29:2002+A1:2004+A2:2009
Safety: EN 60335-1:2012+A11:2014
Safety: EN 60335-2-29:2004+A2:2010
EMF: EN 62233:2008
EMC: EN 55014-1:2006+A1:2009
EMC: EN 55014-2:1997+A1:2001+A2:2008
EMC: EN 61000-3-2:2006+A1:2009+A2:2009
EMC: EN 61000-3-3:2008

OBJECT OF DECLARATION:
Product: Battery Pack
Model No: CTB8174
Serial Number: 2012XXXX-->XXXXXXXX

The object of the declaration described above is in conformity with the relevant Union harmonisation legislation:
Battery Directive: 2006/66/EC as amended by 2008/12/EC & 2008/103/EC & 2013/56/EU
EMC Directive: 2014/30/EU
EMC Directive: 2013/30/EU

References to the relevant harmonised standards used or references to the specifications in relation to which conformity is declared:
Safety: EN 62133:2012
EMC: EN 55014-1:2006+A1:2009+A2:2011
EMC: EN 55014-2:2015

The authorized representative located within the European Union (EU) is:
Francesco Frezza
Snap-on Equipment
Via Prov. Carpi, 33
42015 Correggio RE
Italy

The authorized representative located within the United Kingdom (UK) is:
Matthew Law
Snap-on Tools Ltd
Telford Way Industrial Estate
Kettering, Northants
NN16 8SN
United Kingdom

Signed for and on behalf of the above named manufacturer:

Place and date of issue:
Kenosha WI 53141-1410, USA
05-2020
Name, function:
Charles R Frontczak
Cordless Power Tools Engineering Manager

Signature: 

www.snapon.com

EG-VERKLARING VAN OVEREENSTEMMING

Voor de afgifte van deze verklaring van overeenstemming is uitsluitend de fabrikant verantwoordelijk:
Snap-on Tools Company
2801 80th Street
Kenosha, WI 53141-1410, VS

ONDERWERP VAN DE VERKLARING:
Product: Draadloze slijper
Modelnr.:

CGRSEU861	**CGRSEU861O**	**CGRSEU861G**
CGRSEU861BK	**CGRSEU861HV**	**CGRSEU861GM**
CGRREU861	**CGRREU861O**	**CGRREU861G**
CGRREU861BK	**CGRREU861HV**	**CGRREU861GM**

Serienummer: 2030XXXXX-->XXXXXXXXX

Het onderwerp van de bovenstaande verklaring voldoet aan de relevante harmonisatiewetgeving van de Europese Unie:
Machinerichtlijn: 2006/42/EG
Richtlijn betreffende elektromagnetische compatibiliteit: 2014/30/EU

Verwijzingen naar de relevante gebruikte geharmoniseerde normen of verwijzingen naar de specificaties waarmee overeenstemming wordt verklaard:
Veiligheid: EN 60745-1:2009+A11:2010
Veiligheid: EN 60745-2-23:2013
EMC: EN 55014-1:2006 + A1:2009 + A2:2011
IEC 61000-4-2:2008
IEC 61000-4-3:2006
IEC 61000-4-4:2012
IEC 61000-4-5:2005
IEC 61000-4-6:2008
IEC 61000-4-11:2004
IEC 62233:200

ONDERWERP VAN DE VERKLARING:
Product: Batterijopladerserie
Modelnr.: CTCEU772A
Serienummer: 1927XXXX-->XXXXXXXX

Het onderwerp van de bovenstaande verklaring voldoet aan de relevante harmonisatiewetgeving van de Europese Unie:
Laagspanningsrichtlijn: 2014/35/EU
Richtlijn betreffende elektromagnetische compatibiliteit: 2014/30/EU

Verwijzingen naar de relevante gebruikte geharmoniseerde normen of verwijzingen naar de specificaties waarmee overeenstemming wordt verklaard:
Veiligheid: IEC 60335-1:2010+A1:2013
Veiligheid: IEC 60335-2-29:2002+A1:2004+A2:2009
Veiligheid: EN 60335-1:2012+A11:2014
Veiligheid: EN 60335-2-29:2004+A2:2010
EMF: EN 62233:2008
EMC: EN 55014-1:2006+A1:2009
EMC: EN 55014-2:1997+A1:2001+A2:2008
EMC: EN 61000-3-2:2006+A1:2009+A2:2009
EMC: EN 61000-3-3:2008

ONDERWERP VAN DE VERKLARING:
Product: Accu
Modelnr.: CTB8174
Serienummer: 2012XXXX-->XXXXXXXX

Het onderwerp van de bovenstaande verklaring voldoet aan de relevante harmonisatiewetgeving van de Europese Unie:
Richtlijn inzake accu's en batterijen: 2006/66/EG zoals laatstelijk gewijzigd bij richtlijn nr. 2008/12/EG & 2008/103/EG & 2013/56/EU
EMC-richtlijn: 2014/30/EU
EMC-richtlijn: 2013/30/EU

Verwijzingen naar de relevante gebruikte geharmoniseerde normen of verwijzingen naar de specificaties waarmee overeenstemming wordt verklaard:
Veiligheid: : EN 62133:2012
EMC: EN 55014-1:2006+A1:2009+A2:2011
EMC: EN 55014-2:2015

De gevolmachtigde vertegenwoordiger in de Europese Unie (EU) is:
Francesco Frezza
Snap-on Equipment
Via Prov. Carpi, 33
42015 Correggio RE
Italy

De gevolmachtigde vertegenwoordiger in het Verenigd Koninkrijk (VK) is:
Matthew Law
Snap-on Tools Ltd
Telford Way Industrial Estate
Kettering, Northants
NN16 8SN
Verenigd Koninkrijk

Getekend voor en namens bovenstaande fabrikant:
Plaats en datum van uitgifte:
Kenosha, WI 53141-1410, VS
05-2020
Naam, functie:
Charles R Frontczak
Cordless Power Tools Engineering Manager

Handtekening: 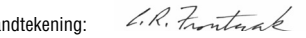

www.snapon.com

DÉCLARATION DE CONFORMITÉ POUR L'UNION EUROPÉENNE

Cette déclaration de conformité est établie sous la seule responsabilité du fabricant :
Snap-on Tools Company
2801 80th Street
Kenosha, WI 53141-1410, É.-U.

OBJET DE LA DÉCLARATION:
Produit : Outil rotatif sans fil
Modèle :

CGRSEU861	CGRSEU861O	CGRSEU861G
CGRSEU861BK	CGRSEU861HV	CGRSEU861GM
CGRREU861	CGRREU861O	CGRREU861G
CGRREU861BK	CGRREU861HV	CGRREU861GM

Numéro de série : 2030XXXXX-->XXXXXXXXX

L'objet de la déclaration décrit ci-dessus est en conformité avec la législation d'harmonisation européenne pertinente :
Directive sur les machines : 2006/42/EC
Directive relative à la compatibilité électromagnétique :2014/30/EU

Les références aux normes harmonisées utilisées ou référencées dans les spécifications en vertu desquelles la conformité est déclarée:
Sécurité: EN 60745-1:2009+A11:2010
Sécurité: EN 60745-2-23:2013
EMC: EN 55014-1:2006 + A1:2009 + A2:2011
IEC 61000-4-2:2008
IEC 61000-4-3:2006
IEC 61000-4-4:2012
IEC 61000-4-5:2005
IEC 61000-4-6:2008
IEC 61000-4-11:2004
IEC 62233:200

OBJET DE LA DÉCLARATION:
Produit : Séries de chargeurs de batterie
Modèle : CTCEU772A
Numéro de série : 2012XXXX-->XXXXXXXX

L'objet de la déclaration décrit ci-dessus est en conformité avec la législation d'harmonisation européenne pertinente :
Directive basse tension : 2014/35/EU
Directive relative à la compatibilité électromagnétique :2014/30/EU

Les références aux normes harmonisées utilisées ou référencées dans les spécifications en vertu desquelles la conformité est déclarée :
Sécurité: IEC 60335-1:2010+A1:2013
Sécurité: IEC 60335-2-29:2002+A1:2004+A2:2009
Sécurité: EN 60335-1:2012+A11:2014
Sécurité: EN 60335-2-29:2004+A2:2010
EMF: EN 62233:2008
EMC: EN 55014-1:2006+A1:2009
EMC: EN 55014-2:1997+A1:2001+A2:2008
EMC: EN 61000-3-2:2006+A1:2009+A2:2009
EMC: EN 61000-3-3:2008

OBJET DE LA DÉCLARATION:
Produit : Bloc-batterie
Modèle : CTB8174
Numéro de série : 2012XXXX-->XXXXXXXX

L'objet de la déclaration décrit ci-dessus est en conformité avec la législation d'harmonisation européenne pertinente :
Directive sur la batterie : 2006/66/EC en accord avec les modifications 2008/12/EC et 2008/103/EC et 2013/56/EU
Directive CEM: 2014/30/EU
Directive CEM: 2013/30/EU

Les références aux normes harmonisées utilisées ou référencées dans les spécifications en vertu desquelles la conformité est déclarée :
Sécurité: EN 62133:2012
EMC: EN 55014-1:2006+A1:2009+A2:2011
EMC: EN 55014-2:2015

Le représentant agréé dans l'Union Européenne (UE) est :
Francesco Frezza
Snap-on Equipment
Via Prov. Carpi, 33
42015 Correggio RE
Italy

Le représentant agréé au Royaume-Uni (UK) est :
Matthew Law
Snap-on Tools Ltd
Telford Way Industrial Estate
Kettering, Northants
NN16 8SN
Royaume-Uni

Signé pour et au nom du fabricant nommé ci-dessus:
Lieu et date de délivrance:
Kenosha, WI 53141-1410, É.-U.
05-2020
Nom, fonction:
Charles R Frontczak
Directeur de l'Ingénierie des outils sans fil

Signature: C.R. Frontczak

www.snapon.com

EG-KONFORMITÄTSERKLÄRUNG

Diese Konformitätserklärung wird unter der alleinigen Verantwortung des Herstellers herausgegeben:
Snap-on Tools Company
2801 80th Street
Kenosha, WI 53141-1410, USA

GEGENSTAND DER ERKLÄRUNG:
Produkt: Akku-Geradschleifer
Modell-Nr.:

CGRSEU861	CGRSEU861O	CGRSEU861G
CGRSEU861BK	CGRSEU861HV	CGRSEU861GM
CGRREU861	CGRREU861O	CGRREU861G
CGRREU861BK	CGRREU861HV	CGRREU861GM

Seriennummer: 2030XXXXX-->XXXXXXXXX

Der Gegenstand der oben genannten Erklärung erfüllt die einschlägigen Harmonisierungsrechtsvorschriften der Union:
Maschinenrichtlinie: 2006/42/EG
Richtlinie für elektromagnetische Verträglichkeit: 2014/30/EU

Verweise auf die verwendeten einschlägigen harmonisierten Normen oder Bezugnahme auf Spezifikationen, anhand derer die Konformität erklärt wird:
Sicherheit: EN 60745-1:2009+A11:2010
Sicherheit: EN 60745-2-23:2013
EMC: EN 55014-1:2006 + A1:2009 + A2:2011
IEC 61000-4-2:2008
IEC 61000-4-3:2006
IEC 61000-4-4:2012
IEC 61000-4-5:2005
IEC 61000-4-6:2008
IEC 61000-4-11:2004
IEC 62233:200

GEGENSTAND DER ERKLÄRUNG:
Produkt: Akkuladegerät-Serie
Modell-Nr.: CTCEU772A
Seriennummer: 2012XXXX-->XXXXXXXX

Der Gegenstand der oben genannten Erklärung erfüllt die einschlägigen Harmonisierungsrechtsvorschriften der Union:
Niederspannungsrichtlinie: 2014/35/EU
Richtlinie für elektromagnetische Verträglichkeit: 2014/30/EU

Verweise auf die verwendeten einschlägigen harmonisierten Normen oder Bezugnahme auf Spezifikationen, anhand derer die Konformität erklärt wird:
Sicherheit: IEC 60335-1:2010+A1:2013
Sicherheit: IEC 60335-2-29:2002+A1:2004+A2:2009
Sicherheit: EN 60335-1:2012+A11:2014
Sicherheit: EN 60335-2-29:2004+A2:2010
EMF: EN 62233:2008
EMC: EN 55014-1:2006+A1:2009
EMC: EN 55014-2:1997+A1:2001+A2:2008
EMC: EN 61000-3-2:2006+A1:2009+A2:2009
EMC: EN 61000-3-3:2008

GEGENSTAND DER ERKLÄRUNG:
Produkt: Akku
Modell-Nr.: CTB8174
Seriennummer: 2012XXXX-->XXXXXXXX

Der Gegenstand der oben genannten Erklärung erfüllt die einschlägigen Harmonisierungsrechtsvorschriften der Union:
Batterierichtlinie: 2006/66/EG, geändert durch 2008/12/EG und 2008/103/EG und 2013/56/EU
EMV-Richtlinie: 2014/30/EU
EMV-Richtlinie: 2013/30/EU

Verweise auf die verwendeten einschlägigen harmonisierten Normen oder Bezugnahme auf Spezifikationen, anhand derer die Konformität erklärt wird:
Sicherheit: EN 62133:2012
EMC: EN 55014-1:2006+A1:2009+A2:2011
EMC: EN 55014-2:2015

Der Bevollmächtigte innerhalb der Europäischen Union (EU) ist:
Francesco Frezza
Snap-on Equipment
Via Prov. Carpi, 33
42015 Correggio RE
Italy

Der Bevollmächtigte innerhalb Großbritanniens (GB) ist:
Matthew Law
Snap-on Tools Ltd
Telford Way Industrial Estate
Kettering, Northants
NN16 8SN
Vereinigtes Königreich

Für und im Namen des oben genannten Herstellers unterzeichnet:

Ort und Datum der Ausstellung:
Kenosha, WI 53141-1410, USA
05-2020
Name, Funktion:
Charles R Frontczak
Technikleiter Akku-Elektrowerkzeuge

Unterschrift: 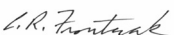

www.snapon.com

DICHIARAZIONE DI CONFORMITÀ CE

La presente dichiarazione di conformità è stata rilasciata ad esclusiva responsabilità del produttore:
Snap-on Tools Company
2801 80th Street
Kenosha, WI 53141-1410, Stati Uniti

OGGETTO DELLA DICHIARAZIONE:
Prodotto: Smerigliatrice a batteria
Modello n.:

CGRSEU861	**CGRSEU861O**	**CGRSEU861G**
CGRSEU861BK	**CGRSEU861HV**	**CGRSEU861GM**
CGRREU861	**CGRREU861O**	**CGRREU861G**
CGRREU861BK	**CGRREU861HV**	**CGRREU861GM**

Numero di serie: 2030XXXXX-->XXXXXXXXX

L'oggetto della dichiarazione sopra indicata è conforme alle norme comunitarie armonizzate in materia:
Direttiva Macchine: 2006/42/CE
Direttiva sulla compatibilità elettromagnetica: 2014/30/EU

Riferimenti alle pertinenti norme armonizzate utilizzate o riferimenti alle specifiche in relazione alle quali è stata rilasciata la conformità:
Sicurezza: EN 60745-1:2009+A11:2010
Sicurezza: EN 60745-2-23:2013
EMC: EN 55014-1:2006 + A1:2009 + A2:2011
IEC 61000-4-2:2008
IEC 61000-4-3:2006
IEC 61000-4-4:2012
IEC 61000-4-5:2005
IEC 61000-4-6:2008
IEC 61000-4-11:2004
IEC 62233:200

OGGETTO DELLA DICHIARAZIONE:
Prodotto: Caricabatteria serie
Modello n.: CTCEU772A
Numero di serie: 1727XXXX-->XXXXXXXX

L'oggetto della dichiarazione sopra indicata è conforme alle norme comunitarie armonizzate in materia:
Direttiva sulle basse tensioni: 2014/35/EU
Direttiva sulla compatibilità elettromagnetica: 2014/30/EU

Riferimenti alle pertinenti norme armonizzate utilizzate o riferimenti alle specifiche in relazione alle quali è stata rilasciata la conformità:
Sicurezza: IEC 60335-1:2010+A1:2013
Sicurezza: IEC 60335-2-29:2002+A1:2004+A2:2009
Sicurezza: EN 60335-1:2012+A11:2014
Sicurezza: EN 60335-2-29:2004+A2:2010
EMF: EN 62233:2008
EMC: EN 55014-1:2006+A1:2009
EMC: EN 55014-2:1997+A1:2001+A2:2008
EMC: EN 61000-3-2:2006+A1:2009+A2:2009
EMC: EN 61000-3-3:2008

OGGETTO DELLA DICHIARAZIONE:
Prodotto: Batteria ricaricabile
Modello n.: CTB8174
Numero di serie: 2012XXXX-->XXXXXXXX

L'oggetto della dichiarazione sopra indicata è conforme alle norme comunitarie armonizzate in materia:
Direttiva batterie: 2006/66/EC come modificata dalle direttive 2008/12/EC e 2008/103/EC e 2013/56/EU
Direttiva EMC: 2014/30/EU
Direttiva EMC: 2013/30/EU

Riferimenti alle pertinenti norme armonizzate utilizzate o riferimenti alle specifiche in relazione alle quali è stata rilasciata la conformità:
Sicurezza: EN 62133:2012
EMC: EN 55014-1:2006+A1:2009+A2:2011
EMC: EN 55014-2:2015

Il mandatario responsabile nell'ambito dell'Unione Europea è:
Francesco Frezza
Snap-on Equipment
Via Prov. Carpi, 33
42015 Correggio RE
Italy

Il mandatario responsabile nell'ambito del Regno Unito è:
Matthew Law
Snap-on Tools Ltd
Telford Way Industrial Estate
Kettering, Northants
NN16 8SN
Regno Unito

Firmato in nome e per conto del produttore soprannominato:

Luogo e data di rilascio:
Kenosha, WI 53141-1410, Stati Uniti
05-2020
Nome, carica:
Charles R Frontczak
Responsabile tecnico per gli utensili a batteria

Firma: C.R. Frontczak

www.snapon.com

DECLARACIÓN DE CONFORMIDAD DE LA CE

Esta declaración de conformidad se emite bajo la responsabilidad exclusiva del fabricante:
Snap-on Tools Company
2801 80th Street
Kenosha, WI 53141-1410, EE. UU.

OBJETO DE LA DECLARACIÓN:
Producto: Amoladora de Troqueles Inalámbrica

CGRSEU861	CGRSEU861O	CGRSEU861G
CGRSEU861BK	CGRSEU861HV	CGRSEU861GM
CGRREU861	CGRREU861O	CGRREU861G
CGRREU861BK	CGRREU861HV	CGRREU861GM

Número de serie: 2030XXXXX-->XXXXXXXXX

El objeto de la declaración que se describe anteriormente cumple con la legislación sobre armonización de la Unión Europea:
Directiva de maquinaria: 2006/42/EC
Directiva sobre compatibilidad electromagnética: 2014/30/UE

Referencias a las normas de armonización relevantes o a las especificaciones en relación a las cuales se declara la conformidad:
Seguridad: EN 60745-1:2009+A11:2010
Seguridad: EN 60745-2-23:2013
EMC: EN 55014-1:2006 + A1:2009 + A2:2011
IEC 61000-4-2:2008
IEC 61000-4-3:2006
IEC 61000-4-4:2012
IEC 61000-4-5:2005
IEC 61000-4-6:2008
IEC 61000-4-11:2004
IEC 62233:200

OBJETO DE LA DECLARACIÓN:
Producto: Cargador de baterías serie
Modelo: CTCEU772A
Número de serie: 1727XXXX-->XXXXXXXX

El objeto de la declaración que se describe anteriormente cumple con la legislación sobre armonización de la Unión Europea:
Directiva sobre baja tensión: 2014/35/UE
Directiva sobre compatibilidad electromagnética: 2014/30/UE

Referencias a las normas de armonización relevantes o a las especificaciones en relación a las cuales se declara la conformidad:
Seguridad: IEC 60335-1:2010+A1:2013
Seguridad: IEC 60335-2-29:2002+A1:2004+A2:2009
Seguridad: EN 60335-1:2012+A11:2014
Seguridad: EN 60335-2-29:2004+A2:2010
EMF: EN 62233:2008
EMC: EN 55014-1:2006+A1:2009
EMC: EN 55014-2:1997+A1:2001+A2:2008
EMC: EN 61000-3-2:2006+A1:2009+A2:2009
EMC: EN 61000-3-3:2008

OBJETO DE LA DECLARACIÓN:
Producto: Batería
Modelo: CTB8174
Número de serie: 2012XXXX-->XXXXXXXX

El objeto de la declaración que se describe anteriormente cumple con la legislación sobre armonización de la Unión Europea:
Directiva sobre baterías: 2006/66/CE modificada por 2008/12/CE y 2008/103/CE y 2013/56/EU
Directiva EMC: 2014/30/EU
Directiva EMC: 2013/30/EU

Referencias a las normas de armonización relevantes o a las especificaciones en relación a las cuales se declara la conformidad:
Seguridad: EN 62133:2012
EMC: EN 55014-1:2006+A1:2009+A2:2011
EMC: EN 55014-2:2015

El representante autorizado que se encuentra dentro de la Unión Europea (UE) es:
Francesco Frezza
Snap-on Equipment
Via Prov. Carpi, 33
42015 Correggio RE
Italy

El representante autorizado que se encuentra dentro del Reino Unido es:
Matthew Law
Snap-on Tools Ltd
Telford Way Industrial Estate
Kettering, Northants
NN16 8SN
Reino Unido

Firmado para el fabricante mencionado anteriormente o en su nombre:

Emitido en el siguiente lugar y fecha:
Kenosha, WI 53141-1410, EE. UU.
05-2020
Nombre, cargo:
Charles R Frontczak
Gerente de Ingeniería, Herramientas Eléctricas Inalámbricas

Firma: C.R. Frontczak

www.snapon.com

Snap-on®

ONE YEAR LIMITED WARRANTY

NICKEL-CADMIUM CORDLESS TOOLS
14.4 V LITHIUM-ION TOOLS
CHARGERS
NICKEL-CADMIUM BATTERIES
7.2 V LITHIUM-ION BATTERIES
14.4 V LITHIUM-ION BATTERIES
CORDLESS WORKLIGHT
(LED's are not covered by this or any other warranty)

TWO YEAR LIMITED/ 1000 CHARGE CYCLE WARRANTY

18 V LITHIUM-ION BATTERIES
18 V LITHIUM-ION CORDLESS TOOLS

SNAP-ON INCORPORATED WARRANTS THAT SNAP-ON POWER TOOL PRODUCTS ARE FREE FROM DEFECTS IN WORKMANSHIP AND MATERIALS. Snap-on will repair or replace these tools which fail to give satisfactory service due to defective workmanship or materials.

The warranty for Snap-on Cordless Power Tools/ Chargers/ Batteries is listed ABOVE from the date of the original purchase. Repair or replacement shall be at the election and expense of Snap-on. Except where unreasonable, the product must be returned to Snap-on or a Snap-on dealer for warranty service. Snap-on does not provide any warranty for products subjected to abnormal use. Abnormal use includes misuse, modification, unreasonable use, neglect, lack of maintenance, use in production-related service, or use after the tool is significantly worn.

Consumable products are not covered by any warranty. Consumable products are goods reasonably expected to be used up or damaged during use, including but not limited to drill bits, saw blades, grinding discs, sanding discs, knife blades, files, taps, dies, oxygen sensors and non-rechargeable batteries.

SNAP-ON SHALL NOT BE LIABLE FOR ANY INCIDENTAL, SPECIAL OR CONSEQUENTIAL COSTS OR DAMAGES INCURRED BY THE PURCHASER OR OTHERS (including, without limitations, lost profits, revenues, anticipated sales, business opportunities, goodwill, or interruption of business and any other injury or damage. Some states do not allow the exclusion or limitation of incidental or consequential damages, so the above limitation or exclusion may not apply to you. This warranty is your exclusive remedy and is in place of all other rights and remedies. You may have other rights which vary from state to state or country.

SNAP-ON INCORPORATED
Kenosha, WI 53141-1410
www.snapon.com

Trademark Acknowledgements

Snap-on® is a registered trademark of Snap-on Incorporated
RBRC™ and the RBRC Seal are trademarks of Rechargeable Battery Recycling Corporation