CGG8850
Cordless Grease Gun

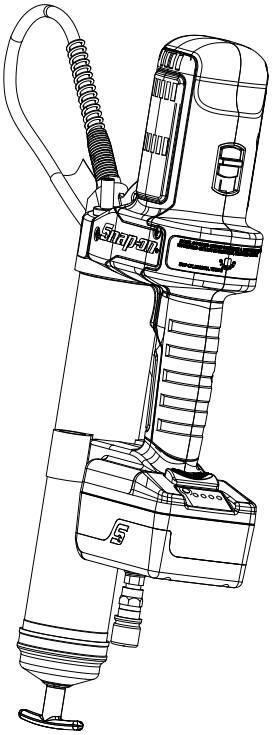

- **EN** ORIGINAL INSTRUCTIONS
- **NL** VERTALING VAN DE OORSPRONKELIJKE GEBRUIKSAANWIJZING
- **FR** TRADUCTION DES INSTRUCTIONS ORIGINALES
- **DE** ÜBERSETZUNG DER ORIGINALANLEITUNGEN
- **IT** TRADUZIONE DELLE ISTRUZIONI ORIGINALI
- **ES** TRADUCCIÓN DE LAS INSTRUCCIONES ORIGINALES
- **JA** 原文説明書の翻訳

Snap-on



CGG8850
Cordless Grease Gun

Safety Messages

Snap-on Tools Company provides safety messages to cover reasonable situations that may be encountered when operating, servicing or repairing cordless tools. It is the responsibility of operators and servicing technicians to be knowledgeable about the procedures, tools and materials used, and to satisfy themselves that the procedures, tools and materials will not compromise their safety, that of others in the work place or the tool.

General Power Tool Safety Warnings

⚠WARNING

Read all safety warnings and all instructions. Failure to follow the warnings and instructions may result in electric shock, fire and/or serious injury.

SAVE ALL WARNINGS AND INSTRUCTIONS FOR FUTURE REFERENCE

The term "power tool" in the warnings refers to your mains-operated (corded) power tool or battery- operated (cordless) power tool.

Work area safety

- **Keep work area clean and well lit.** *Cluttered or dark areas invite accidents.*
- **Do not operate power tools in explosive atmospheres, such as in the presence of flammable liquids, gases, or dust.** *Power tools create sparks which may ignite the dust or fumes.*
- **Keep children and bystanders away while operating a power tool.** *Distractions can cause you to lose control.*

Electrical safety

- **Power tool plugs must match the outlet. Never modify the plug in any way. Do not use any adapter plugs with earthed (grounded) power tools.** *Unmodified plugs and matching outlets will reduce risk of electric shock.*
- **Avoid body contact with earthed or grounded surfaces such as pipes, radiators, ranges and refrigerators.** *There is an increased risk of electric shock if your body is earthed or grounded.*
- **Do not expose power tools to rain or wet conditions.** *Water entering a power tool will increase the risk of electric shock.*
- **Do not abuse the cord. Never use the cord for carrying, pulling or unplugging the power tool. Keep cord away from heat, oil, sharp edges or moving parts.** *Damaged or entangled cords increase the risk of electric shock.*
- **When operating a power tool outdoors, use an extension cord suitable for outdoor use.** *Use of a cord suitable for outdoor use reduces the risk of electric shock.*
- **If operating a power tool in a damp location is unavoidable, use a ground fault circuit interrupter (GFCI) protected supply.** *Use of a GFCI reduces the risk of electric shock.*

Personal safety

- **Stay alert, watch what you are doing and use common sense when operating a power tool. Do not use a power tool while you are tired or under the influence of drugs, alcohol or medication.** *A moment of inattention while operating power tools may result in serious personal injury.*
- **Use personal protective equipment. Always wear eye protection.** *Personal protective equipment such as dust mask, non-skid safety shoes, hard hat, or hearing protection used for appropriate conditions will reduce personal injuries.*
- **Prevent unintentional starting. Ensure the switch is in the off-position before connecting to power source and/or battery pack, picking up or carrying the tool.** *Carrying power tools with your finger on the switch or energising power tools that have the switch on invites accidents.*
- **Remove any adjusting key or wrench before turning the power tool on.** *A wrench or a key left attached to a rotating part of the power tool may result in personal injury.*
- **Do not overreach. Keep proper footing and balance at all times.** *This enables better control of the power tool in unexpected situations.*
- **Dress properly. Do not wear loose clothing or jewellery. Keep your hair, clothing and gloves away from moving parts.** *Loose clothes, jewellery or long hair can be caught in moving parts.*
- **If devices are provided for the connection of dust extraction and collection facilities, ensure these are connected and properly used.** *Use of dust collection can reduce dust-related hazards.*

Power tool use and care

- **Do not force the power tool. Use the correct power tool for your application.** *The correct power tool will do the job better and safer at the rate for which it was designed.*
- **Do not use the power tool if the switch does not turn it on and off.** *Any power tool that cannot be controlled with the switch is dangerous and must be repaired.*
- **Disconnect the plug from the power source and/or the battery pack from the power tool before making any adjustments, changing accessories, or storing power tools.** *Such preventive safety measures reduce the risk of starting the power tool accidentally.*
- **Store idle power tools out of the reach of children and do not allow persons unfamiliar with the power tool or these instructions to operate the power tool.** *Power tools are dangerous in the hands of untrained users.*
- **Maintain power tools. Check for misalignment or binding of moving parts, breakage of parts and any other condition that may affect the power tool's operation. If damaged, have the power tool repaired before use.** *Many accidents are caused by poorly maintained power tools.*
- **Keep cutting tools sharp and clean.** *Properly maintained cutting tools with sharp cutting edges are less likely to bind and are easier to control.*
- **Use the power tool, accessories and tool bits etc., in accordance with these instructions, taking into account the working conditions and the work to be performed.** *Use of the power tool for operations different from those intended could result in a hazardous situation.*

Battery tool use and care

- **Recharge only with the charger specified by the manufacturer.** *A charger that is suitable for one type of battery pack may create a risk of fire when used with another battery pack.*
- **Use power tools only with specifically designated battery packs.** *Use of any other battery packs may create a risk of injury or fire.*
- **When battery pack is not in use, keep it away from other metal objects, like paper clips, coins, keys, nails, screws or other small metal objects, that can make a connection from one terminal to another.** *Shorting the battery terminals together may cause burns or a fire.*
- **Under abusive conditions, liquid may be ejected from the battery; avoid contact. If contact accidentally occurs, flush with water. If liquid contacts eyes, additionally seek medical help.** *Liquid ejected from the battery may cause irritation or burns.*

Service

- **Have your power tool serviced by a qualified repair person using only identical replacement parts.** *This will ensure that the safety of the power tool is maintained.*

Cordless Grease Gun Safety Messages

⚠WARNING

The ***Snap-on*** Grease Gun can generate up to 7,500 psi (517 bar) at stall. Use only ***Snap-on*** 1218, 1224, 1230 or 1236 outlet whip hoses. Grease injection injuries are a very serious injury. Hold the hose only in the area of the spring guard. Avoid accidental starting. Be sure switch is not depressed when inserting battery pack. Replace the hose at the first sign of wear, kink or damage to the outside jacket. Do not bend the hose so that it becomes kinked.

The gun uses lubricants, that may be flammable and poisonous if ingested. Do not use gun near open flame or other fire hazards.

Greases are often marketed as high temperature because it must maintain their lubricating properties in hot areas, but the lubricants may be flammable if the temperature is too high. Please read all warnings on lubricants before using this gun. Do not use flammable greases with this grease gun.

⚠WARNING

Do not use any hose that has not been approved by ***Snap-on***. Extreme pressure may cause nozzle extension or whip hose to burst.

Replace hose at first sign of wear, kinks, or damage to outside jacket.

Follow whip hose instructions and warnings. Failure to comply may result in serious injury or death.

⚠WARNING

Grease gun can develop high pressure up to 7,500 psi (517 bar). Use safety glasses and gloves for protection during operation. Keep hands clear of exposed rubber portion of hose.

Residual Risks

Additional residual risks may arise when using the tool which may not be included in the enclosed safety warnings. These risks can arise from misuse, prolonged use etc.

Even with the application of the relevant safety regulations and the implementation of safety devices, certain residual risks cannot be avoided. These include:

- **Injuries caused by touching any rotating/moving parts.**
- **Injuries caused when changing any parts, blades or accessories.**

- **Injuries caused by prolonged use of a tool. When using any tool for prolonged periods ensure you take regular breaks.**
- **Impairment of hearing.**
- **Health hazards caused by breathing dust developed when using your tool (example:- working with wood, especially oak, beech and MDF.)**



Improper use of power tools and accessories can cause broken tools.
- **Read instructions before operating power tools.**
- **Be sure these instructions accompany the tool when passed from one user to a new or inexperienced user.**
- **Do not remove any labels. Replace all damaged labels.**

Broken tools can cause injury.



Risk of contamination from hazardous dust.
- **Wear an approved dust mask or respirator when using power tools that create dust.**
- **Some dust created by power sanding, sawing, grinding, drilling and other construction activities contains chemicals known to cause cancer, birth defects or other reproductive harm.**

Inhaling hazardous dust can cause injury.



Power tools can cause flying particles during use.
Wear safety goggles, user and bystanders.
Flying particles can cause injury.



Power tools generate noise.
Wear hearing protection, user and bystanders.
Prolonged exposure to noise can cause hearing loss.



Power tools vibrate.
- **Avoid prolonged exposure to vibration, repetitive motions and uncomfortable positions.**
- **Stop using the tool if discomfort, tingling feeling or pain occurs. Seek medical advice before resuming use.** *Prolonged exposure to vibration, repetitive motions and uncomfortable positions can cause injury.*

Sudden changes in motion or position can occur while using the tool.
- **Anticipate and be alert for changes in motion during start up and operation.**
- **Maintain a secure grip.**
- **Anticipate reaction force. Adjust your stance and hold tool securely.**
- **Observe the position of the reverse mechanism before operating the tool and be aware of rotation direction when you press the trigger.** *Sudden changes in motion or position can cause injury.*



Risk of entanglement.
- **Keep body parts away from rotating parts.**
- **Wear protective hair covering to contain long hair.**
- **Keep handle dry, clean and free from oil and grease.**
- **Do not lock or tape the trigger in the ON position.**
- **Remove battery pack before changing accessories.**

Entanglement can cause injury.

⚠WARNING

- **Do not use the tool if it vibrates too much, makes unusual noises, has loose parts, or shows any other signs of damage.**
- **If the tool malfunctions, discontinue use and immediately arrange for service and repair.**
- **Do not lubricate or clean tools with flammable or volatile liquids such as kerosene, gasoline, diesel, or jet fuel.**
- **Use clamps or other practical ways to secure and support the workpiece to a stable platform.** *Holding the work by hand or against your body is unstable and may lead to loss of control.*

Battery Pack Safety Messages

⚠WARNING



Risk of explosion or fire.
- **Do not store the tool and battery in locations where the temperature may reach or exceed 120°F (49°C).**
- **CTC131/CTCA131/CTCEU131/CTCJ131 chargers will not charge battery when temperature is below 32°F (0°C) or above 113°F (45°C).**
- **Do not incinerate the battery, even if severely damaged or completely exhausted. The battery may explode in fire.**
- **Cover the battery pack terminals with heavy adhesive tape after removing the battery pack.**
- **Do not attempt to destroy or disassemble the battery pack or remove any of its components.**
- **Do not charge battery pack using an engine generator or DC power source.**
- **Charge battery pack in a well ventilated area.**

Explosion or flames can cause injury.



Risk of electric shock.
- **Do not disassemble the battery.**
- **Do not short circuit the battery.**
- **Charge battery pack only with *Snap-on* brand chargers for specified battery packs.**
- **Disconnect battery pack when not in use, before servicing and when changing accessories.**
- **Do not charge battery pack using an engine generator or DC power source.**

Electric shock or fire can cause injury.



Risk of burn.
- **Battery leakage may occur under conditions of extreme usage or temperature.**
- **Under abusive conditions, liquid may be ejected from the battery; avoid contact. If contact accidentally occurs, flush with water. If liquid contacts eyes, additionally seek medical help.** *Liquid ejected from the battery may cause irritation or burns.*
- **Ensure the switch is in the off position before inserting battery pack.** *Inserting the battery pack into power tools that have the switch on invites accidents.*
- **When battery pack is not in use, do not place it in a clothing pocket.** *Battery leakage or sparks may cause burns or fire.*



Risk of short circuit and fire.
- **Do not short battery pack.**
- **Do not touch the terminals with any conductive material.**
- **Avoid storing battery pack with conductive materials such as nails, screws, coins, and other metallic objects.**
- **Do not carry battery pack in aprons or pockets that contain conductive objects.** *Short circuit can cause fire and severe burns.*

Safety Rules for Battery Disposal



The ***RBRC***™ Seal on the lithium-ion battery contained in this product indicates that ***Snap-on*** is voluntarily participating in an industry program to collect and recycle these batteries at the end of their useful life.

Snap-on's involvement in this program is part of its commitment to protecting our environment and conserving our natural resources.

WARNING



Risk of explosion or fire.
Do not throw away used batteries! Return your battery to a ***Snap-on*** authorized repair center for recycling. *Explosion or flames can cause injury.*



Risk of fire.
- **Do not attempt to disassemble the battery or remove any component projecting from the battery terminals.**
- **Prior to recycling, protect exposed terminals with heavy insulating tape to prevent shorting.** *Fire can cause injury.*

Battery Charger Safety Messages

WARNING



Risk of electric shock and fire.
- **Do not insert battery pack into charger if case is cracked or damaged.** *Electric shock and fire can cause injury.*
- **To reduce the risk of electric shock, this power cord (for USA version) has a polarized plug, (one blade is wider than the other.) This plug will fit in on a polarized outlet only one way. If the plug does not fit fully into the outlet, reverse the plug; if it still does not fit, contact a qualified electrician to install the proper outlet. Do not change the plug in any way.**
- **Use the CTC131/CTCA131/CTCEU131/CTCJ131 chargers only with the CTB185/CTB8187 rechargeable battery packs; Charging of any other types of batteries may cause batteries to burst, causing injury and damage.**
- **Under abusive conditions, liquid may be ejected from the battery; avoid contact. If contact accidentally occurs, flush with water. If liquid contacts eyes, additionally seek medical help.** *Liquid ejected from the battery may cause irritation or burns.*
- **Never attempt to connect two chargers together.**
- **Do not expose charger to rain or snow.**
- **Pull by plug rather than cord when disconnecting charger.**
- **Be sure the cord is not stepped on, tripped over, damaged, or stressed.**



Risk of explosion.
Wear safety goggles, user and bystander.
Explosion can cause eye injury.



Improper use of power tools and accessories can cause broken tools. **Before using charger, read all instructions and cautionary markings on the charger, battery, and product using battery.**
Broken tools can cause injury.



Risk of electric shock and fire.

IMPORTANT SAFETY INSTRUCTIONS

DANGER—TO REDUCE THE RISK OF FIRE OR ELECTRIC SHOCK, CAREFULLY FOLLOW THESE INSTRUCTIONS.

1. This manual contains important safety and operating instructions for the ***Snap-on*** CTC131/CTCA131/CTCEU131/CTCJ131 Charger.
2. Before using battery charger, read all instructions and cautionary markings on battery charger, battery, and product using battery.
3. **CAUTION**—To reduce risk of injury, charge only CTB185/CTB8187 type rechargeable batteries. Other types of batteries may burst causing personal injury and damage.
4. Do not expose charger to rain, moisture, or snow.
5. Use of an attachment not recommended or sold by the battery charger manufacturer may result in a risk of fire, electric shock, or injury to persons.
6. To reduce the risk of damage to cord, pull by the plug rather than the cord when disconnecting the charger.
7. Make sure cord is located so that it will not be stepped on, tripped over, or otherwise subjected to damage or stress.
8. Do not operate the charger with damaged cord - replace it immediately.
   - Cord replacement for CTC131/CTCA131/CTCEU131/CTCJ131 charger must be done with identical ***Snap-on*** cord
9. Do not operate charger if it has received a sharp blow, been dropped, or otherwise damaged in any way; take it to a qualified service person.
10. Do not disassemble charger; take it to a qualified service person when service or repair is required. Incorrect reassembly may result in a risk of electric shock or fire.
11. To reduce risk of electric shock, unplug charger before attempting any maintenance or cleaning. Turning off controls will not reduce this risk.
12. The appliance can be used by children aged from 16 years and above and persons with reduced physical, sensory or mental capabilities or lack of experience and knowledge if they have been given supervision or instruction concerning use of the appliance in a safe way and understand the hazards involved.
13. Children shall not play with the appliance. Cleaning and user maintenance shall not be made by children without supervision.
14. Do not recharge non-rechargeable batteries.
15. Never attempt to connect two chargers together.
16. Have your charger serviced by a qualified repair person using only identical replacement parts. This will ensure that the safety of the charger is maintained.
17. For the location of the nearest ***Snap-on*** repair center, please call ***Snap-on*** customer service at 1-877-762-7664.
18. To reduce risk of battery explosion, follow these instructions and those marked on the battery.
19. Never smoke or allow an open spark or flame in the vicinity of the battery or engine.
20. Never charge a frozen battery.
21. Do not operate charger in a closed-in area or restrict ventilation in any way.
22. Do not use an extension cord unless absolutely necessary. If an extension cord must be used, make sure that the:
    - Pins on the plug of the extension cord are the same number, size and shape of those of the plug on the charger,
    - Extension cord is properly wired and in good electrical condition, and
    - Wire size is large enough for AC ampere rating of charger as follows

100-120 Volt Charger Cord Length (feet)	Wire Size (AWG)
25 50 100	18 18 18
220-240 Volt Charger Cord Length (meters)	**Wire Size (mm)**
50 75	0.75 1.0

Recommended Extension Cord Length

SAVE THESE INSTRUCTIONS

Functional Description

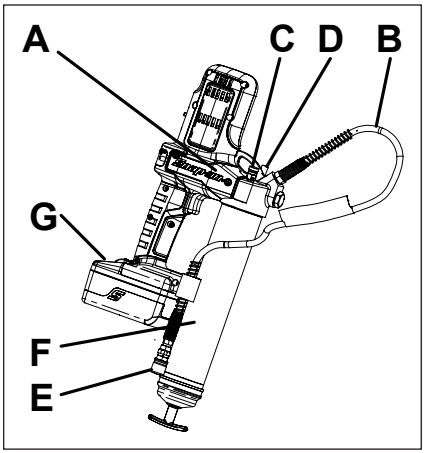

Figure 1: Cordless Grease Gun

A – Pump Assembly
B – 1230 30 in (76cm) hose
C – Vent Valve
D – Bulk Valve
E – Coupler
F – Grease Tube
G – Battery

Specifications

Grease Gun Specifications

Operating Power 18V

Maximum Pressure.....
Low Output .....7500 psi (517bar)
High Output .....3000 psi (206bar)

Grease reservoir capacity.....14.5 oz (411g)
Grease reservoir capacity (CGGA8850) .....
.....16.0 oz (454g)
Operating Temperature Range.....
.....0°-122 °F (–18 to +50 °C)

Operating Current 4.0A
Rated Current..... 5.0A

Lubricant (Grease) .....Up to NLGI #2
Grease Output.....
Low Output .....3.8 oz/min (108 g/min)
High Output .....8.5 oz/min (241 g/min)

Weight with Battery Pack
(Lithium-Ion)..... 8.0 lbs. (3.6 kg)

Noise* (Tested in accordance with EN 60745)
Sound Pressure Level (A) .....72.5 dB
Uncertainty, K .....3.0 dB
Sound Power Level (A) .....83.5 dB
Uncertainty, K .....3.0 dB

Vibration* (Tested in accordance with EN 60745)
Vibration Level.....1.4 m/s^2
Uncertainty, K .....1.5 m/s^2

⚠WARNING

**The vibration emission level given in this information sheet has been measured in accordance with a standardized test given in EN 60745 and may be used to compare one tool with another. It may be used for a preliminary assessment of exposure.*

The declared vibration emission level represents the main applications of the tool. However if the tool is used for different applications, with different accessories or poorly maintained, the vibration emission may differ. This may significantly increase the exposure level over the total working period.

An estimation of the level of exposure to vibration should also take into account the times when the tool is switched off or when it is running but not actually doing the job. This may significantly reduce the exposure level over the total working period.

Identify additional safety measures to protect the operator from the effects of vibration such as: maintain the tool and the accessories, keep the hands warm, organization of work patterns.

Snap-on disclaims liability for the consequences of using the declared values, instead of values reflecting the actual exposure determined in an individual risk assessment in a work place situation over which we have no control.

Symbology

SYMBOLOGY	
	REFER TO INSTRUCTION MANUAL/BOOKLET
	WEAR EYE PROTECTION
	WEAR HEARING PROTECTION
	WEAR RESPIRATORY PROTECTION
	VIBRATION HAZARD
V	VOLTS
⎓	DIRECT CURRENT
n_0 xxx/min	NO LOAD SPEED
CE	CE MARK
MET c us	MET LABORATORIES
RECYCLE 1-800-822-8837	PROPERLY RECYCLE BATTERY
	DO NOT THROW IN GARBAGE
BC	CALIFORNIA - TITLE 20 COMPLIANT

Battery Pack Specifications

	CTB185	CTB8187
Type	Lithium-Ion	Lithium-Ion
Voltage	18 VDC (3.6 V x 5 cell pairs)	18 VDC (3.6 V x 5 cell pairs)
Weight	~1.5 lbs (0.68 kg)	~1.5 lbs (0.68 kg)
Charge Time	refer to section Battery Charging	
Life	1000 cycles (1 cycle=1 charge and 1 discharge)	
Capacity	5.0 Ah	5.0 Ah
Discharge Temperature Range	-4°F(-20°C) to 140°F(60°C)	

Battery Charger Specifications

	CTC131/CTCA131/ CTCEU131/CTCJ131
Input	100-240V, 50/60 Hz
Output	5.0 A
Output USB Power Port	5.0VDC@0.5A
Weight	~2.11 lbs (0.95 kg)
Charging Temperature Range (CTB185/CTB8187)	32°F(0°C) to 113°F(45°C)

Application

General Description

The ***Snap-on*** Cordless Grease Gun was exclusively designed to pump and dispense lubricant using 18V battery power. Do not exceed the maximum specification ratings.

Rotary motion of the motor is converted into a reciprocating motion of the plunger, using a yoke mechanism. A positive displacement single acting pump equipped with PCB (Printed Circuit Board) runs the grease gun.

PCB (Printed Circuit Board)

The motor is protected by the PCB. It shuts off the motor if the gun runs continuously with maximum pressure.

A warning light on the back side of the handle flashes red when the motor shuts off.

Operation

Changing “L” or “H” Mode

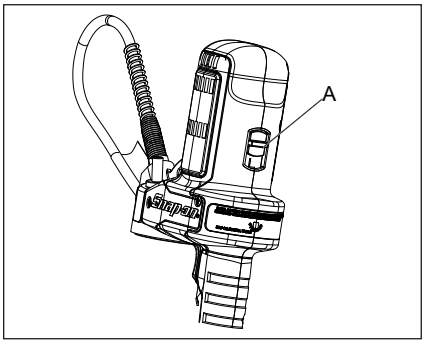

Figure 2:

A – Gear Selector Slide

To change the mode of operation:

NOTE: To prevent damage to the gears in the transmission, the motor must be completely stopped before changing the lever to the “L” or “H” (low or high) mode of operation.

“L” (low output/high pressure)

“H” (high output/low pressure)

1. When motor is not running, push the lever until letter “L” or “H” is completely visible in the window.
2. In case the lever is not completely shifted/engaged, hold the lever and toggle the switch to engage gears.
3. High output is recommended if the tool is used to lubricate large bearings not requiring high pressure, beyond 2,000 psi (137 bar). Also, high output is recommended if tool is used to refill small reservoirs of automatic lubrication systems.
4. Low output is recommended if the tool is used in construction, mining applications and general lubrication. Low output will provide the maximum pressure of up to 7,500 psi (517 bar) the tool is capable of producing.
5. It is normal for batteries to lose their power retention capacity over hundreds of charge cycles. Replace the battery when this happens.
6. Prime the Grease gun after each refill or grease cartridge change. Prime the gun before using it to lubricate grease points.
7. To prime, operate the gun until grease flows from the hose. Use vent valve to expel air pockets.

Installing Grease Cartridge

1. While holding grease gun container tube, loosen grease gun head two turns.
2. Pull T-handle to extend follower rod fully and slide into slot.
3. Unscrew container tube from grease gun head.
4. Remove empty grease cartridge (if present) from container tube.
5. Remove large cap from top end of new grease cartridge.
6. Insert new grease cartridge top end first into container tube.
7. Remove pull tab from bottom end of new grease cartridge.
8. Screw container tube back onto grease gun head and tighten.
9. Pull lever handle away from container tube.
10. Pull back and remove follower rod from slot.
11. Turn T-handle 90° and push into container tube.
12. Loosen grease gun head two turns to expel air and retighten.

NOTE: Air pockets in the cartridge lubricant will cause the gun to lose prime.

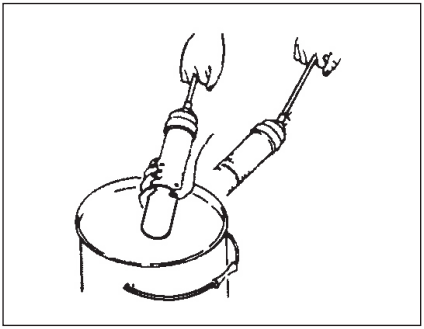

Figure 3:

Fill Grease Gun from Bulk Container

1. While holding grease gun container tube, loosen grease gun head two turns.
2. Pull T-handle to extend follower rod fully and slide into slot.
3. Unscrew container tube from grease gun head.
4. Remove empty cartridge (if present) from container tube.
5. Pull T-handle back and remove follower rod from slot.
6. Pack lubricant into cavity of the grease gun head and onto surface of the follower assembly.
7. Insert the open end of the container tube into lubricant.

8. Pull T-handle back while pushing container tube deeper into lubricant to prevent air pockets from being pulled into container tube.
9. Pull T-handle to extend follower rod (5) fully and slide into slot.
10. Thread grease gun head onto filled container tube.
11. Pull lever handle away from container tube.
12. Pull T-handle back and remove follower rod from slot.
13. Turn T-handle 90° and push into container tube.
14. Loosen grease gun head two turns to expel air and retighten.

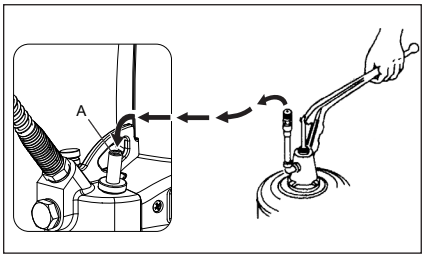

Figure 4:

A – Filler Pump Socket

To Fill the Gun with a Filler Pump

1. Engage the follower rod with the follower by rotating the follower handle.
2. Insert the gun vent/bulk fill valve into the filler pump socket.
3. Operate the filler pump to fill the container. When the follower rod groove is exposed, the grease tube assembly is filled. The follower rod will be extended approximately 8 in. (20 cm). DO NOT OVERFILL!
4. Disengage the follower rod from the follower by rotating the follower handle. Push the follower rod into the grease tube assembly.

NOTE: Remove air pocket! Air pocket at grease inlet will prevent grease from being pumped. Unscrew vent/bulk fill valve two full turns to remove small air pockets. If air pocket is substantial and no grease flows from coupler after trigger is pulled for 15 seconds, see following steps.

Expelling Air Pockets

1. Withdraw the follower rod from the grease tube assembly cap and engage it with the follower by rotating the follower handle.
2. Unscrew the plug of vent valve 3 to 4 turns. Exert force on the follower handle until grease flows through the small hole in the side of the vent valve.
3. Tighten the vent valve.
4. Pull the trigger in short bursts to operate gun until trapped air is expelled. Disengage the follower rod from the follower by rotating the follower handle. Push the follower rod into the grease tube assembly.
5. If step 2 fails, unscrew the grease tube assembly 3 turns from the pump assembly.
6. Exert force on the follower handle until lubricant oozes from the grease tube assembly and pump assembly interface.
7. Retighten grease tube into the pump assembly. Disengage the follower rod from the follower by rotating the follower handle. Push the follower rod into the grease tube assembly.

Overloading

If the tool is overloaded for any reason that causes excessive heating of switch or battery, the internal electronics will cause the tool to stop working. This is a safety feature that will help to prevent overheating of the tool. Release the trigger to resume operation.

— Battery over temperature – indicated by all four LED lights flashing on the battery. This means the internal temperature of the battery is too high, and it will stop operation to prolong battery and tool life. The lights will continue to flash for four (4) minutes after each trigger pull until the temperature lowers to an acceptable level. Fan cooling can be used to speed battery or tool cooling. Note: The electronics have been tuned to get optimal performance /capacity from the battery prior to reaching the temperature limit. When this condition occurs, usually the battery will be very close to needing recharging. Placing the battery on the charger will activate a fan inside the charger to help with cooling, and recharge will start immediately after an acceptable temperature is reached.

— Tool over temperature – indicated by the illumination LED flashing. When the tool is used under heavy load continuously, the internal temperature of the switch may be reached, and the tool will temporarily stop working. Allow the tool to air cool to resume operation.

— Tool current limit exceeded – indicated by the illumination LED flashing and tool stopping operation while the trigger is fully depressed. When the tool is used continuously in heavy duty application, the current limit may be reached, causing shut-down of the tool power. Tool operation can be resumed immediately after releasing the trigger.

Battery Charging

1. Insert the power cord plug into the socket of the charger.
2. Plug the other end of cord plug into power source outlet.
3. Insert battery pack in the charger. Position the battery pack so that the battery sits flush with the top of the charger.

— The green light will start flashing. This indicates the charger is charging the battery pack.

4. The fuel gauge on the battery pack will display the charge percentage % value status. Standard fast charging time is 60 minutes.
   — When the battery is 25% charged, one light will be solid green.

Battery Pack	CTC131/ CTCA131/ CTCEU131/ CTCJ131 Charger	CTC123/ CTCA123/ CTCEU123/ CTCJ123 Charger
CTB185	~ 90 min	~ 70 min
CTB8187	~ 90 min	~ 70 min

5. When the fast charge is complete all (4) lights on the battery pack will be solid green indicating battery is fully charged and charger will indicate solid green light.
6. If the LED on the right hand side is flashing a yellow light then the battery pack is either hot or cold. The charger will not fast charge the battery if it is too hot or cold. The charger goes into a fast charge mode when the battery temperature is between 32°F (0°C) and 113°F (45°C).
7. If the LED on the right hand side is flashing a red light, the battery pack is faulty and the charger will not charge the battery.
8. When the fast charge is complete, battery voltage is detected by the charger and it automatically turns off to prevent an over-charge and all four lights on the battery fuel gage will be on and charger will indicate solid green light
9. The charger has one USB port, its output current is 0.5 A and output voltage is 5 VDC. Do not connect to an appliance requiring over 0.5 A.

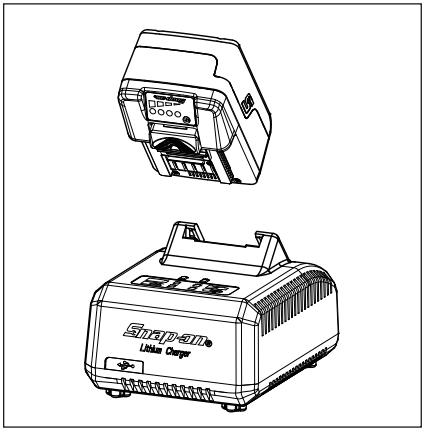

Figure 5: Inserting the Battery

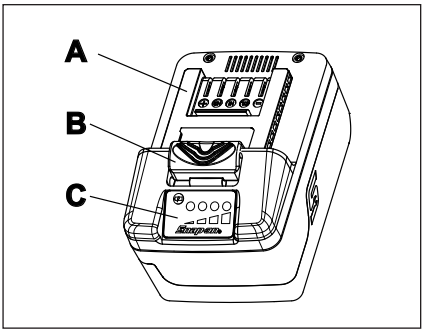

Figure 6: Battery Pack

A – Terminal
B – Latch Button
C – Fuel Gauge

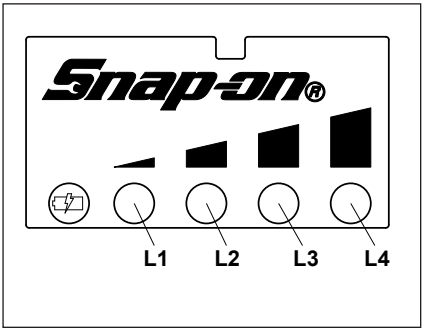

Figure 7: Fuel Gauge

L1 - Solid Light 25% Charge
L2 - Solid Light 50% Charge
L3 - Solid Light 75% Charge
L4 - Solid Light 100% Charge

Battery Pack

Fuel Gauge

Press the fuel gauge button, the display lights will light up and show the battery pack's remaining capacity. The lights stay on for 5 seconds.

Note: If fuel gauge L1 is flashing, charge the battery pack.

Charge Cycle Counter

Press the fuel gauge button for ten (10) seconds to read the charge cycle counter.

Count number of flashes to figure out cycle count.

Example 1:
L1 - Flashes one (1) time
L2 - Flashes three (3) times
L3 - Flashes four (4) times
L4 - Flashes five (5) times

It means battery was charged 1, 345 times

Example 2:
L1 - No flashes
L2 - Flashes six (6) times
L3 - Flashes seven (7) times
L4 - Flashes eight (8) times

It means battery was charged 678 times

Battery Pack Protection

To maximize performance and battery life, the Lithium-Ion battery's protection circuit monitors battery voltage, discharge amperage and temperature. When the battery voltage falls below the usable range, the battery will shut off, and the 1st LED will flash for ten (10) seconds. The battery needs charging. If the battery's discharge amperage limit is reached, due to excessive load, the protection circuit will shut down the tool and the illumination LED will remain on until the trigger is released. Tool operation can be resumed immediately.

Cold Weather Operation

The Lithium-Ion battery can be used in temperatures down to -4°F(-20°C). When the battery pack is very cold, run the tool at no load to warm battery and then use the tool normally.

Hot Weather Operation

If the Lithium-Ion battery temperature reaches 158° F (70° C), the protection circuit will turn off the battery and all four LED's will flash for four (4) minutes. Once the battery has cooled down below 149° F (65° C), the battery will resume normal operation.

Storage

Do not expose your battery pack to water or rain; this could damage the battery pack.

Fully charge the battery before placing it in storage. For optimum life, store the all Lithium-Ion batteries at room temperature away from moisture. Permanent capacity loss can result if batteries are stored for a long period at high temperature, over 120° F (49° C).

Maintenance

Service

Service of a tool requires extreme care and knowledge. Service should be performed only by a qualified service technician.

- Always check tool for damaged parts before use.
- Replace or repair damaged parts before use. Check alignment of moving parts. Binding of moving parts or broken parts may alter operation.
- Have damaged parts properly repaired or replaced by an Authorized Service Center.
- Do not use tool if switch does not turn it on and off.
- Maintain tools. Keep tools dry, clean and free of oil and grease for better and safer performance.
- For the location of the nearest ***Snap-on*** repair center, call ***Snap-on*** customer service at 1-877-762-7664.

  (North America Only)
  Northern Repair Center
  3011 E Route 176
  Crystal Lake IL 60014

  (Outside North America)
  Refer to address on Declaration of Conformity
- When charging or discharging a lithium-ion battery over a short period of time, the internal temperature of the battery pack increases substantially. This is normal.
- Under ideal working conditions the useful life of a lithium-ion battery pack is around 1000 charge/discharge cycles. Improper care and maintenance shortens battery life and the amount of time the battery holds a charge.
- Use only with ***Snap-on*** charging equipment that specifies a CTB series battery pack.
- Avoid short circuiting the battery pack. Permanent damage to the pack can occur from high current discharge.

⚠WARNING

- **Unplug charger from outlet before starting the disassembly procedure.**
- **Remove the battery pack from the tool before starting the disassembly procedure. Short-circuiting the battery pack can cause fire or personal injury.**
- **Use safety equipment. Always wear eye protection.**

Snap-on®

MET c us CE



CGG8850
Draadloze vetspuit

NL

Veiligheidsinstructies

Snap-on Tools Company biedt veiligheidsinstructies voor situaties die redelijkerwijs kunnen ontstaan tijdens gebruik, onderhoud of reparatie van draadloos gereedschap. Het is de verantwoordelijkheid van gebruikers en onderhoudsmonteurs om de procedures en het gebruikte gereedschap en de gebruikte materialen goed te kennen en om zelf te controleren of de procedures, het gereedschap en de materialen geen negatieve gevolgen zullen hebben voor hun eigen veiligheid, die van anderen in de werkomgeving en van het gereedschap.

Algemene veiligheidswaarschuwingen voor elektrisch gereedschap

⚠ WAARSCHUWING

Lees alle veiligheidswaarschuwingen en instructies. Het niet opvolgen van de waarschuwingen en instructies kan een elektrische schok, brand en/of ernstig letsel veroorzaken.

BEWAAR ALLE WAARSCHUWINGEN EN INSTRUCTIES VOOR TOEKOMSTIG GEBRUIK

De term “elektrisch gereedschap” in de waarschuwingen verwijst naar uw elektrisch gereedschap dat (via een snoer) door het net of (draadloos) door een accu van stroom wordt voorzien.

Veiligheid van de werkomgeving

- **Houd de werkomgeving schoon en goed verlicht.** *Rommelige of donkere werkomgevingen nodigen uit tot ongevallen.*
- **Gebruik elektrisch gereedschap niet in een explosieve omgeving zoals in de buurt van brandbare vloeistoffen, gassen of stof.** *Bij het gebruik van elektrisch gereedschap ontstaan vonken die de stof of dampen kunnen ontsteken.*
- **Houd kinderen en omstanders uit de buurt tijdens het gebruik van elektrisch gereedschap.** *Door afleiding kunt u de controle verliezen.*

Elektrische veiligheid

- **De stekkers van elektrisch gereedschap moeten geschikt zijn voor het gebruikte stopcontact. Verander de stekker nooit. Gebruik geen adapterstekkers met geaard elektrisch gereedschap.** *Ongewijzigde stekkers en bijpassende stopcontacten zullen het risico op een elektrische schok verminderen.*
- **Vermijd lichamelijk contact met geaarde oppervlakken zoals pijpen, radiators, fornuizen en koelkasten.** *Er bestaat een verhoogd risico op een elektrische schok als uw lichaam geaard is.*
- **Stel elektrisch gereedschap niet bloot aan regen of natte omstandigheden.** *Water dat elektrisch gereedschap binnendringt, verhoogt het risico op een elektrische schok.*
- **Misbruik het snoer niet. Gebruik het snoer nooit om het elektrische gereedschap te dragen, te trekken of uit het stopcontact te trekken. Houd het snoer uit de buurt van hitte, olie, scherpe randen en bewegende delen.** *Beschadigde of verstrikt geraakte snoeren verhogen het risico op een elektrische schok.*
- **Gebruik een verlengsnoer dat geschikt is voor gebruik buitenshuis als u elektrisch gereedschap buitenshuis gebruikt.** *Gebruik van een snoer dat geschikt is voor gebruik buitenshuis vermindert het risico op een elektrische schok.*
- **Als het gebruik van elektrisch gereedschap op een vochtige plaats niet kan worden vermeden, moet een stroomvoorziening worden gebruikt die is uitgerust met een aardlekschakelaar.** *Gebruik van een aardlekschakelaar vermindert het risico op een elektrische schok.*

Persoonlijke veiligheid

- **Blijf alert, let op wat u doet en gebruik uw gezonde verstand tijdens het gebruik van elektrisch gereedschap. Gebruik elektrisch gereedschap niet als u vermoeid bent of onder de invloed van geneesmiddelen, drugs of alcohol.** *Een moment van onoplettendheid tijdens het gebruik van elektrisch gereedschap kan ernstig lichamelijk letsel veroorzaken.*

- **Gebruik persoonlijke beschermingsmiddelen. Draag altijd oogbescherming.** *Persoonlijke beschermingsmiddelen zoals een stofmasker, veiligheidsschoenen met antislipzolen, helm of gehoorbescherming die in de juiste omstandigheden worden gebruikt, zullen de kans op lichamelijk letsel verminderen.*
- **Voorkom onbedoeld starten. Zorg dat de schakelaar op UIT staat voordat u het gereedschap op de netvoeding en/of accu aansluit, oppakt of draagt.** *U vraagt om ongelukken als u elektrisch gereedschap met uw vinger om de schakelaar draagt of als u elektrisch gereedschap met ingedrukte schakelaar in het stopcontact steekt.*
- **Verwijder eventuele stel- of moersleutels voordat u het gereedschap inschakelt.** *Een stel- of moersleutel die aan een ronddraaiend deel van het elektrische gereedschap vastzit, kan lichamelijk letsel veroorzaken.*
- **Reik niet te ver. Zorg altijd voor het juiste houvast en evenwicht.** *Dit zorgt voor een betere controle over het elektrische gereedschap in onverwachte situaties.*
- **Draag de juiste kleding. Draag geen losse kleding of sieraden. Houd haar, kleding en handschoenen uit de buurt van bewegende delen.** *Losse kleding, sieraden en lang haar kunnen door bewegende delen worden gegrepen.*
- **Zorg dat eventueel meegeleverde accessoires voor de aansluiting van stofafvoer- en opvangsystemen worden aangesloten en goed worden gebruikt.** *Gebruik van een stofopvangsysteem kan gevaren door stof verminderen.*

Gebruik en verzorging van elektrisch gereedschap

- **Forceer het elektrische gereedschap niet. Gebruik het juiste elektrische gereedschap voor de toepassing.** *Met het juiste elektrische gereedschap wordt het werk beter en veiliger uitgevoerd en met de snelheid waarvoor het werd ontworpen.*
- **Gebruik het elektrische gereedschap niet als het niet met de schakelaar kan worden in- en uitgeschakeld.** *Elektrisch gereedschap dat niet met de schakelaar kan worden bediend, is gevaarlijk en moet worden gerepareerd.*
- **Trek de stekker uit het stopcontact en/of verwijder de accu uit het elektrische gereedschap voordat u elektrisch gereedschap wijzigt, de accessoires ervan wijzigt, of het opslaat.** *Deze voorzorgsmaatregelen verminderen het risico dat het elektrische gereedschap per ongeluk wordt gestart.*
- **Bewaar ongebruikt elektrisch gereedschap uit de buurt van kinderen en geef personen die niet vertrouwd zijn met het elektrische gereedschap of deze gebruiksaanwijzing geen toestemming om het elektrische gereedschap te gebruiken.** *Elektrisch gereedschap is gevaarlijk in de handen van ongeschoolde gebruikers.*
- **Onderhoud elektrisch gereedschap. Controleer elektrisch gereedschap op verkeerd uitgelijnde of vastzittende bewegende delen, gebroken delen en elke andere toestand die negatieve gevolgen kan hebben voor de werking van het elektrische gereedschap. Laat beschadigd elektrisch gereedschap vóór gebruik repareren.** *Veel ongevallen worden veroorzaakt door slecht onderhouden elektrisch gereedschap.*
- **Houd snijgereedschap scherp en schoon.** *Goed onderhouden snijgereedschap met scherpe snijranden komt minder snel vast te zitten en is gemakkelijker te gebruiken.*
- **Gebruik het elektrische gereedschap en de accessoires en hulpmiddelen zoals boortjes enz. volgens deze gebruiksaanwijzing en houd daarbij rekening met de werkomstandigheden en het uit te voeren werk.** *Als het elektrische gereedschap niet voor het beoogde doel wordt gebruikt, zou een gevaarlijke situatie kunnen ontstaan.*

Gebruik en verzorging van accugereedschap

- **Laad het gereedschap alleen op met de door de fabrikant voorgeschreven lader.** *en lader die geschikt is voor een bepaald type accu kan brandgevaar veroorzaken als hij met een andere accu wordt gebruikt.*
- **Gebruik elektrisch gereedschap alleen met de specifiek daarvoor bestemde accu's.** *Gebruik van een andere accu kan letsel of brand veroorzaken.*
- **Houd ongebruikte accu's uit de buurt van andere metalen voorwerpen zoals paperclips, munten, sleutels, spijkers, schroeven en andere kleine metalen voorwerpen die de polen met elkaar zouden kunnen verbinden.** *Kortsluiting van de accupolen kan brandwonden of brand veroorzaken.*
- **Bij misbruik kan er vloeistof uit de accu spuiten; vermijd contact hiermee. Indien er per ongeluk toch contact plaatsvindt, moet onmiddellijk met water worden gespoeld. Als de vloeistof in de ogen komt, moet ook een arts worden geraadpleegd.** *Vloeistof die uit de accu spuit, kan irritatie of brandwonden veroorzaken.*

Reparatie

- **Laat uw elektrische gereedschap repareren door een gekwalificeerde reparatiemonteur en gebruik alleen identieke reserveonderdelen.** *Daardoor blijft de veiligheid van het elektrische gereedschap behouden.*

Veiligheidsinstructies voor de draadloze vetspuit

⚠ WAARSCHUWING

Het ***Snap-on*** smeerpistool kan vanuit stationaire stand een druk van maximaal 7500 psi (517 bar) leveren. Uitsluitend gebruiken met ***Snap-on*** 1218, 1224, 1230 of 1236 uitlaatslangen. Letsel door onderhuidse injectie van smeervet is zeer ernstig. Houd de slang alleen op de plaats van de beschermveer vast. Voorkom per ongeluk starten. Zorg dat de schakelaar niet is ingedrukt als u de accu plaatst. Vervang de slang zodra u tekenen van slijtage, knikken of beschadiging van de buitenisolatie ziet. Buig de slang niet zover door dat hij geknikt geraakt.

In het smeerpistool worden smeermiddelen gebruikt die ontvlambaar of bij inname giftig kunnen zijn. Gebruik het smeerpistool niet in de nabijheid van open vuur of andere brandgevaren.

Smeermiddelen zijn vaak voorzien van de aanduiding “hoge temperaturen” omdat ze hun smeerfunctie ook op hete locaties moeten behouden, maar ook deze smeermiddelen kunnen vlam vatten als de temperatuur te hoog is. Lees alle waarschuwingen over smeermiddelen, voordat u dit smeerpistool gebruikt. Dit smeerpistool mag niet met ontvlambare smeermiddelen worden gebruikt.

⚠ WAARSCHUWING

Gebruik geen slangen die niet zijn goedgekeurd door ***Snap-on***. Door de extreem hoge druk kan de verlengnippel of de slang barsten.

Vervang de slang zodra u tekenen van slijtage, knikken of beschadiging van de buitenisolatie ziet.

Volgens de instructies en waarschuwingen voor gebruik van de slang. Als deze instructies niet worden opgevolgd, kan dat resulteren in ernstig of dodelijk letsel.

⚠ WAARSCHUWING

In het smeerpistool kan een hoge druk tot wel 7500 psi (517 bar) ontstaan. Draag een beschermbril en handschoenen voor bescherming tijdens het gebruik. Houd uw handen uit de buurt van het blootliggende rubberen gedeelte van de slang.

Residuele risico’s

Bij gebruik van dit gereedschap kunnen er nog andere risico’s ontstaan die mogelijk niet vermeld staan in de meegeleverde veiligheidswaarschuwingen. Deze risico’s kunnen ontstaan door onjuist gebruik, langdurig gebruik enz.

Zelfs met inachtneming van de relevante veiligheidsregels en het gebruik van veiligheidsvoorzieningen zijn er risico’s die niet kunnen worden vermeden. Deze omvatten het volgende:

- **Letsel door het aanraken van draaiende/bewegende onderdelen.**
- **Letsel dat ontstaat bij het vervangen van onderdelen, bladen of accessoires.**
- **Letsel als gevolg van langdurig gebruik van een gereedschap. Las regelmatige pauzes in als u een gereedschap langdurig gebruikt.**
- **Gehoorverlies.**
- **Risico’s voor de gezondheid door het inademen van het stof dat ontstaat bij het gebruik van het gereedschap (bijvoorbeeld bij het bewerken van hout en met name van eikenhout, beukenhout en MDF).**



Elektrisch gereedschap en accessoires kunnen door onjuist gebruik defect raken.

- **Lees de gebruiksaanwijzing voordat u elektrisch gereedschap bedient.**
- **Zorg dat deze gebruiksaanwijzing bij het gereedschap blijft wanneer de gebruiker het aan een nieuwe of onervaren gebruiker doorgeeft.**
- **Verwijder geen etiketten. Vervang alle beschadigde etiketten.**

Defect gereedschap kan letsel veroorzaken.



Besmettingsgevaar door gevaarlijk stof.

- **Draag een goedgekeurd stofmasker of ademhalingsapparaat bij gebruik van elektrisch gereedschap dat stof produceert.**
- **Sommige soorten stof die worden geproduceerd door schuur-, zaag-, slijp- en boorgereedschap of andere bouwwerkzaamheden bevatten chemische stoffen waarvan bekend is dat deze kanker, geboorteafwijkingen of ander letsel van de voortplantingsfuncties veroorzaken.**

Inademen van gevaarlijke stof kan letsel veroorzaken.



Elektrisch gereedschap kan tijdens het gebruik rondvliegende deeltjes veroorzaken.

Draag een veiligheidsbril, dit geldt zowel voor gebruiker als omstanders.

Rondvliegende deeltjes kunnen letsel veroorzaken.



Elektrisch gereedschap maakt lawaai.

Draag gehoorbescherming, dit geldt zowel voor gebruiker als omstanders.

Langdurige blootstelling aan lawaai kan leiden tot gehoorverlies.



Elektrisch gereedschap trilt.

- **Vermijd langdurige blootstelling aan trilling, herhaalde bewegingen en ongemakkelijke houdingen.**
- **Staak het gebruik van het gereedschap als u ongemak, een tintelend gevoel of pijn ondervindt. Raadpleeg een arts voordat u het gereedschap weer gebruikt.** *Langdurige blootstelling aan trilling, herhaalde bewegingen en ongemakkelijke houdingen kunnen letsel veroorzaken.*

Er kunnen plotselinge veranderingen van beweging of positie ontstaan tijdens het gebruik van het gereedschap.

- **Anticipeer en wees alert op bewegingsveranderingen tijdens starten en gebruik.**
- **Houd het gereedschap goed vast.**
- **Anticipeer op reactiekrachten. Pas uw houding aan en houd het gereedschap stevig vast.**
- **Kijk naar de stand van het omkeermechanisme voordat u het gereedschap gebruikt en wees u bewust van de draairichting als u de bedieningsknop indrukt.** *Plotselinge veranderingen van beweging en positie kunnen letsel veroorzaken.*



Gevaar van verstrikking.

- **Houd lichaamsdelen uit de buurt van ronddraaiende delen.**
- **Draag haarbescherming om lang haar weg te stoppen.**
- **Houd het handvat droog, schoon en vrij van olie en vet.**
- **Vergrendel en zet de bedieningsknop niet met tape, draad enz. vast in de AAN-stand.**
- **Verwijder de accu voordat u accessoires verwisselt.**

Verstrikking kan letsel veroorzaken.

⚠ WAARSCHUWING

- **Gebruik het gereedschap niet als het te veel trilt, ongewone geluiden maakt, losse onderdelen heeft of andere tekenen van beschadiging vertoont.**
- **Als het gereedschap niet goed werkt, staak dan het gebruik en laat het onmiddellijk repareren.**
- **Smeer het gereedschap niet met ontvlambare of vluchtige vloeistoffen zoals kerosine, benzine, diesel en vliegtuigbrandstof.**
- **Gebruik klemmen of andere praktische hulpmiddelen om het werkstuk te ondersteunen en aan een stabiel platform vast te maken.** *Door het werkstuk met uw hand of tegen uw lichaam vast te houdenhoudt, verliest u de stabiliteit en kunt u de controle verliezen.*

Veiligheidsinstructies voor de accu

⚠ WAARSCHUWING



Explosie- of brandgevaar.

- **Bewaar het gereedschap en de accu niet op plaatsen waar de temperatuur 49 °C (120 °F) kan worden of overschrijden.**
- **CTC131/CTCA131/CTCEU131/CTCJ131 laders laden de accu niet op als de temperatuur lager is dan 0 °C (32 °F) of hoger dan 45 °C (113 °F).**
- **Verbrand de accu niet, zelfs als deze ernstig beschadigd of helemaal ontladen is. De accu kan in het vuur exploderen.**
- **Plak stevig plakband op de accupolen nadat u de accu hebt verwijderd.**
- **Probeer niet om de accu te vernietigen of te demonteren of onderdelen ervan te verwijderen.**
- **Laad de accu niet met een motorgenerator or gelijkstroomvoeding.**
- **Laad de accu altijd in een goed geventileerde ruimte.**

Explosie of vlammen kunnen letsel veroorzaken.



Risico op een elektrische schok.

- **Demonteer de accu niet.**
- **Sluit de accu niet kort.**
- **Laad de accu alleen met *Snap-on* laders voor de aangegeven accu's.**
- **Koppel de accu los als u deze niet gebruikt, vóór onderhoud en/of reparatie en bij het verwisselen van accessoires.**
- **Laad de accu niet met een motorgenerator or gelijkstroomvoeding.**

Een elektrische schok of brand kan letsel veroorzaken.



Risico op brandwonden.

- **De accu kan lekken bij extreem gebruik of extreme temperaturen.**
- **Bij misbruik kan er vloeistof uit de accu spuiten; vermijd contact hiermee. Indien er per ongeluk toch contact plaatsvindt, moet onmiddellijk met water worden gespoeld. Als de vloeistof in de ogen komt, moet ook een arts worden geraadpleegd.** *Vloeistof die uit de accu spuit, kan irritatie of brandwonden veroorzaken.*
- **Zorg dat de bedieningsknop op UIT staat voordat u de accu bevestigt.** *U vraagt om ongelukken als u de accu in elektrisch gereedschap met ingedrukte bedieningsknop steekt.*
- **Als de accu niet wordt gebruikt, mag deze niet in een kledingzak worden gestoken.** *Een lekkende accu of vonken kunnen brand of brandwonden veroorzaken.*



Risico op kortsluiting en brand.

- **Sluit de accu niet kort.**
- **Raak de polen niet aan met geleidend materiaal.**
- **Bewaar accu's niet met geleidende materialen zoals spijkers, schroeven, munten en andere metalen voorwerpen.**
- **Draag een accu niet in schorten of zakken die geleidende voorwerpen bevatten.** *Kortsluiting kan brand en ernstige brandwonden veroorzaken.*

Veiligheidsvoorschriften voor de afvoer van accu's



De ***RBRC***™-sticker op de lithiumionaccu in dit product geeft aan dat ***Snap-on*** vrijwillig deelneemt aan een branchebreed programma voor het verzamelen en recyclen van deze accu's aan het einde van hun levensduur.

De deelname van ***Snap-on*** aan dit programma is onderdeel van haar streven naar bescherming van ons milieu en behoud van onze natuurlijke rijkdommen.

⚠WAARSCHUWING



Explosie- of brandgevaar.
Gooi gebruikte accu's niet weg! Stuur uw accu terug naar een door ***Snap-on*** erkend reparatiecentrum voor recycling. *Explosie of vlammen kunnen letsel veroorzaken.*



Brandgevaar.
- **Probeer niet om de accu te demonteren of een onderdeel te verwijderen dat uit de accupolen steekt.**
- **Plak vóór de recycling stevig isolatietape op de blootliggende polen om kortsluiting te voorkomen.** *Brand kan letsel veroorzaken.*

Veiligheidsinstructies voor de acculader

⚠WAARSCHUWING



Risico op een elektrische schok en brand.
- **Steek de accu niet in de lader als de behuizing gebarsten of beschadigd is.** *Een elektrische schok of brand kan letsel veroorzaken.*
- **Om het risico op een elektrische schok te verminderen, heeft dit netsnoer (geschikt voor de VS) een gepoolde stekker (de ene platte pen is breder dan de andere). Deze stekker past slechts op één manier in een gepoold stopcontact. Als de stekker niet helemaal in het stopcontact past, moet u de stekker omdraaien; als de stekker dan nog steeds niet past, moet u contact opnemen met een gekwalificeerde elektricien om het juiste stopcontact te laten installeren. Verander de stekker nooit.**
- **Gebruik de CTC131/CTCA131/CTCEU131/CTCJ131 laders alleen bij de CTB185/CTB8187 laders alleen met de oplaadbare accu's bij het laden van andere soorten accu's kunnen de accu's barsten, waardoor lichamelijk letsel en materiële schade wordt veroorzaakt.**
- **Bij misbruik kan er vloeistof uit de accu spuiten; vermijd contact hiermee. Indien er per ongeluk toch contact plaatsvindt, moet onmiddellijk met water worden gespoeld. Als de vloeistof in de ogen komt, moet ook een arts worden geraadpleegd.** *Vloeistof die uit de accu spuit, kan irritatie of brandwonden veroorzake.*
- **Probeer nooit twee laders op elkaar aan te sluiten.**
- **Stel de lader niet bloot aan regen of sneeuw.**
- **Trek de lader aan de stekker uit het stopcontact, niet aan het snoer.**
- **Zorg dat men niet op het snoer trapt of erover struikelt en dat het snoer niet beschadigd of overbelast wordt.**



Explosiegevaar.
Draag een veiligheidsbril, dit geldt zowel voor gebruiker als omstanders.
Explosie kan oogletsel veroorzaken.



Elektrisch gereedschap en accessoires kunnen door onjuist gebruik defect raken. **Lees alle instructies en waarschuwingen op de lader, de accu en het product waarvoor de accu wordt gebruikt voordat u de lader gebruikt.**
Defect gereedschap kan letsel veroorzaken.



Risico op een elektrische schok en brand.

BELANGRIJKE VEILIGHEIDS-INSTRUCTIES

GEVAAR—OM HET RISICO OP BRAND OF EEN ELEKTRISCHE SCHOK TE VERMINDEREN, MOETEN DEZE INSTRUCTIES ZORGVULDIG WORDEN OPGEVOLGD.

1. Deze gebruiksaanwijzing bevat belangrijke veiligheids- en gebruiksinstructies voor de ***Snap-on*** CTC131/CTCA131/CTCEU131/CTCJ131.
2. Lees alle instructies en waarschuwingen op de acculader, de accu en het product waarvoor de accu wordt gebruikt voordat u de lader gebruikt.

3. **VOORZICHTIG**—Om het risico van letsel te verminderen, mogen uitsluitend oplaadbare accu's van het type CTB185/CTB8187 worden opgeladen. Andere soorten accu's kunnen barsten en dan lichamelijk letsel en materiële schade veroorzaken.
4. Stel de lader niet bloot aan regen, vocht of sneeuw.
5. Gebruik van een hulpstuk dat niet door de fabrikant van de acculader wordt aanbevolen of verkocht, kan brand, een elektrische schok of lichamelijk letsel veroorzaken.
6. Om het risico op beschadiging van het snoer te verminderen, moet u de lader aan de stekker in plaats van aan het snoer uit het stopcontact trekken.
7. Leg het snoer zodanig dat men er niet over kan lopen of struikelen en het beschermd is tegen schade en belasting.
8. Gebruik de lader niet als het snoer beschadigd is -vervang hem in dat geval onmiddellijk.
   — Het netsnoer van de CTC131/CTCA131/CTCEU131/CTCJ131 lader moet worden vervangen door een identiek ***Snap-on*** netsnoer.
9. Gebruik de lader niet als deze een flinke klap heeft gekregen, als hij is gevallen of anderszins is beschadigd; breng hem naar een gekwalificeerde onderhoudsmonteur.
10. Demonteer de lader niet; breng hem naar een gekwalificeerde onderhoudsmonteur als onderhoud of reparatie noodzakelijk is. Verkeerde hermontage kan brand of een elektrische schok veroorzaken.
11. Om het risico op een elektrische schok te verminderen, moet u de lader uit het stopcontact trekken voordat u deze probeert te onderhouden of te reinigen. Dit risico wordt niet verminderd door het uitschakelen van de bedieningselementen.
12. Dit apparaat kan worden gebruikt door kinderen vanaf 16 jaar, en door personen met verminderde fysieke, zintuigelijke of geestelijke vermogens of onvoldoende kennis of ervaring zolang zij onder toezicht staan van of geïnstrueerd zijn in het veilig gebruik van het apparaat, en begrijpen welke risico's bij gebruik ervan gelden.
13. Kinderen mogen alleen onder toezicht het apparaat schoonmaken en er gebruikersonderhoud aan verrichten.
14. Laad geen niet-oplaadbare accu's c.q. batterijen.
15. Probeer nooit twee laders op elkaar aan te sluiten.
16. Laat uw lader repareren door een gekwalificeerde reparatiemonteur en gebruik alleen identieke reserveonderdelen. Daardoor blijft de veiligheid van de lader behouden.
17. Bel de klantenservice van ***Snap-on*** op nummer 1-877-762-7664 (binnen de VS) voor uw dichtstbijzijnde 1-877-762-7664 reparatiecentrum.
18. Om het risico op ontploffing van de accu te verminderen, moeten deze instructies en die op de accu worden opgevolgd.
19. Rook nooit en sta geen open vonk of vuur toe in de buurt van de accu of motor.
20. Laad nooit een bevroren accu.
21. Gebruik de lader niet in een omsloten ruimte en beperk de ventilatie op geen enkele manier.
22. Gebruik geen verlengsnoer, tenzij dit absoluut noodzakelijk is. Als er een verlengsnoer moet worden gebruikt, zorg dan:
    — dat de stekker van het verlengsnoer hetzelfde aantal, dezelfde maat en dezelfde vorm pennen heeft als de stekker van de lader;
    — dat het verlengsnoer goed bedraad is en in een goede elektrische staat verkeert; en
    — dat de draadmaat voldoende is voor het nominale vermogen van de lader (zie hieronder)

100-120 V lader Snoerlengte (feet)	**Draadmaat (AWG)**
25	18
50	18
100	18
220-240 V lader Snoerlengte (meter)	**Draadmaat (mm)**
50	0,75
75	1,0

Aanbevolen lengte verlengsnoer

BEWAAR DEZE GEBRUIKS-AANWIJZING

Functiebeschrijving

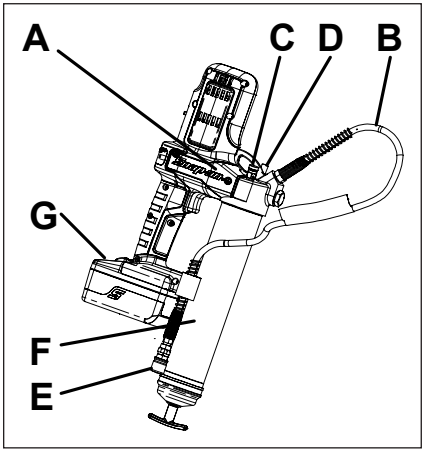

Afbeelding 1: Draadloze vetspuit

A – Pompconstructie
B – 1230 van 30 in slang (76 cm)
C – Overdrukklep
D – Bulkklep
E – Koppelstuk
F – Vethouder
G – Accu

Specificaties

Vetspuitspecificaties

Bedrijfsvermogen.....18 V

Maximum druk.....
Lage output.....7500 psi (517 bar)
Hoge output.....3000 psi (206 bar)

Inhoud vetcilinder.....14,5 oz (411 g)
Inhoud vetcilinder (CGGA8850).....16,0 oz (454 g)
Bedrijfstemperatuur.....0-122 °F (–18 tot +50 °C)

Bedrijfsstroom.....4,0 A
Nominale stroom.....5,0 A

Smeermiddel (vet).....T/m NLGI nr. 2
Vetopbrengst.....
Lage output.....3,8 oz/min (108 g/min)
Hoge output.....8,5 oz/min (241 g/min)

Gewicht met accu
(lithiumion).....3,6 kg (8,0 lbs)

Lawaai* (Getest volgens EN 60745)
Geluidsdrukniveau(A).....72,5 dB
Onzekerheid, K.....3,0 dB
Geluidsvermogensniveau (A).....83,5 dB
Onzekerheid, K.....3,0 dB

Trilling* (Getest volgens EN 60745)
Trillingsniveau.....1,4 m/s²
Onzekerheid, K.....1,5 m/s²

**De op dit informatieblad vermelde trillingswaarde is gemeten via een standaardtest die staat beschreven in EN 60745, en kan worden gebruikt om gereedschappen met elkaar te vergelijken. De waarde kan worden gebruikt voor een eerste beoordeling van de blootstelling.*

De opgegeven trillingswaarde geldt voor de primaire toepassingen van het gereedschap. Als het gereedschap voor andere toepassingen of met andere accessoires wordt gebruikt of slecht wordt onderhouden, kan de trillingswaarde verschillen. Dit kan resulteren in een aanzienlijk hoger blootstellingsniveau voor de totale werkperiode.

Bij het inschatten van de blootstelling aan trilling moet tevens rekening worden gehouden met het aantal keren dat het gereedschap worrdt uitgeschakeld of wanneer het draait, maar niet voor werkzaamheden wordt gebruikt. Dit kan resulteren in een aanzienlijk lager blootstellingsniveau voor de totale werkperiode.

Stel vast welke andere veiligheidsmaatregelen zijn vereist om de gebruiker te beschermen tegen de gevolgen van trilling, zoals: goed onderhoud van het gereedschap en de accessoires, warm houden van de handen, gebruik van bepaalde werkpatronen.

Snap-on aanvaardt geen aansprakelijkheid voor de gevolgen van het gebruik van de opgegeven waarden, in plaats van waarden die de werkelijke blootstelling weergeven, zoals bepaald in een individuele risicobeoordeling in een werksituatie waarover wij geen controle hebben.

Symbolen

SYMBOLEN	
	RAADPLEEG INSTRUCTIE-HANDLEIDING/HANDBOEK
	DRAAG OOGBESCHERMING
	DRAAG GEHOORBESCHERM-ING
	DRAAG ADEMBESCHERMING

	TRILLINGSGEVAAR
V	VOLT
⎓	GELIJKSTROOM
n_0 xxx/min	ONBELAST TOERENTAL
CE	CE-MARKERING
MET c us	MET LABORATORIA
	RECYCLE ACCU OP DE JUISTE MANIER
	NIET MET DE AFVAL MEEGEVEN
BC	CALIFORNIË – VOLDOET AAN TITEL 20

Specificaties accu

	CTB185	CTB8187
Soort	Lithiumion	Lithiumion
Spanning	18 VDC (3,6 V x 5 celparen)	18 VDC (3,6 V x 5 celparen)
Gewicht	~0,68 kg (1,5 lbs)	~0,68 kg (1,5 lbs)
Laadtijd	zie onderdeel 'Accu laden'	
Levensduur	1000 cycli (1 cyclus = 1 x laden en 1 x ontladen)	
Capaciteit	5,0 Ah	5,0 Ah
Tempera-tuurbereik ontladen	-20°C (4°F) tot 60°C (140°F)	

Specificaties acculader

	CTC131/CTCA131/ CTCEU131/CTCJ131
Ingang	100-240V, 50/60 Hz
Uitgang	5,0 A
Uitgang USB-poort.	5,0VDC@0,5A
Gewicht	~0,95 kg (2,11 lbs)
Temperatuurbereik laden (CTB185/CTB8187)	0°C (32°F) tot 45°C (113°F)

Toepassingen

Algemene beschrijving

Het ***Snap-on*** draadloze smeerpistool is speciaal ontworpen voor het verpompen en aanbrengen van smeermiddel met behulp van een 18V-accu. De maximale nominale specificaties mogen niet worden overschreden.

De draaibeweging van de motor wordt omgezet in een pendelbeweging van de piston met behulp van een jukmechanisme. Het smeerpistool wordt aangedreven door een in één richting werkende pomp met PCB (printplaat).

PCB (printplaat)

De motor wordt door de printplaat beschermd. Deze schakelt de motor uit als het smeerpistool ononderbroken onder maximale druk werkt.

Als de motor wordt uitgeschakeld, knippert er een rood waarschuwingslampje op de achterkant van de greep.

Werking

Overschakelen op "L" of "H" modus

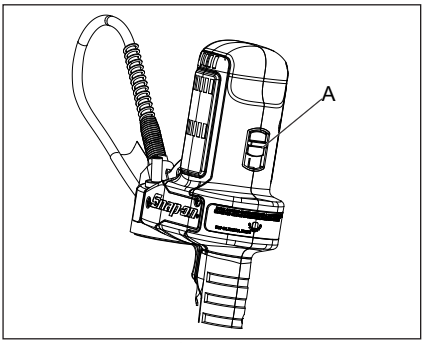

Afbeelding 2:

A – Schuifknop tandwielselectie

Om de werkingsmodus te veranderen:

LET OP: Om te voorkomen dat de tandwielen in de transmissie beschadigd raken, moet u de motor helemaal stoppen, voordat u de hendel overzet naar de bedrijfsmodus “L” (laag) of “H” (hoog).

“L” (lage output/hoge druk)

“H” (hoge output/lage druk)

1. Verstel de hefboom wanneer de motor niet draait totdat de letter “L” of “H” helemaal in het venster zichtbaar is.
2. Als de hefboom niet goed pakt/versteld is, houdt u de hefboom tegen en verstelt u de schakelaar om de tandwielen te koppelen.
3. Een hoge output wordt aanbevolen als het gereedschap wordt gebruikt voor het smeren van grote lagers die geen hoge druk van meer dan 2000 psi (137 bar) vereisen. Een hoge output wordt ook aanbevolen als het gereedschap wordt gebruikt voor het vullen van kleine reservoirs van automatische smeersystemen.
4. Een lage output wordt aanbevolen bij gebruik van gereedschap in de bouw, in de mijnbouw en voor algemene smeertoepassingen. Bij een lage output wordt de maximale druk van 7500 psi (517 bar) verkregen die dit gereedschap kan leveren.
5. Nadat accu’s honderden keren zijn geladen en ontladen zullen ze het vermogen minder goed kunnen behouden. Vervang in dat geval de accu.
6. Prime het smeerpistool telkens nadat het is bijgevuld of nadat de smeerpatroon is vervangen. Prime het smeerpistool voordat u het gebruikt op smeernippels.
7. Om het smeerpistool te primen, activeert u dit totdat er vet uit de slang stroomt. Gebruik de overdruk om luchtbellen te verwijderen.

Smeerpatroon installeren

1. Houd de vetcilinder van het smeerpistool beet en draai de kop van het smeerpistool twee slagen los.
2. Trek de T-greep uit om de volgerstang helemaal uit te trekken en schuif hem in de sleuf.
3. Schroef de vetcilinder uit de kop van het smeerpistool.
4. Verwijder de lege smeerpatroon (indien aanwezig) uit de vetcilinder.
5. Verwijder de grote dop van de bovenkant van de nieuwe smeerpatroon.
6. Laad de nieuwe smeerpatroon in de vetcilinder, te beginnen met de bovenkant.
7. Trek de lip van de onderkant van de nieuwe smeerpatroon.
8. Schroef de vetcilinder terug op de kop van het smeerpistool en draai hem goed aan.
9. Schroef de vetcilinder terug op de kop van het smeerpistool en draai hem goed aan.
10. Trek de volgerstang naar achteren en uit de sleuf.
11. Draai de T-greep 90° en druk hem in de vetcilinder.
12. Draai de kop van het smeerpistool twee slagen los om alle lucht te verwijderen en draai hem weer aan.

LET OP: Door luchtbellen in het smeermiddel in de patroon gaat de priming van het smeerpistool verloren.

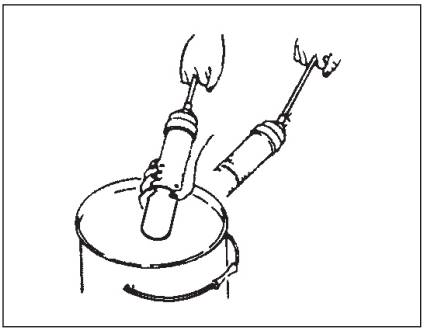

Afbeelding 3:

Smeerpistool bijvullen uit een bulkvat

1. Houd de vetcilinder van het smeerpistool beet en draai de kop van het smeerpistool twee slagen los.
2. Trek de T-greep uit om de volgerstang helemaal uit te trekken, en schuif hem in de sleuf.
3. Schroef de vetcilinder uit de kop van het smeerpistool.
4. Verwijder de lege patroon (indien aanwezig) uit de vetcilinder.
5. Trek de T-greep naar achteren en verwijder de volgerstang uit de sleuf.
6. Breng het smeermiddel aan in de holte van de smeerpistoolkop en op de volgerconstructie.
7. Steek het open uiteinde van de vetcilinder in het smeermiddel.
8. Trek de T-greep naar achteren terwijl u de vetcilinder verder in het smeermiddel steekt om te voorkomen dat u lucht opzuigt in de vetcilinder.
9. Trek de T-greep uit om de volgerstang (5) helemaal uit te trekken, en schuif hem in de sleuf.
10. Schroef de kop van het smeerpistool op de gevulde vetcilinder.
11. Trek de hefboomgreep van de vetcilinder weg.
12. Trek de T-greep naar achteren en verwijder de volgerstang uit de sleuf.
13. Draai de T-greep 90° en druk hem in de vetcilinder.
14. Draai de kop van het smeerpistool twee slagen los om alle lucht te verwijderen en draai hem weer aan.

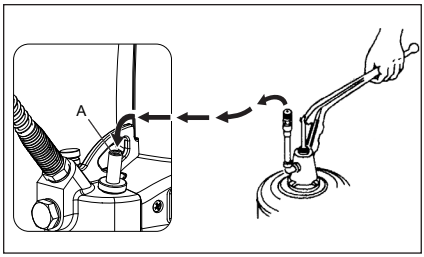

Afbeelding 4:

A – Vulpompfitting

Smeerpistool met behulp van een vulpomp vullen

1. Zet de volgerstang vast op de volger door de volgergreep te draaien.
2. Steek de overdrukklep/bulkklep op het smeerpistool in de fitting van de vulpomp.
3. Activeer de vulpomp om de vetcilinder te vullen. Als u de groef op de volgerstang kunt zien, is de vetcilinder helemaal gevuld. De volgerstang steekt ongeveer 8 in. (20 cm). NIET OVERVULLEN!
4. Haal de volgerstang los van de volger door de volgergreep te draaien. Druk de volgerstang in de vetcilinder.

   LET OP: Verwijder alle luchtbellen! Luchtbellen bij de vetinlaat zullen het verpompen van het vet verhinderen. Schroef de overdrukklep/bulkklep drie volle slagen los om kleine luchtbellen te verwijderen. Raadpleeg bij een grote luchtbel de onderstaande stappen en als er geen vet uit het koppelstuk stroomt nadat u de schakelaar 15 seconden ingedrukt hebt gehouden.

Luchtbellen verwijderen

1. Trek de volgerstang uit de dop van de vetcilinder en zet hem vast op de volgerstang door de volgergreep te draaien.
2. Schroef de plug in de overdrukklep 3 tot 4 slagen los. Druk op de volgergreep totdat er vet uit de kleine opening in de zijkant van de overdrukklep komt.
3. Draai de overdrukklep aan.
4. Activeer de schakelaar telkens kort om het smeerpistool in te schakelen totdat alle ingesloten lucht is verwijderd. Haal de volgerstang los van de volger door de volgergreep te draaien. Druk de volgerstang in de vetcilinder.
5. Als stap 2 mislukt, schroeft u de vetcilinder 3 slagen los van de pompconstructie.
6. Druk op de volgergreep totdat er vet verschijnt tussen de vetcilinder en de pompconstructie.
7. Draai de vetcilinder weer aan in de pompconstructie.
8. Haal de volgerstang los van de volger door de volgergreep te draaien. Druk de volgerstang in de vetcilinder.

Overbelasting

Als het gereedschap om de een of andere reden overbelast is waardoor de bedieningsknop of accu te warm wordt, wordt het gereedschap door de inwendige elektronica uitgeschakeld. Dit is een veiligheidsvoorziening die oververhitting van het gereedschap helpt te voorkomen. Laat de bedieningsknop los om weer door te gaan.

— Te hoge accutemperatuur – alle vier LED's knipperen op de accu. Dit betekent dat de inwendige temperatuur van de accu te hoog is: de accu stopt met werken om de levensduur van de accu te verlengen. De LED's blijven gedurende vier (4) minuten knipperen telkens als de bedieningsknop wordt ingedrukt totdat de temperatuur is gedaald naar een aanvaardbaar niveau. De accu of het gereedschap kan met een ventilator sneller worden afgekoeld. NB: De elektronica is afgestemd op optimale werking/capaciteit van de accu voordat de temperatuurgrens wordt bereikt. In dat geval moet de accu meestal vrij snel weer worden geladen. Door de accu in de lader te plaatsen, wordt een ventilator in de lader ingeschakeld zodat de accu sneller zal afkoelen, en het herladen begint onmiddellijk nadat een aanvaardbare temperatuur is bereikt.

— Te hoge temperatuur van het gereedschap – de LED knippert. Als het gereedschap continu zwaar wordt belast, kan de maximale inwendige temperatuur van de bedieningsknop worden bereikt en stopt het gereedschap tijdelijk met werken. Laat het gereedschap aan de lucht afkoelen totdat u het weer kunt gebruiken.

— Maximumstroom van het gereedschap overschreden – de LED knippert en het gereedschap stopt met werken als de bedieningsknop helemaal wordt ingedrukt. Wanneer het gereedschap continu zwaar wordt belast, kan de maximumstroom worden bereikt, waardoor de stroomvoorziening van het gereedschap wordt uitgeschakeld. Het gereedschap kan weer worden gebruikt onmiddellijk nadat de bedieningsknop is losgelaten.

Accu laden

1. Steek de stekker van het netsnoer in het stopcontact van de lader.
2. Steek het andere uiteinde van de netsnoerstekker in het stopcontact.
3. Plaats de accu in de lader. Plaats de accu zodanig dat de accu op één lijn ligt met de bovenkant van de lader.
   — Het groene lampje begint te knipperen. Dit geeft aan dat de lader de accu laadt.
4. De oplaadmeter op de accu geeft de laadtoestand in % aan. De standaardtijd voor snel laden is 60 minuten.

— Als de accu 25% is geladen, gaat één groen lampje branden.

Accu	CTC131/ CTCA131/ CTCEU131/ CTCJ131 lader	CTC123/ CTCA123/ CTCEU123/ CTCJ123 lader
CTB185	~ 90 min	~ 70 min
CTB8187	~ 90 min	~ 70 min

5. Als het snel laden is voltooid, branden alle (4) groen lampjes op de accu, wat betekent dat de accu volledig is geladen, en het groene lampje op de lader brandt.
6. Als de gele LED aan de rechterkant knippert, is de accu te heet of te koud. De lader kan een accu niet snel opladen als deze te heet of te koud is. De lader schakelt over over naar de snelle laadmodus wanneer de accutemperatuur tussen 0 °C (32 °F) en 45 °C (113 °F) ligt.
7. Als de rode LED aan de rechterkant brandt, is de accu defect en zal de lader de accu niet opladen.
8. Na afloop van het snel opladen, wordt de accuspanning door de lader gedetecteerd. De lader wordt automatisch uitgeschakeld om te voorkomen dat de accu te veel wordt geladen en alle vier lampjes van de oplaadmeter en het groene lampje op de lader branden.
9. De lader heeft één USB-poort met een uitgangsstroom van 0,5 A en een uitgangsspanning van 5 VDC. Sluit de lader niet aan op een apparaat dat meer dan 0,5 A nodig heeft.

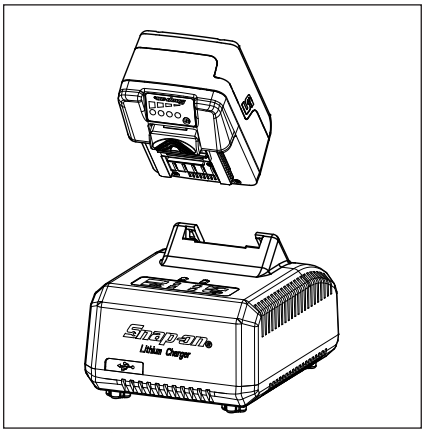

Afbeelding 5: Plaatsen van de accu

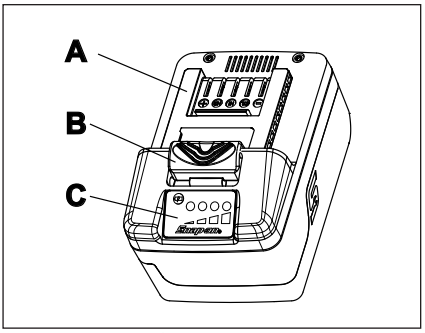

Afbeelding 6: Accu

A – Pool
B – Vergrendelknop
C – Oplaadmeter

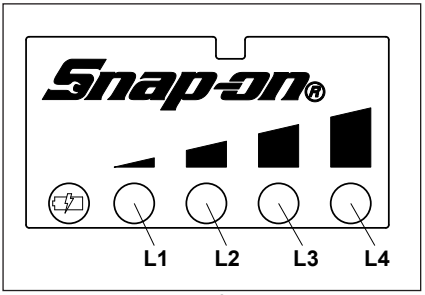

Afbeelding 7: Oplaadmeter

L1 - Lampje brandt: 25% geladen
L2 - Lampje brandt: 50% geladen
L3 - Lampje brandt: 75% geladen
L4 - Lampje brandt: 100% geladen

Accu

Oplaadmeter

Als u op de oplaadmeterknop drukt, gaan de lampjes branden en ziet u de resterende gebruiksduur van de accu. De lampjes blijven 5 seconden lang branden.

NB: Als het lampje L1 op de oplaadmeter knippert, moet de accu worden opgeladen.

Laadcyclusteller

Druk de oplaadmeterknop tien (10) seconden lang in om de stand van de laadcyclusteller te bekijken.

Tel het aantal keren dat de lampjes knipperen om te zien hoe vaak de accu is opgeladen.

Voorbeeld 1:
L1 - knippert één (1) keer
L2 - knippert drie (3) keer
L3 - knippert vier (4) keer
L4 - knippert vijf (5) keer

Dit betekent dat de accu 1345 keer is opgeladen.

Voorbeeld 2:
L1 - knippert niet
L2 - knippert zes (6) keer
L3 - knippert zeven (7) keer
L4 - knippert acht (8) keer

Dit betekent dat de accu 678 keer is opgeladen.

Accubeveiliging

Voor een optimale prestatie en gebruiksduur van de accu controleert het beveiligingscircuit van de lithiumionaccu de accuspanning, ontlaadstroom en temperatuur. Wanneer de batterijspanning tot onder het bruikbare bereik daalt, wordt de accu uitgeschakeld en knippert de 1e LED gedurende tien (10) seconden. De accu moet dan worden opgeladen. Als door overmatige belasting de maximale ontlaadstroom van de accu is bereikt, schakelt het beveiligingscircuit het gereedschap uit en blijft de LED branden totdat de bedieningsknop wordt losgelaten. Het gereedschap kan onmiddellijk weer worden gebruikt.

Gebruik bij koud weer

De lithiumionaccu kan worden gebruikt bij lage temperaturen van maar liefst -20 °C (-4 °F). Laat het gereedschap onbelast lopen als de accu zeer koud is om de accu op te warmen, en gebruik het gereedschap dan op de normale manier.

Gebruik bij warm weer

Als de lithiumionaccu een temperatuur van 70 °C (158 °F) bereikt, zal het beveiligingscircuit de accu uitschakelen en knipperen alle vier LED's. Nadat de accu is afgekoeld tot onder 65 °C (149 °F) zal de accu weer normaal werken.

Opslag

Stel de accu niet bloot aan water of regen; daardoor zou de accu beschadigd kunnen worden.

Laad de accu helemaal voordat u deze opslaat. Voor een optimale levensduur moeten alle lithiumionaccu's op kamertemperatuur en uit de buurt van vocht worden opgeslagen. De capaciteit kan permanent verloren gaan als accu's lange tijd bij hoge temperaturen van meer dan 49 °C (120 °F) worden bewaard.

Onderhoud

Reparatie

De reparatie van een gereedschap vereist grote behoedzaamheid en kennis. Reparaties mogen uitsluitend door een gekwalificeerde onderhoudsmonteur worden uitgevoerd.

- Controleer het gereedschap altijd op beschadigde delen voordat u het gebruikt.
- Vervang of repareer beschadigde onderdelen vóór gebruik. Controleer de uitlijning van bewegende delen. Als bewegende delen vastzitten of als onderdelen gebroken zijn, kan de werking van het gereedschap veranderen.
- Laat beschadigde onderdelen op de juiste manier repareren of vervangen door een erkend onderhoudscentrum.
- Gebruik het gereedschap niet als het niet met de schakelaar kan worden in- en uitgeschakeld.
- Onderhoud gereedschap. Bewaar gereedschap op een droge, schone, olie- en vetvrije plaats voor een betere en veilige prestatie.
- Bel de klantenservice van ***Snap-on*** op nummer 1-877-762-7664 (binnen de VS) voor uw dichtstbijzijnde ***Snap-on*** reparatiecentrum.

(Alleen Noord-Amerika)
Northern Repair Center
3011 E Route 176
Crystal Lake IL 60014

(Buiten Noord-Amerika)
Zie adres op verklaring van overeenstemming

- Als een lithiumionaccu snel wordt geladen of ontladen, zal de inwendige temperatuur van de accu aanzienlijk stijgen. Dit is normaal.
- Onder ideale werkomstandigheden is de levensduur van een lithiumionaccu ca. 1000 laad-/ontlaadcycli. Verkeerde verzorging en onderhoud verkorten de levensduur van de accu en de tijd dat de accu geladen blijft.
- Gebruik alleen ***Snap-on*** laders die geschikt zijn voor een accu uit de CTB-serie.
- Voorkom kortsluiting van de accu. De accu kan blijvend beschadigd raken door de ontlading van hoge stroom.

⚠ WAARSCHUWING

- **Trek de stekker van de lader uit het stopcontact voordat u deze demonteert.**
- **Haal de accu uit het gereedschap voordat u met de demontage begint. Kortsluiting van de accu kan brand of lichamelijk letsel veroorzaken.**
- **Gebruik veiligheidsvoorzieningen. Draag altijd oogbescherming.**

Snap-on®

CGG8850



Pistolet graisseur sans fil

FR

Consignes de sécurité

Snap-on Tools Company fournit des messages de sécurité pour couvrir les situations raisonnables pouvant se rencontrer lors de l'utilisation, de l'entretien ou de la réparation des outils sans fil. Il est de la responsabilité des utilisateurs et des techniciens de service d'être informés des procédures, outils et matériaux utilisés et de s'assurer que ces procédures, outils et matériaux ne présentent aucun danger pour eux, pour d'autres personnes présentes sur leur lieu de travail, ou pour l'outil.

Avertissements généraux de sécurité concernant les outils électriques

⚠ AVERTISSEMENT

Lisez tous les avertissements de sécurité et toutes les instructions. Le non-respect des avertissements et des instructions peut provoquer un risque d'électrocution, un incendie et/ou de graves blessures corporelles.

CONSERVEZ TOUS LES AVERTISSEMENTS ET TOUTES LES INSTRUCTIONS AFIN DE POUVOIR VOUS Y RÉFÉRER ULTÉRIEUREMENT

L'expression « outil électrique » dans les avertissements désigne un outil électrique branché sur secteur (avec cordon) ou alimenté par batterie (sans fil).

Sécurité du lieu de travail

- **Maintenir l'espace de travail propre et bien éclairé.** *Les zones encombrées ou mal éclairées sont la cause d'accidents..*
- **Ne faites pas fonctionner d'outils électriques dans des milieux potentiellement explosifs qui contiennent des liquides inflammables, des gaz ou de la poussière.** *Les outils électriques provoquent des étincelles susceptibles d'enflammer les poussières et les émanations.*
- **Lorsque vous utilisez un outil électrique, les observateurs et les enfants doivent être maintenus à distance.** *Toute inattention peut vous faire perdre le contrôle de l'outil.*

Sécurité électrique

- **Les fiches d'outils électriques doivent correspondre à la prise secteur. Ne modifiez jamais la fiche. N'utilisez pas d'adaptateur avec les outils électriques mis à la terre.** *Les fiches et prises correspondantes non modifiées réduiront le risque d'électrocution.*
- **Évitez tout contact avec les surfaces mises à la terre comme les tuyaux, les radiateurs, les plaques chauffantes et les réfrigérateurs.** *Le risque d'électrocution est accru si votre corps est mis à la terre.*
- **N'exposez pas les outils électriques à la pluie ou des conditions humides.** *L'infiltration d'eau dans le boîtier d'un outil électrique augmentera le risque d'électrocution*
- **Ne maltraitez pas le cordon d'alimentation. Ne transportez, tirez ou débranchez jamais l'outil électrique par son cordon. Maintenez le cordon à l'écart de sources de chaleur, d'huile, de bords coupants et de pièces en mouvement.** *Les cordons endommagés ou enchevêtrés augmentent le risque d'électrocution.*
- **Si vous utilisez un outil électrique à l'extérieur, utilisez une rallonge électrique adaptée à une utilisation extérieure.** *L'utilisation d'un cordon adapté pour une utilisation à l'extérieur réduit le risque d'électrocution.*
- **Si vous ne pouvez pas éviter d'utiliser un outil électrique dans un endroit humide, utilisez une alimentation protégée par un disjoncteur différentiel de fuite à la terre (GFCI).** *L'utilisation d'un GFCI réduit le risque d'électrocution.*

Sécurité personnelle

- **Restez vigilant, attentif et faites preuve de bon sens lors de l'utilisation d'un outil électrique. N'utilisez pas d'outil électrique quand vous êtes fatigué ou sous l'influence de médicaments, d'alcool ou de drogues.** *Un moment d'inattention pendant l'utilisation d'outils électriques peut causer des blessures corporelles graves.*
- **Utilisez un équipement de protection individuelle. Portez toujours des lunettes de sécurité.** *L'utilisation d'un équipement de protection individuelle (masque anti-poussières, chaussures de sécurité antidérapantes, casque de protection ou protection anti-bruit) adapté aux conditions ambiantes réduira les blessures personnelles.*

- **Évitez les mises en marche accidentelles. Assurez-vous que l'interrupteur est sur Arrêt avant de brancher l'appareil sur la prise secteur et/ou le bloc-batterie, de le manipuler ou le transporter.** *Le transport d'outils électriques le doigt sur l'interrupteur ou le branchement d'outils électriques avec l'interrupteur sur position Marche (On) peut provoquer des accidents.*
- **Retirez les clés de réglage avant de mettre l'outil électrique en marche.** *Une clé accrochée à une pièce de l'outil électrique en rotation peut entraîner des lésions corporelles.*
- **Ne pas utiliser l'outil en extension. Maintenir un bon appui au sol et un bon équilibre à tout moment.** *Ceci vous permet de mieux maîtriser l'outil électrique dans des situations imprévues.*
- **Portez des vêtements appropriés. Ne portez ni vêtements amples ni bijoux. Maintenez cheveux, vêtements et gants éloignés des pièces en mouvement.** *Les vêtements amples, les bijoux et les cheveux longs peuvent se coincer dans les pièces en mouvement.*
- **Si des dispositifs sont prévus pour le branchement d'appareils d'extraction et de collecte des poussières, assurez-vous qu'ils sont correctement branchés et utilisés.** *L'utilisation de dispositifs de collecte des poussières peut réduire les dangers liés aux poussières.*

Utilisation et entretien de l'outil électrique

- **Ne forcez pas sur l'outil électrique. Utilisez l'outil électrique adéquat pour l'application.** *L'outil électrique adéquat sera plus performant et plus sûr s'il est utilisé au régime pour lequel il a été conçu.*
- **N'utilisez pas l'outil électrique si son interrupteur de marche/arrêt ne fonctionne pas.** *Un outil électrique qui ne peut pas être commandé par interrupteur est dangereux et doit être réparé.*
- **Débranchez la fiche de la prise secteur et/ou le bloc-batterie de l'outil électrique avant d'effectuer un réglage, de changer d'accessoires ou de ranger des outils électriques.** *Ces mesures préventives diminueront le risque de mise en marche intempestive de l'outil électrique.*
- **Rangez les outils électriques inutilisés hors de portée des enfants ; toute personne qui ne s'est pas familiarisée avec l'outil ou n'a pas lu ces instructions ne devra pas utiliser l'outil électrique.** *Les outils électriques sont dangereux s'ils sont maniés par des utilisateurs inexpérimentés.*
- **Entretenez vos outils électriques. Assurez-vous que les pièces en mouvement ne sont ni coincées, ni mal alignées, ni cassées, ni dans un état susceptible de diminuer l'efficacité de l'outil électrique. Si elles sont endommagées, faites réparer l'outil électrique avant de l'utiliser.** *De nombreux accidents sont provoqués par des outils électriques mal entretenus.*
- **Gardez les outils de coupe bien affûtés et propres.** *Des outils de coupe bien entretenus au bord coupant bien affûté ont moins de risques de se coincer et sont plus faciles à manier.*
- **Utilisez l'outil électrique, ses accessoires et embouts, etc. conformément à ces instructions, en prenant en considération les conditions de travail et la tâche à exécuter.** *L'utilisation de l'outil électrique pour des opérations différentes de celles prévues présente des risques.*

Utilisation et entretien de l'outil électrique alimenté par batterie

- **Rechargez uniquement avec le chargeur spécifié par le fabricant.** *Le chargeur adapté à un type de bloc-batterie peut poser un risque d'incendie avec un autre bloc-batterie.*
- **Utilisez les outils électriques uniquement avec le bloc-batterie spécifique désigné.** *L'utilisation d'autres blocs-batteries peut provoquer des blessures ou déclencher un incendie.*
- **Lorsque la batterie n'est pas utilisée, tenez-la éloignée de tout autre objet métallique (trombones, pièces de monnaie, clés, clous, vis, etc.) susceptible d'établir une connexion entre les bornes.** *Un court-circuit entre les bornes peut provoquer des brûlures ou un incendie.*
- **Dans le cas d'une utilisation abusive, du liquide pourra être éjecté de la batterie. En cas de contact accidentel, rincez à l'eau. En cas de projection de liquides dans les yeux, consultez un médecin.** *Le liquide éjecté de la batterie risque de causer une irritation ou des brûlures.*

Maintenance et réparation

- **Faites réparer votre outil électrique par un réparateur qualifié en utilisant uniquement des pièces détachées identiques.** *Cette précaution permettra de garantir le maintien de la sécurité de l'outil électrique.*

Pistolet graisseur sans fil – Consignes de sécurité

⚠AVERTISSEMENT

Le pistolet à graisse ***Snap-on*** peut générer une pression maximale de 517 bars (7500 psi). Utiliser uniquement avec les flexibles ***Snap-On*** 1218, 1224, 1230 ou 1236. Les blessures liées à l'injection de graisse sont des blessures très graves. Maintenir le tuyau uniquement dans la région recouverte par le ressort de protection. Éviter tout démarrage accidentel. S'assurer que l'interrupteur marche/arrêt n'est pas enfoncé lors de l'insertion du pack de batteries. Remplacer le flexible dès l'apparition des premiers signes d'usure, d'un pincement ou d'un endommagement de la gaine externe. Ne pas plier le tuyau pour éviter qu'un pincement ne se forme.

Le pistolet utilise des lubrifiants qui peuvent être inflammables et source d'empoisonnement si ingérés. Ne pas utiliser le pistolet à proximité d'une flamme nue ou dans d'autres situations pouvant causer un incendie.

Les graisses sont souvent présentées et vendues comme « haute température » car elles doivent conserver leurs propriétés lubrifiantes à de hautes températures, ceci dit ces lubrifiants peuvent être inflammables si la température devient trop élevée. Bien lire tous les messages d'avertissement présents sur les lubrifiants avant d'utiliser ce pistolet à graisse. Ne pas utiliser de graisses inflammables avec ce pistolet à graisse.

⚠AVERTISSEMENT

Ne pas utiliser un flexible qui ne serait pas approuvé par ***Snap-On***. Une pression extrême peut entraîner l'éclatement de l'extension ou du flexible.

Remplacer le flexible dès l'apparition des premiers signes d'usure, d'un pincement ou d'un endommagement de la gaine externe.

Respecter l'ensemble des instructions et des messages d'avertissement relatifs au flexible. Ne pas se conformer à ces instructions pourrait entraîner de sérieuses blessures, voir même la mort.

⚠AVERTISSEMENT

Ce pistolet à graisse peut développer une forte pression pouvant aller jusqu'à 517 bars (7500 psi). Utiliser des lunettes de sécurité et des gants pour se protéger pendant le fonctionnement. Ne pas mettre les mains sur les parties du flexible où le caoutchouc est exposé.

Risques résiduels

Des risques résiduels supplémentaires, qui ne sont pas mentionnés dans les avertissements de sécurité énoncés dans ce document, peuvent survenir lors de l'utilisation de l'outil. Ces risques peuvent être générés par une mauvaise utilisation, une utilisation prolongée, etc.

Même en appliquant toutes les réglementations de sécurité pertinentes et en mettant en place des dispositifs de sécurité, certains risques résiduels ne peuvent être évités. Ceux-ci incluent :

- **Les blessures causées par un contact avec des pièces en rotation/mouvement.**
- **Les blessures qui interviennent lors du changement de pièces, lames ou accessoires.**
- **Les blessures provoquées par un usage prolongé d'un outil. S'assurer de faire des poses régulières lors de l'utilisation d'un outil pendant des périodes prolongées.**
- **Perte d'audition.**
- **Dangers pour la santé liés à l'inhalation de poussières générées par l'utilisation de l'outil (exemple : travail du bois, spécialement le chêne, le bouleau et le MDF).**



Mal utilisés, les outils mécaniques et leurs accessoires peuvent se casser.

- **Lisez les instructions avant d`utiliser des outils pneumatiques.**
- **Assurez-vous que ces instructions accompagnent l`outil et sont remises avec lui à un nouvel utilisateur, ou à quelqu`un d`inexpérimenté.**
- **N'enlevez aucune des étiquettes. Remplacer les étiquettes endommagées.**

Un outil cassé peut causer des blessures.



Risque de contamination par poussières dangereuses.

- **Porter un masque anti-poussière ou un masque respiratoire approuvé lors de l'utilisation d'outils qui génèrent de la poussière.**
- **Certaines poussières générées par le ponçage, le sciage, le meulage, le perçage et autres activités liées à la construction contiennent des produits chimiques qui peuvent provoquer des cancers, des déficiences congénitales et autres troubles de la reproduction.**

L'inhalation de poussières dangereuses peut provoquer des blessures corporelles.



Les outils mécaniques peuvent être à l'origine de projections.

Opérateur et observateurs : portez des lunettes de sécurité !

Les projections peuvent causer des blessures.



Les outils mécaniques font du bruit.

Opérateur et observateurs : portez une protection auditive !

L'exposition prolongée au bruit peut causer la perte de l'ouïe.



Les outils mécaniques vibrent.

- **Évitez toute exposition prolongée aux vibrations et aux mouvements répétitifs, et évitez les positions inconfortables.**
- **Cessez d'utiliser l'outil en cas de gêne, de picotement ou de douleur. Consultez un médecin avant d'en reprendre l'utilisation.** *Une exposition prolongée aux vibrations, des mouvements prolongés et des positions inconfortables risquent de causer des blessures.*

Des changements soudains de mouvement ou de position peuvent se produire pendant l'utilisation de l'outil.

- **Rester alerte et anticiper les changements de direction au moment de la mise en route et pendant le fonctionnement.**
- **Maintenir l'outil fermement.**
- **Anticiper la force de réaction. Stabilisez votre posture et tenez fermement l'outil.**
- **Vérifier la position du mécanisme d'inversement du sens de rotation avant de faire fonctionner l'outil pour savoir dans quel sens la rotation va s'effectuer lors de la dépression de la gâchette.** *Les changements soudains de mouvement ou de position peuvent provoquer des blessures.*



Risque d'enchevêtrement.

- **Maintenez les parties du corps à l'écart des pièces en rotation.**
- **Porter une coiffure antiscalp pour contenir les cheveux longs.**
- **S'assurer que la poignée de l'outil est toujours sèche et exempte d'huile ou de graisse.**
- **Ne bloquez pas la détente en position MARCHE (ON).**
- **Retirez le bloc-batterie avant de changer des accessoires.**

L'enchevêtrement peut provoquer des blessures.

⚠AVERTISSEMENT

- **N'utilisez pas l'outil s'il vibre trop, fait des bruits inhabituels, comprend des parties desserrées ou présente des signes d'endommagement quelconque.**
- **Si l'outil ne fonctionne pas correctement, interrompre son utilisation et le faire immédiatement examiner pour entretien ou réparation.**
- **Ne pas lubrifier ou nettoyer l'outil avec des liquides inflammables tels que du pétrole, de l'essence, du gazole ou du kérosène.**
- **Utilisez des pinces de serrage ou autres dispositifs pratiques pour fixer les pièces et leur assurer une assise stable.** *Si vous tenez une pièce à la main ou contre vous, le manque de stabilité risque d'entraîner une perte de contrôle.*

Consignes de sécurité relatives au bloc-batterie

⚠AVERTISSEMENT



Risque d'explosion ou d'incendie.

- **N'entreposez pas l'outil ou la batterie dans des endroits où la température pourrait atteindre ou dépasser 49°C.**
- **Les chargeurs CTC131/CTCA131/CTCEU131/CTCJ131 ne rechargeront pas la batterie lorsque la température est inférieure à 0°C ou supérieure à 45°C.**
- **Ne jetez pas la batterie au feu, même si elle est très abîmée ou complètement morte. Elle risquerait d'exploser.**
- **Couvrez les bornes du bloc-batterie avec du ruban adhésif épais après le retrait du bloc-batterie.**
- **N'essayez pas de détruire ou démonter le bloc-batterie, ni de retirer l'une de ses pièces.**
- **Ne chargez pas le bloc-batterie avec un générateur de moteur ou depuis une source d'alimentation c.c.**
- **Chargez le bloc-batterie dans un lieu bien aéré.**

Une explosion ou un incendie peut provoquer des blessures.



Risque d'électrocution.

- **Ne démontez pas la batterie.**
- **Ne la mettez pas en court-circuit.**
- **Chargez le bloc-batterie uniquement avec des chargeurs de marque *Snap-on* pour les blocs-batteries spécifiés.**
- **Débranchez le bloc-batterie quand il n'est pas utilisé, avant de faire une réparation ou la maintenance, et avant de changer les accessoires.**
- **Ne chargez pas le bloc-batterie avec un générateur de moteur ou depuis une source d'alimentation c.c.**

Une électrocution ou un incendie peut causer des blessures.



Risque de brûlures.

- **Dans des conditions extrêmes d'utilisation ou de température, les batteries risquent de fuir.**
- **Dans le cas d'une utilisation abusive, du liquide pourra être éjecté de la batterie. En cas de contact accidentel, rincez à l'eau. En cas de projection de liquides dans les yeux, consultez un médecin.** *Le liquide éjecté de la batterie risque de causer une irritation ou des brûlures.*
- **Assurez-vous que l'interrupteur est sur Arrêt (Off) avant d'insérer le bloc-batterie.** *L'insertion du bloc-batterie dans des outils électriques avec l'interrupteur sur Marche peut provoquer des accidents.*
- **Lorsque le bloc-batterie n'est pas utilisé, ne le placez pas dans la poche d'un vêtement.** *Une fuite de la batterie ou des étincelles risquent de causer des brûlures ou un incendie.*



Risque de court-circuit et d'incendie.

- **Ne court-circuitez pas le bloc-batterie.**
- **Ne touchez pas les bornes avec un matériau conducteur.**
- **Évitez d'entreposer le bloc-batterie avec des matériaux conducteurs comme des clous, des vis, des pièces et d'autres objets métalliques.**
- **Ne transportez pas le bloc-batterie dans une poche de tablier ou des poches qui contiennent des objets conducteurs.** *Un court-circuit peut causer un incendie et des brûlures graves.*

Mise au rebut de la batterie - Consignes de sécurité

L'étiquette ***RBRC***™ apposée sur la batterie au lithium-ion contenue dans ce produit indique que ***Snap-on*** participe volontairement au programme industriel de collecte et de recyclage de ces batteries à la fin de leur cycle de vie utile.

La participation de ***Snap-on*** à ce programme entre dans le cadre de notre engagement vis-à-vis de la protection de l'environnement et de la conservation des ressources naturelles.

⚠AVERTISSEMENT



Risque d'explosion ou d'incendie.
Ne jetez pas les batteries usagées ! Renvoyez la batterie à un centre de réparation ***Snap-on*** agréé pour être recyclée. *Une explosion ou un incendie peut provoquer des blessures.*



Risque d'incendie.
- **N'essayez pas de démonter la batterie ni de retirer l'un des composants de ses bornes.**
- **Avant le recyclage, protégez les bornes exposées de ruban adhésif isolant épais pour éviter un court-circuit.** *Un incendie peut causer des blessures.*

Consignes de sécurité relatives au chargeur de batterie

⚠AVERTISSEMENT



Risque d'électrocution et d'incendie.
- **N'insérez pas le bloc-batterie dans le chargeur si son boîtier est fissuré ou endommagé.** *Une électrocution ou un incendie peut causer des blessures.*
- **Pour réduire le risque d'électrocution, ce cordon d'alimentation (version É.U. uniquement) a une fiche polarisée (une lame plus large que l'autre). Cette fiche s'insère uniquement dans un sens dans une prise polarisée. Si la fiche ne rentre pas dans la prise, retournez-la ; si elle n'y rentre toujours pas, contactez un électricien qualifié pour faire installer une prise adéquate. Ne modifiez jamais la fiche.**
- **Utilisez les chargeurs CTC131/CTCA131/CTCEU131/CTCJ131 duniquement avec les blocs-batteries rechargeables CTB185/CTB8187. La recharge de batteries d'un type différent risque de provoquer leur éclatement, entraînant blessures et dégâts.**
- **Dans le cas d'une utilisation abusive, du liquide pourra être éjecté de la batterie. En cas de contact accidentel, rincez à l'eau. En cas de projection de liquides dans les yeux, consultez un médecin.** *Le liquide éjecté de la batterie risque de causer une irritation ou des brûlures.*
- **N'essayez jamais de connecter deux chargeurs entre eux.**
- **N'exposez pas le chargeur à la pluie ou à la neige.**
- **Pour le débrancher, tirez sur la fiche et non sur le cordon d'alimentation.**
- **Veillez à ne pas marcher ou trébucher sur le cordon d'alimentation et assurez-vous qu'il n'est ni endommagé ni soumis à une tension excessive.**



Risque d'explosion.
Opérateur et observateurs: portez des lunettes de sécurité.
L'explosion de la batterie peut causer des lésions oculaires.



Mal utilisés, les outils mécaniques et leurs accessoires peuvent se casser. **Avant d'utiliser le chargeur, lisez toutes les instructions et mises en garde fi gurant sur le chargeur, sur la batterie et sur le produit utilisant la batterie.**
Un outil cassé peut causer des blessures.



Risque d'électrocution et d'incendie.

CONSIGNES IMPORTANTES DE SÉCURITÉ

DANGER—POUR RÉDUIRE LE RISQUE D'INCENDIE OU D'ÉLECTROCUTION, SUIVEZ ATTENTIVEMENT CES INSTRUCTIONS.

1. Ce manuel contient des consignes de sécurité importantes et les instructions d'utilisation des chargeurs ***Snap-on*** CTC131/CTCA131/CTCEU131/CTCJ131.
2. Avant d'utiliser le chargeur de batterie, lisez toutes les instructions et mises en garde figurant sur le chargeur, sur la batterie et sur le produit utilisant la batterie.
3. **ATTENTION**—Pour réduire le risque de blessures, chargez uniquement des batteries rechargeables du type CTB185/CTB8187. La charge de batteries d'un autre type risque de provoquer leur éclatement, entraînant blessures individuelles et dégâts matériels.
4. N'exposez pas le chargeur à la pluie, l'humidité ou à la neige.
5. L'utilisation d'un accessoire non recommandé ou vendu par le fabricant du chargeur de batterie risque de provoquer un incendie, une électrocution ou des blessures aux personnes.
6. Pour éviter d'endommager le cordon, tirez au niveau de la prise au lieu de tirer sur le cordon pour débrancher le chargeur.
7. Assurez-vous que le cordon est placé de façon à ce que personne ne marche ou ne trébuche dessus ou qu'il ne risque pas d'être endommagé ou tendu d'une autre manière.
8. N'utilisez pas le chargeur avec un cordon endommagé remplacez-le immédiatement.
   — Le cordon du chargeur CTC131/CTCA131/CTCEU131/CTCJ131 doit être remplacé par un cordon ***Snap-on*** identique.
9. N'utilisez pas le chargeur s'il a été cogné, est tombé par terre ou a été endommagé d'une autre manière ; faites-le vérifier par un réparateur qualifié.
10. Ne démontez pas le chargeur ; faites-le vérifier par un réparateur qualifié en cas de maintenance ou de réparation nécessaire. Un remontage incorrect risque de provoquer une électrocution ou un incendie.
11. Pour réduire le risque d'électrocution, débranchez le chargeur avant de tenter toute maintenance ou nettoyage. La mise hors tension de l'appareil ne permettra pas de réduire ce risque.
12. L'appareil peut être utilisé par des enfants âgés de 16 ans et plus, ainsi que par des personnes présentant des capacités physiques, sensorielles ou mentales amoindries ou bien un manque d'expérience ou de connaissances, si ces personnes bénéficient d'une surveillance ou si elles ont reçu des instructions relatives à l'utilisation sûre de l'appareil et comprennent les risques impliqués.
13. Les enfants ne doivent pas jouer avec l'appareil. Le nettoyage et l'entretien ne doivent pas être effectués par des enfants sans surveillance.
14. Ne rechargez pas les batteries non rechargeables.
15. N'essayez jamais de connecter deux chargeurs entre eux.
16. Faites réparer votre chargeur par un réparateur qualifié, utilisant uniquement des pièces de rechange identiques. Cette précaution permet de garantir la sécurité du chargeur en toute circonstance.
17. Pour le centre de réparation ***Snap-on*** le plus proche, appelez le service clientèl ***Snap-on*** au 1-877-762-7664.
18. Pour réduire le risque d'explosion, lire ces instructions et celles qui figurent sur la batterie.
19. Ne jamais fumer près de la batterie ou du moteur et éviter toute étincelle ou flamme nue à proximité de ces derniers.
20. Ne jamais charger une batterie gelée.
21. Ne pas faire fonctionner le chargeur dans un espace clos et/ou ne pas gêner la ventilation.
22. Sauf en cas de nécessité absolue, n'utilisez pas de rallonge. S'il est nécessaire d'utiliser une rallonge, veillez à ce que :
    — les broches de la fiche de la rallonge soient du même nombre, du même calibre et de la même forme que celles de la fiche du chargeur ;
    — la rallonge soit bien câblée et en bon état électrique ;
    — le calibre du câble soit suffisant pour l'intensité nominale c.a. du chargeur, conformément aux indications ci-dessous

Chargeur de 100-120 volts Longueur du cordon (pieds)	**Calibre du câble (AWG)**
25	18
50	18
100	18
Chargeur de 220-240 volts Longueur du cordon (pieds)	**Calibre du câble (mm)**
50	0,75
75	1,0

Longueur de rallonge recommandée

CONSERVEZ CES INSTRUCTIONS

Description fonctionnelle

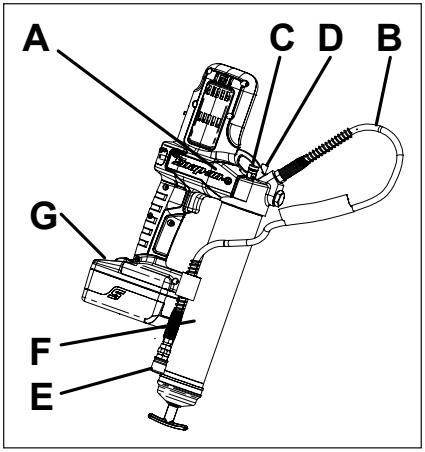

Figure 1 : Pistolet graisseur sans fil

- *A – Pompe*
- *B – Flexible 1230 de 76 cm (30 po)*
- *C – Soupape de ventilation*
- *D – Soupape de remplissage*
- *E – Raccord*
- *F – Tube de graisse*
- *G – Batterie*

Spécifications

Spécifications du pistolet graisseur

Voltage..... 18V

Pression maximale.....
Faible débit.....517 bars (7500 psi)
Haut débit .....206bars (3000 pis)

Capacité du réservoir de graisse.....411g (14,5 oz)
Capacité du réservoir de graisse (CGGA8850).....
.....454g (16,0 oz)
Étendue de température de fonctionnement.....
.....–18 à +50 °C (0°-122 °F)

Courant de fonctionnement..... 4,0A
Courant nominal 5,0A

Lubrifiant (graisse) .....jusqu'à NLGI #2
Débit de graisse .....
Faible débit.....108g/min (3,8 oz/min)
Haut débit .....241g/min (8,5 oz/min)

Poids avec bloc-batterie
(Lithium-Ion) ..... 3,6 kg

Bruit* (testé conformément à la norme EN 60745)
Niveau de pression acoustique (A) .....72,5 dB
Incertitude, K .....3,0 dB
Niveau de puissance acoustique (A).....83,5 dB
Incertitude, K .....3,0 dB

Vibration* (testée conformément à la norme EN 60745)
Niveau de vibration .....1,4 m/s²
Incertitude, K .....1,5 m/s²

**Le niveau de vibration mentionné dans ce document a été mesuré à l'aide d'un test standardisé publié dans la norme EN 60745 et peut être utilisé pour comparer différents outils. Il peut être utilisé comme une évaluation préliminaire de l'exposition.*

Le niveau de vibration déclaré est représentatif pour les applications principales de l'outil. Ceci dit, si l'outil est utilisé dans différentes applications, avec différents accessoires, ou s'il est mal entretenu, le niveau de vibration peut être différent. Ceci peut augmenter de manière significative le niveau d'exposition sur la période totale de travail.

Une estimation du niveau d'exposition aux vibrations doit également prendre en compte le temps où l'outil est à l'arrêt ainsi que lorsqu'il fonctionne, mais qu'il n'effectue pas le travail. Ceci peut réduire de manière significative le niveau d'exposition sur la période totale de travail.

Identifier les mesures de sécurité supplémentaires nécessaires pour protéger l'opérateur des effets des vibrations, telles que : entretient de l'outil et des accessoires, garder les mains chaudes, organisation des habitudes de travail.

Snap-on décline toute responsabilité quant aux conséquences de l'utilisation des valeurs déclarées, au lieu de valeurs reflétant l'exposition réelle déterminée par une évaluation des risques individuels dans une situation de travail donnée sur laquelle nous n'avons aucun contrôle.

Symbologie

SYMBOLOGIE	
	REPORTEZ-VOUS AU MANUEL/ LIVRET D'UTILISATION
	PORTEZ DES LUNETTES DE SÉCURITÉ
	PORTEZ UNE PROTECTION AUDITIVE
	PORTER UNE PROTECTION RESPIRATOIRE

	RISQUE DE VIBRATION
V	VOLTS
⎓	COURANT CONTINU
n_0 xxx/min	VITESSE À VIDE
CE	MARQUE CE
	LABORATOIRES MET
	RECYCLEZ LA BATTERIE SELON LA RÉGLEMENTATION EN VIGUEUR
	NE LA JETEZ PAS AUX ORDURES
BC	CALIFORNIE – CONFORME AU TITRE 20

Caractéristiques techniques du bloc-batterie

	CTB185	CTB8187
Type	Lithium-Ion	Lithium-Ion
Tension	18 V c.c. (5 x 2 accus de 3,6 V)	18 V c.c. (5 x 2 accus de 3,6 V)
Poids	0,68 kg	0,68 kg
Temps de charge	Se référer au paragraphe traitant de la charge des batteries	
Durée de vie	1000 cycles (1 cycle=1 charge et 1 décharge)	
Capacité	5,0 Ah	5,0 Ah
Plage de températures de décharge	de -20°C à 60°C	

Caractéristiques techniques du chargeur de batterie

	CTC131/CTCA131/ CTCEU131/CTCJ131
Entrée	100-240V, 50/60 Hz
Sortie	5,0 A
Sortie Port d'alimentation USB	5,0 V c.c. @ 0,5 A
Poids	~0,95 kg
Plage de températures de chargement (CTB185/CTB8187)	de 0°C à 45°C

Application

Description générale

Le pistolet à graisse ***Snap-on*** a été exclusivement conçu pour pomper et distribuer du lubrifiant en utilisant une batterie de 18 volts. Ne pas excéder les spécifications maximales énoncées.

Le mouvement rotatif du moteur est converti en mouvement alternatif du piston grâce à un mécanisme à bielle dissymétrique. Une pompe à déplacement positif équipée d'un circuit imprimé fait fonctionner le pistolet à graisse.

Circuit imprimé

Le moteur est protégé par le circuit imprimé. Celui-ci coupe le moteur si le pistolet fonctionne continuellement à la pression maximale.

Un témoin d'avertissement situé sur l'arrière de la poignée clignote lorsque le moteur se coupe.

Fonctionnement

Changement de mode « L » ou « H »

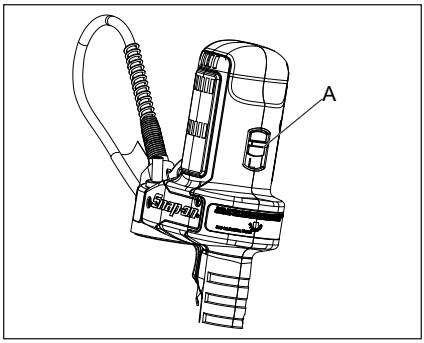

Figure 2 :

A – Glissière de sélection d'engrenage

Pour changer le mode de fonctionnement :

REMARQUE : Pour éviter d'endommager les engrenages de la transmission, le moteur doit être à l'arrêt complet avant de déplacer le levier vers la position de fonctionnement « L » ou « H ».

« L » (faible débit/haute pression)

« H » (haut débit/basse pression)

1. Lorsque le moteur est à l'arrêt, pousser le levier jusqu'à ce que la lettre « L » ou « H » soit complètement visible dans la fenêtre.
2. Si le levier n'est pas complètement engagé, maintenir la pression sur le levier et appuyer brièvement sur l'interrupteur marche/arrêt pour enclencher les engrenages.
3. La position haut débit est conseillée si l'outil est utilisé pour lubrifier de gros roulements qui ne nécessitent pas une forte pression supérieure à 137 bars (2000 psi). Également, la position haut débit est conseillée si l'outil est utilisé pour remplir de petits réservoirs de systèmes de lubrification automatique.
4. La position faible débit est conseillée si l'outil est utilisé dans des applications de construction, d'excavation, et pour la lubrification générale. Le faible débit produit la pression maximale que l'outil est capable de délivrer c'est-à-dire 517 bars (7500 psi).
5. Il est normal que les batteries perdent leur capacité de charge après des centaines de cycles de charge. Remplacer les batteries lorsque ceci se produit.
6. Amorcer le pistolet à graisse après chaque remplissage ou après un changement de la cartouche. Amorcer le pistolet avant de l'utiliser pour lubrifier des points de graissage.
7. Pour amorcer, faire fonctionner le pistolet jusqu'à ce que de la graisse s'écoule par le flexible. Utiliser la soupape de ventilation pour évacuer les poches d'air.

Installation de la cartouche de graisse

1. Tout en maintenant le tube à graisse, dévisser la tête du pistolet de deux tours.
2. Tirer sur la poignée en T pour étendre au maximum la tige pilote et la glisser dans l'encoche.
3. Dévisser le tube de graisse de la tête du pistolet à graisse.
4. Retirer la cartouche de graisse vide (si présente) du tube.
5. Retirer l'opercule du sommet de la nouvelle cartouche de graisse.
6. Insérer la nouvelle cartouche dans le tube, sommet en premier.
7. Retirer l'opercule de la base de la nouvelle cartouche de graisse.
8. Revisser le tube sur la tête du pistolet à graisse et serrer.
9. Tirer la poignée du levier à l'opposé du tube.
10. Tirer en arrière et retirer la tige pilote de l'encoche.
11. Tourner la poignée en T de 90° et la pousser dans le tube.
12. Dévisser la tête du pistolet à graisse de deux tours pour faire sortir l'air puis revisser.

REMARQUE : Les poches d'air dans la cartouche de lubrifiant auront pour effet de désamorcer le pistolet.

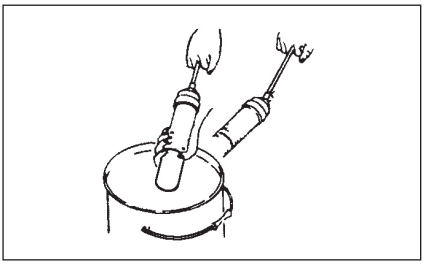

Figure 3 :

Remplir le pistolet à partir d'un conteneur en vrac

1. Tout en maintenant le tube à graisse, dévisser la tête du pistolet de deux tours.
2. Tirer sur la poignée en T pour étendre au maximum la tige pilote et la glisser dans l'encoche.
3. Dévisser le tube de graisse de la tête du pistolet à graisse.
4. Retirer la cartouche vide (si présente) du tube.
5. Tirer la poignée en T en arrière et retirer la tige pilote de l'encoche.
6. Remplir la cavité de la tête du pistolet à graisse avec du lubrifiant, enduire la surface de la tige pilote.
7. Insérer l'extrémité ouverte du tube dans le lubrifiant.
8. Tirer la poignée en T vers l'arrière tout en poussant le tube plus profondément dans le lubrifiant pour éviter

que des poches d'air ne soient absorbées dans le tube.

9. Tirer sur la poignée en T pour étendre au maximum la tige pilote (5) et la glisser dans l'encoche.
10. Visser la tête du pistolet à graisse sur le tube.
11. Tirer la poignée du levier à l'opposé du tube.
12. Tirer la poignée en T en arrière et retirer la tige pilote de l'encoche.
13. Tourner la poignée en T de 90° et la pousser dans le tube.
14. Dévisser la tête du pistolet à graisse de deux tours pour faire sortir l'air puis revisser.

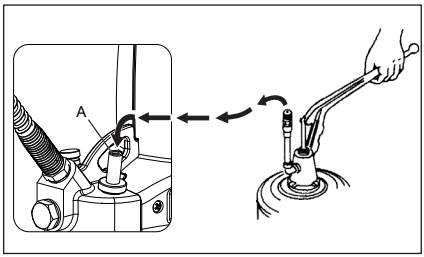

Figure 4 :

A – Embout de pompe de recharge

Pour recharger le pistolet avec une pompe de recharge

1. Engager la tige pilote sur le piston en tournant la poignée de la tige pilote.
2. Insérer le raccord de la pompe de remplissage sur la soupape de remplissage du pistolet à graisse.
3. Faire fonctionner la pompe de remplissage pour remplir le tube. Lorsque l'encoche de la tige pilote est exposée, le tube est plein. La tige pilote doit dépasser d'environ 20 cm (8 po). NE PAS TROP REMPLIR !
4. Désengager la tige pilote du piston en tournant la poignée de la tige pilote. Pousser la tige pilote dans le tube de graisse.

   REMARQUE : Retirer les poches d'air ! Une poche d'air au niveau de la soupape de remplissage empêchera que la graisse soit pompée. Dévisser la soupape de remplissage de deux tours complets pour évacuer les petites poches d'air. Si la poche d'air est substantielle et que la graisse ne s'écoule pas du raccord après une pression de plus de 15 secondes sur le bouton marche/arrêt, consulter les étapes ci-dessous.

Évacuer les poches d'air

1. Tirer la tige pilote hors du bouchon du tube de graisse et l'engager sur le piston en tournant la poignée de la tige pilote.
2. Dévisser le bouchon de la soupape de ventilation de 3 ou 4 tours. Pousser fortement sur la poignée de la tige pilote jusqu'à ce que de la graisse s'écoule par le trou situé sur le côté de la soupape de ventilation.
3. Serrer la soupape de ventilation.
4. Appuyer sur l'interrupteur marche/arrêt par petits à-coups pour faire fonctionner le pistolet jusqu'à ce que l'air soit sorti. Désengager la tige pilote du piston en tournant la poignée de la tige pilote. Pousser la tige pilote dans le tube de graisse.
5. Si l'étape 2 ne donne pas de résultat, dévisser le tube de graisse de 3 tours de la pompe.
6. Pousser fortement sur la poignée de la tige pilote jusqu'à ce que la graisse sorte du raccord entre le tube et la pompe.
7. Revisser le tube sur la pompe. Désengager la tige pilote du piston en tournant la poignée de la tige pilote. Pousser la tige pilote dans le tube de graisse.

Surcharge

En cas de surcharge de l'outil, pour quelle que raison que ce soit, provoquant une surchauffe excessive de l'interrupteur ou de la batterie, le circuit électronique arrêtera son fonctionnement. Ceci est un dispositif de sécurité qui empêchera la surchauffe de l'outil. Relâchez la détente pour reprendre le fonctionnement normal.

— Surchauffe de la batterie – indiquée par le clignotement des quatre DEL de la batterie. Cela signifie que la température interne de la batterie est trop élevée, l'outil va s'arrêter pour en prolonger la durée de vie. Les voyants clignotent pendant quatre (4) minutes après chaque pression sur la détente jusqu'à ce que la température revienne à un niveau acceptable. Il est possible de refroidir l'outil ou la batterie à l'aide d'un ventilateur. Remarque : les composants électroniques ont été ajustés de façon à obtenir des performances et une capacité optimales de la batterie avant d'atteindre la limite de température. Lorsque cette situation se produit, la batterie est généralement proche de devoir être rechargée. Placer la batterie dans le chargeur active un ventilateur interne qui facilite le refroidissement ; le chargement de la batterie commence dès que la température de cette dernière est redevenue acceptable.

— Surchauffe de l'outil – indiquée par le clignotement de la DEL. Lorsque l'outil est utilisé en continu à forte charge, la température interne limite de l'interrupteur sera atteinte, l'outil cessera de fonctionner temporairement. Laissez l'outil refroidir à l'air libre avant de l'utiliser à nouveau.

— Limite de courant de l'outil atteinte – indiquée par le clignotement de la DEL et de l'arrêt de l'outil alors que la détente est complètement enfoncée. Lorsque l'outil a été utilisé à forte charge de manière prolongée, la limite de courant sera atteinte, l'outil sera alors hors tension. L'outil se remettra à fonctionner immédiatement après avoir relâché la détente.

Recharge de la batterie

1. Insérez la fiche du cordon d'alimentation dans la prise du chargeur.
2. Raccordez l'autre extrémité du cordon à une prise de courant.
3. Insérez le bloc-batterie dans le chargeur. Placez le bloc-batterie de manière à ce que la batterie soit alignée sur le haut du chargeur.
   — Le voyant vert se mettra à clignoter pour indiquer que le chargeur met en charge le bloc-batterie.
4. L'indicateur de charge placé sur le bloc-batterie indiquera le pourcentage de charge en cours. Le temps de chargement rapide courant est de 60 minutes..
   — Lorsque la batterie est à 25 % de charge, un des voyants verts s'illuminera en continu.

Bloc-batterie	CTC131/ CTCA131/ CTCEU131/ CTCJ131 Chargeur	CTC123/ CTCA123/ CTCEU123/ CTCJ123 Chargeur
CTB185	~ 90 min	~ 70 min
CTB8187	~ 90 min	~ 70 min

5. Une fois la charge rapide terminée, les quatre (4) voyants du bloc-batterie seront allumés en continu en vert ainsi que celui placé sur le chargeur.
6. Si la DEL située à droite clignote en jaune, cela signifie que le bloc-batterie est soit trop chaud, soit trop froid. Si la batterie est trop chaude ou trop froide, le chargeur ne lance pas la procédure de charge rapide. Le chargeur passe en mode de recharge rapide dès que la température de la batterie se situe entre 0 et 45°C.
7. Si la DEL située à droite clignote en rouge, cela signifie que le bloc-batterie est défectueux. Dans ce cas, le chargeur ne procède pas à la mise en charge de la batterie.
8. Quand la charge rapide est terminée, la tension de la batterie est détectée par le chargeur, ce qui provoque la mise hors tension automatique pour éviter la surcharge et les quatre voyants de niveau de charge sont allumés en vert.
9. Le chargeur possède un port USB, son courant de sortie est de 0,5 A et sa tension de sortie de 5 V c.c. Ne le reliez pas à un appareil nécessitant un ampérage supérieur à 0,5 A.

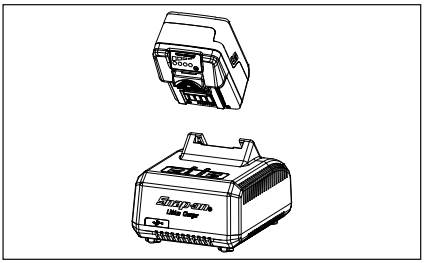

Figure 5 : Insertion de la batterie

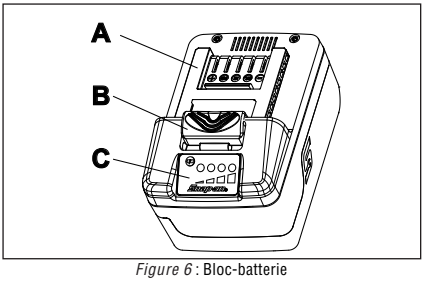

Figure 6 : Bloc-batterie

A – Borne
B – Bouton de verrouillage
C – Indicateur de charge

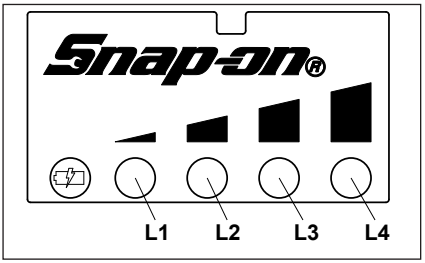

Figure 7 : Indicateur de charge

L1 - Voyant allumé - Charge de 25 %
L2 - Voyant allumé - Charge de 50%
L3 - Voyant allumé - Charge de 75%
L4 - Voyant allumé - Charge de 100%

Bloc-batterie

Indicateur de charge

Appuyez sur le bouton de l'indicateur de charge pour allumer les voyants de charge et connaître la capacité restante de la batterie. Les voyants restent allumés 5 secondes.

Remarque : si l'indicateur de charge L1 clignote, rechargez le bloc-batterie.

Compteur de cycle de charge

Appuyez sur le bouton d'indicateur de charge pendant dix (10) secondes pour lire le compteur de cycle de charge.

Comptez le nombre de clignotements pour connaître le nombre de cycles.

Exemple 1 :
L1 - Clignote une (1) fois
L2 - Clignote trois (3) fois
L3 - Clignote quatre (4) fois
L4 - Clignote cinq (5) fois

Cela signifie que le bloc-batterie a été chargé 1 345 fois

Exemple 2 :
L1 - Ne clignote pas
L2 - Clignote six (6) fois
L3 - Clignote sept (7) fois
L4 - Clignote huit (8) fois

Cela signifie que le bloc-batterie a été chargé 678 fois

Protection du bloc-batterie

Pour maximiser la performance et la durée de vie de la batterie, le circuit de protection de la batterie au lithium-ion surveille sa tension, son intensité de décharge et sa température. Lorsque sa tension tombe au-dessous de la plage d'utilisation, la batterie cesse de fonctionner et le premier voyant DEL clignote pendant dix (10) secondes. La batterie doit être chargée. Si la limite du courant de décharge de la batterie est atteinte, suite à une charge excessive, le circuit de protection coupe l'outil et la DEL reste allumée jusqu'à ce que la détente soit relâchée. Il est possible d'immédiatement utiliser l'outil.

Fonctionnement par temps froid

La batterie au lithium-ion peut être utilisée à une température minimale de -20°C. Si le bloc-batterie est très froid, faites tourner l'outil sans charge pour réchauffer la batterie avant d'utiliser l'outil normalement.

Fonctionnement par temps chaud

Si la température de la batterie au lithium-ion atteint 70°C, son circuit de protection l'éteint et les quatre voyants clignotent pendant quatre (4) minutes. Une fois sa température descendue en dessous de 65°C, la batterie reprend son fonctionnement normal.

Stockage

N'exposez pas le bloc-batterie à l'eau ni à la pluie sous peine de l'endommager.

Chargez la batterie à fond avant de la remiser. Pour une durée de vie optimale, stockez les batteries lithium-ion à température ambiante, dans un environnement sans humidité. Une perte de capacité définitive peut survenir si les batteries sont stockées pendant une longue période à haute température (plus de 49°C).

Maintenance

Maintenance et réparation

La réparation d'un outil demande un soin extrême et des connaissances approfondies. Les réparations doivent être uniquement effectuées par un technicien qualifié.

- Vérifiez toujours l'état de l'outil avant usage.
- Remplacez ou réparez les pièces endommagées avant usage. Vérifiez l'alignement des pièces en mouvement. Le frottement de pièces en mouvement ou de pièces cassées risque de compromettre le fonctionnement.
- Faites correctement réparer ou remplacer les pièces endommagées par un centre de réparation agréé.
- N'utilisez pas l'outil si le commutateur de marche/arrêt ne fonctionne pas.
- Prenez soin de vos outils. Maintenez vos outils secs, propres et dépourvus d'huile et de graisse pour une performance supérieure et plus de sécurité.
- Pour le centre de réparation ***Snap-on*** le plus proche, appelez le service clientèle ***Snap-on*** au 1-877-762-7664.

  (Amérique du Nord uniquement)
  Northern Repair Center
  3011 E Route 176
  Crystal Lake IL 60014

  (Hors Amérique du Nord)
  Se référer à l'adresse présente sur la déclaration de conformité
- Lorsque vous rechargez ou déchargez une batterie lithium-ion pendant une courte période, la température interne de la batterie augmente sensiblement. Ceci est normal.
- Dans des conditions idéales d'utilisation, la durée de vie utile de cette batterie est de 1 000 cycles de charge/décharge environ. Un entretien et une maintenance impropres raccourciront la durée de vie de la batterie et sa durée de maintien de charge.
- Utilisez uniquement avec un équipement de recharge ***Snap-on*** qui spécifie une batterie série CTB.
- Évitez de court-circuiter la batterie. Risque de dommages irréversibles sous l'effet de la forte décharge de courant.

⚠AVERTISSEMENT

- **Débranchez le chargeur de la prise secteur avant de commencer la procédure de démontage.**
- **Retirez la batterie de l'outil avant de commencer la procédure de démontage. Le court-circuit de la batterie risque de déclencher un incendie ou de causer des blessures.**
- **Utilisez l'équipement de sécurité. Portez toujours des lunettes de sécurité.**

Snap-on

CGG8850
Akku-Fettpresse

DE

Sicherheitshinweise

Dieses Dokument enthält Sicherheitshinweise der ***Snap-on*** Tools Company, die für sicherheitsrelevante Situationen bei Betrieb, Wartung oder Reparatur von schnurlosen Werkzeugen gelten. Die Benutzer und Wartungstechniker tragen die Verantwortung dafür, sich mit den verwendeten Verfahren, Werkzeugen und Materialien vertraut zu machen und sich davon zu überzeugen, dass diese ihre eigene Sicherheit, die Sicherheit anderer Personen am Arbeitsplatz und das Werkzeug nicht gefährden.

Allgemeine Sicherheitshinweise für Elektrowerkzeuge

⚠ACHTUNG

Alle Sicherheitshinweise und Anweisungen lesen. Werden nicht alle unten aufgelisteten Sicherheitshinweise und Anweisungen befolgt, kann es zu Stromschlag, Brand und/oder schweren Verletzungen kommen.

ALLE SICHERHEITS-HINWEISE UND ANWEISUNGEN FÜR SPÄTERES NACHSCHLAGEN AUFBEWAHREN

Der in den Sicherheitshinweisen verwendete Begriff „Elektrowerkzeug“ bezieht sich auf Ihr netzstrombetriebenes Elektrowerkzeug (mit Netzkabel) bzw. Ihr akkubetriebenes Elektrowerkzeug (ohne Netzkabel).

Sicherheit im Arbeitsbereich

- **Sorgen Sie stets für einen sauberen und gut beleuchteten Arbeitsbereich.** *Unordentliche oder unzureichend beleuchtete Arbeitsbereiche sind für Unfälle besonders anfällig.*
- **Benutzen Sie keine Elektrowerkzeuge in explosiven Umgebungen, z. B. in der Nähe von brennbaren Flüssigkeiten, Gasen oder Staubpartikeln.** *Elektrowerkzeuge erzeugen Funken, die Staub oder Dämpfe entzünden können.*
- **Kinder und andere Personen sind während des Betriebs von Elektrowerkzeugen aus dem Arbeitsbereich fernzuhalten.** *Ablenkungen können dazu führen, dass Sie die Kontrolle über das Werkzeug verlieren.*

Elektrische Sicherheit

- **Die Stecker von Elektrowerkzeugen müssen für die jeweilige Steckdose geeignet sein und dürfen niemals verändert werden. Für geerdete Elektrowerkzeuge dürfen keinesfalls Adapterstecker verwendet werden.** *Nicht veränderte Stecker und adäquate Steckdosen reduzieren das Stromschlagrisiko.*
- **Körperkontakt mit geerdeten Oberflächen, z. B. Rohren, Heizkörpern, Herden und Kühlschränken, ist zu vermeiden.** *Ein geerdeter Körper verstärkt das Stromschlagrisiko.*
- **Elektrowerkzeuge dürfen weder Regen noch nassen Umgebungsbedingungen ausgesetzt werden.** *In das Werkzeug eindringendes Wasser erhöht das Stromschlagrisiko.*
- **Das Kabel darf nicht zweckentfremdet werden. Verwenden Sie das Kabel niemals zum Tragen, Ziehen oder Herausziehen des Steckers. Halten Sie das Kabel von Wärmequellen, Öl, scharfen Kanten und beweglichen Teilen fern.** *Beschädigte oder verhedderte Kabel erhöhen das Stromschlagrisiko.*
- **Beim Einsatz von Elektrowerkzeugen im Freien ist ein für den Außenbetrieb geeignetes Verlängerungskabel zu verwenden.** *Die Verwendung eines Verlängerungskabels für den Außenbetrieb reduziert das Stromschlagrisiko.*
- **Wenn sich die Verwendung eines Elektrowerkzeugs in einer feuchten Umgebung nicht vermeiden lässt, verwenden Sie eine mit Fehlerstromschutzschalter geschützte Stromquelle.** *Die Verwendung eines Fehlerstromschutzschalters reduziert das Stromschlagrisiko.*

Persönliche Sicherheit

- **Konzentrieren Sie sich, arbeiten Sie mit Sorgfalt, und gehen Sie beim Arbeiten mit Elektrowerkzeugen mit Vernunft vor. Arbeiten Sie nicht mit Elektrowerkzeugen, wenn Sie müde sind, Alkohol getrunken oder Drogen oder Medikamente eingenommen haben.** *Ein einziger Augenblick der Unaufmerksamkeit bei der Arbeit mit Elektrowerkzeugen kann zu schweren Verletzungen führen.*
- **Verwenden Sie entsprechende Schutzvorrichtungen. Tragen Sie immer einen Augenschutz.** *Die Verwendung von Schutzvorrichtungen wie Staubmaske, Sicherheitsschuhen mit Antirutschsohle, Helm und Gehörschutz für die entsprechenden Umgebungen reduziert die Verletzungsgefahr.*
- **Vermeiden Sie ein versehentliches Starten des Geräts. Stellen Sie sicher, dass sich der Schalter in der AUS-Stellung befindet, bevor das Gerät am Netz und/oder am Akku angeschlossen, aufgenommen oder getragen wird.** *Das Tragen von Werkzeugen mit dem Finger auf dem Schalter oder das Anschließen von eingeschalteten Elektrowerkzeugen kann zu Unfällen führen.*
- **Nehmen Sie alle Einstellschlüssel oder Schraubenschlüssel ab, bevor Sie das Elektrowerkzeug einschalten.** *Ein an rotierenden Teilen des Elektrowerkzeugs belassener Schrauben- oder Einstellschlüssel kann zu Verletzungen führen.*
- **Halten Sie das Werkzeug nicht zu weit vom Körper weg. Achten Sie stets darauf, dass Sie sicher stehen und das Gleichgewicht halten.** *This enables better control of the power tool in unexpected situations.*
- **Tragen Sie angemessene Kleidung. Tragen Sie keine lose sitzende Kleidung und keinen Schmuck. Haare, Kleidung und Handschuhe sind von sich bewegenden Teilen fernzuhalten.** *Lose sitzende Kleidung, Schmuck und lange Haare können sich in sich bewegenden Teilen verfangen.*
- **Beim Verwenden von Staubabscheide- und -auffangsystemen muss darauf geachtet werden, dass diese ordnungsgemäß angeschlossen und eingesetzt werden.** *Der Einsatz solcher Geräte kann die Gefahren im Zusammenhang mit Staub reduzieren.*

Verwendung und Pfl ege des Elektrowerkzeugs

- **Handhaben Sie das Elektrowerkzeug nicht mit Gewalt. Verwenden Sie das für den jeweiligen Zweck geeignete Elektrowerkzeug.** *Arbeiten, die mit dem korrekten Elektrowerkzeug erledigt werden, führen zu besserer Qualität, sorgen für mehr Sicherheit und werden mit der vorgesehenen Geschwindigkeit durchgeführt.*
- **Das Elektrowerkzeug darf nicht verwendet werden, wenn der Schalter nicht ein- und auszuschalten ist.** *Elektrowerkzeuge, die nicht über den Schalter ein- und ausgeschaltet werden können, stellen eine Gefahrenquelle dar und müssen repariert werden.*
- **Ziehen Sie den Stecker aus der Steckdose und/oder nehmen Sie den Akku heraus, bevor irgendwelche Einstellungen am Elektrowerkzeug vorgenommen werden, Zubehör gewechselt oder das Werkzeug gelagert wird.** *Solche vorbeugenden Maßnahmen reduzieren das Risiko eines versehentlichen Startens des Elektrowerkzeugs.*
- **Lagern Sie nicht verwendete Elektrowerkzeuge außer Reichweite von Kindern und lassen Sie das Elektrowerkzeug nicht von Personen, die nicht damit oder mit diesen Anweisungen vertraut sind, verwenden.** *Elektrowerkzeuge stellen eine Gefahrenquelle dar, wenn sie von ungeschulten Personen verwendet werden.*
- **Halten Sie Elektrowerkzeuge ordnungsgemäß instand. Prüfen Sie sie auf falsche Ausrichtung oder Klemmen von beweglichen Teilen oder auf andere Zustände, die den Betrieb des Elektrowerkzeugs beeinträchtigen könnten. Bei Beschädigungen muss das Elektrowerkzeug vor Verwendung repariert werden.** *Viele Unfälle werden von schlecht gewarteten Elektrowerkzeugen verursacht.*
- **Schneidwerkzeuge müssen scharf und sauber gehalten werden.** *Korrekt gewartete Schneidwerkzeuge mit scharfen Schneidkanten klemmen seltener und lassen sich leichter handhaben.*
- **Verwenden Sie das Elektrowerkzeug, das Zubehör und die Werkzeugbits usw. entsprechend diesen Anweisungen und auf die für das jeweilige Elektrowerkzeug vorgesehene Art und Weise.** *Dabei müssen die jeweilige Arbeitsumgebung und die durchzuführende Arbeit in Betracht gezogen werden.*

Verwendung und Pfl ege des Akkus

- **Laden Sie den Akku nur mit dem vom Hersteller angegebenen Ladegerät auf.** *Die Verwendung von Ladegeräten, die für andere Akkus vorgesehen sind, kann eine Brandgefahr hervorrufen..*
- **Verwenden Sie Elektrowerkzeuge nur mit den speziell für sie vorgesehenen Akkus.** *Die Verwendung von anderen Akkus kann zu Verletzungs- oder Brandgefahr führen.*
- **Nicht verwendete Akkus sind von anderen Metallobjekten, z. B. Büroklammern, Münzen, Schlüsseln, Nägeln, Schrauben oder anderen Metallkleinteilen fernzuhalten, die eine Verbindung von einem Pol zum anderen herstellen können.** *Das Kurzschließen der Batteriepole kann Verbrennungen und Brände verursachen.*
- **Bei unsachgemäßem Gebrauch des Akkus kann Flüssigkeit austreten; Kontakt mit dieser Flüssigkeit muss vermieden werden. Bei versehentlichem Kontakt mit der Flüssigkeit muss die betroffene Stelle mit reichlich Wasser gewaschen werden. Wenn die Flüssigkeit mit den Augen in Kontakt kommt, muss zusätzlich ein Arzt aufgesucht werden.** *Die aus dem Akku austretende Flüssigkeit kann zu Irritationen oder Verbrennungen führen.*

Wartung

- **Lassen Sie das Elektrowerkzeug von qualifizierten Technikern und ausschließlich mit identischen Ersatzteilen warten und reparieren.** *Hierdurch wird sichergestellt, dass die Sicherheit des Elektrowerkzeugs aufrechterhalten bleibt.*

Sicherheitshinweise für Akku-Fettpresse

⚠ACHTUNG

Die ***Snap-on*** Fettpresse erzeugt bis zu 517 bar. Verwenden Sie nur ***Snap-on*** 1218, 1224, 1230 oder 1236 Auslass-Schlauchpeitschen. Verletzungen durch Fettinjektion stellen sehr schwere Verletzungen dar. Halten Sie den Schlauch ausschließlich im Bereich des Federschutzes. Vermeiden Sie eine unbeabsichtigte Inbetriebnahme. Achten Sie darauf, dass der Schalter beim Einlegen des Akkus nicht gedrückt ist. Ersetzen Sie den Schlauch bei ersten Anzeichen von Verschleiß, Knicken oder Schäden am Außenmantel. Den Schlauch nicht biegen, sodass er geknickt wird.

Die Fettpresse verwendet Schmiermittel, die brennbar und bei Verschlucken giftig sein können. Die Fettpresse nicht in der Nähe von offenem Feuer oder anderen Brandgefahren verwenden.

Schmierfette werden oft als hochtemperaturbeständig vermarktet, da sie ihre Schmiereigenschaften auch in heißen Umgebungen beibehalten müssen. Die Schmierstoffe können sich jedoch entzünden, wenn die Temperatur zu hoch ist. Bitte lesen Sie alle Warnungen zu Schmierstoffen, bevor Sie die Fettpresse in Betrieb nehmen. Verwenden Sie keine entzündlichen Schmierfette mit dieser Fettpresse.

⚠ACHTUNG

Verwenden Sie keine Schläuche, die nicht von ***Snap-on*** zugelassen sind. Ein zu hoher Druck kann die Düse ausdehnen oder die Schlauchpeitsche zum Platzen bringen.

Ersetzen Sie den Schlauch bei ersten Anzeichen von Verschleiß, Knicken oder Schäden am Außenmantel.

Befolgen Sie die Anweisungen und Warnungen zur Schlauchpeitsche. Nichtbeachtung kann zu schweren Verletzungen oder zum Tod führen.

⚠ACHTUNG

Die Fettpresse kann einen hohen Druck bis zu 517 bar entwickeln. Tragen Sie Schutzbrille und Handschuhe zum Schutz während des Betriebs. Halten Sie die Hände fern vom freiliegenden Gummiteil des Schlauches.

Restrisiken

Beim Gebrauch des Werkzeugs können zusätzliche Restrisiken bestehen, die möglicherweise nicht in den beiliegenden Sicherheitshinweisen erwähnt sind. Diese Risiken können durch Missbrauch, lange Nutzung u. ä. verursacht werden.

Auch durch Anwendung der einschlägigen Sicherheitsvorschriften und Einbau von Sicherheitseinrichtungen lassen sich bestimmte Restrisiken nicht vermeiden. Dazu zählen::

- **Verletzungen durch Berühren von rotierenden/ beweglichen Teilen.**
- **Verletzungen beim Auswechseln von Teilen, Klingen oder Zubehör.**
- **Verletzungen durch überlange Verwendung eines Werkzeugs. Bei Verwendung von Werkzeugen über längere Zeit sind regelmäßige Pausen einzulegen.**
- **Beeinträchtigung des Hörvermögens.**
- **Gesundheitsgefährdung durch Einatmen von Staubentwicklung beim Gebrauch des Werkzeugs (Beispiel: Arbeiten mit Holz, vor allem Eiche, Buche und mitteldichte Faserplatten).**



Die unsachgemäße Verwendung von Elektrowerkzeugen und Zubehör kann zu Schäden an den Werkzeugen führen.

- **Lesen Sie vor der Arbeit mit Elektrowerkzeugen die jeweilige Betriebsanleitung.**
- **Achten Sie darauf, dass diese Anleitung dem Werkzeug beiliegt, wenn das Werkzeug von einem Benutzer an einen neuen oder weniger erfahrenen Benutzer weitergegeben wird.**
- **Etiketten nicht entfernen. Alle beschädigte Etiketten ersetzen.**

Beschädigte Werkzeuge können Verletzungen verursachen.



Kontaminationsrisiko durch schädlichen Staub.

- **Tragen Sie bei der Arbeit mit stauberzeugenden Elektrowerkzeugen eine zugelassene Staubmaske oder ein Atemgerät.**
- **Manche Staubpartikel, die beim Glätten, Sägen, Schleifen, Bohren oder bei anderen Bauarbeiten erzeugt werden, enthalten Chemikalien, die bekanntermaßen krebserregend sind, zu Geburtsfehlern führen oder die Fortpflanzungsfähigkeit beeinträchtigen.**

Das Einatmen gefährlicher Staubpartikel kann zu Gesundheitsschäden führen.



Bei der Verwendung von Elektrowerkzeugen können Partikel in die Umgebung geschleudert werden.
Daher sollten der Bediener und umstehende Personen Schutzbrillen tragen.
Sich lösende und weggeschleuderte Teile können Verletzungen verursachen.



Elektrowerkzeuge verursachen Lärm.
Daher sollten der Bediener und umstehende Personen einen Gehörschutz tragen.
Eine längere Lärmexposition kann zu Gehörschäden führen.



Elektrowerkzeuge vibrieren.
- **Vermeiden Sie eine anhaltende Vibrationsexposition, sich ständig wiederholende Bewegungen und unbequeme Positionen.**
- **Bei Unbehaglichkeit, Kribbelgefühl oder Schmerzen darf das Werkzeug nicht weiter benutzt werden. Wenden Sie sich vor der weiteren Verwendung des Werkzeugs an einen Arzt.** *Eine anhaltende Vibrationsexposition, sich ständig wiederholende Bewegungen und unbequeme Positionen können zu Verletzungen führen.*

Während der Verwendung des Werkzeugs können plötzliche Änderungen der Bewegung oder Position auftreten.
- **Erwarten und achten Sie auf Bewegungsänderungen während des Startens und während des Betriebs.**
- **Behalten Sie einen sicheren Griff bei.**
- **Sie sollten auf Reaktionskräfte vorbereitet sein. Sie sollten sicher stehen und das Werkzeug sicher halten.**
- **Achten Sie vor Verwendung des Werkzeugs auf die Position des Richtungsumkehrmechanismus und auf die Drehrichtung, wenn Sie den Auslöser drücken.** *Plötzliche Änderungen der Bewegung oder Position können zu Verletzungen führen.*



Verwicklungsgefahr.
- **Halten Sie Körperteile von rotierenden Teilen fern.**
- **Tragen Sie einen Haarschutz, um lange Haare aus der Gefahrenzone fernzuhalten.**
- **Halten Sie den Griff trocken, sauber und frei von Öl und Fett.**
- **Der Auslöser darf nicht in der EIN-Position arretiert oder mit Klebeband festgestellt werden.**
- **Entfernen Sie den Akku, bevor Sie Zubehörteile wechseln.**

Das Verwickeln von Kleidungsstücken oder anderen Gegenständen in Werkzeugteilen kann zu Verletzungen führen.

⚠ ACHTUNG

- **Verwenden Sie das Werkzeug nicht, wenn es übermäßig vibriert, ungewöhnliche Geräusche macht, lose Teile aufweist oder andere Anzeichen von Beschädigungen aufweist.**
- **Falls Fehlfunktionen beim Werkzeug auftreten, nehmen Sie es außer Betrieb und wenden Sie sich an den Kundendienst, um es reparieren zu lassen.**
- **Schmieren oder reinigen Sie Werkzeuge nicht mit entflammbaren oder flüchtigen Flüssigkeiten, z. B. Kerosin, Benzin, Diesel oder Flugzeugbenzin.**
- **Verwenden Sie Klemmen oder andere Hilfsmittel, um das bearbeitete Teil auf einer stabilen Oberfläche zu sichern.** *Das Halten des Werkstücks mit der Hand oder gegen den Körper ist unstabil und kann dazu führen, dass Sie die Kontrolle über die Geräte verlieren.*

Sicherheitshinweise für Akkus

⚠ ACHTUNG



Explosions- oder Brandrisiko.
- **Lagern Sie das Werkzeug und den Akku nicht an Orten, an denen die Temperatur 49 °C erreichen oder überschreiten kann.**
- **Die CTC131/CTCA131/CTCEU131/CTCJ131 Ladegeräte laden den Akku nicht auf, wenn die Temperatur unter 0 °C oder über 45 °C beträgt.**
- **Der Akku darf auch dann nicht verbrannt werden, wenn er stark beschädigt oder vollständig entladen ist. Der Akku kann im Feuer explodieren.**
- **Decken Sie nach dem Herausnehmen des Akkus die Batteriepole mit starkem Klebeband ab.**
- **Versuchen Sie nicht, den Akku oder dessen Komponenten zu zerstören oder zu zerlegen.**
- **Laden Sie den Akku nicht mit einem Motorgenerator oder einer Gleichstromquelle auf.**
- **Laden Sie den Akku in einem gut belüfteten Bereich auf.**

Explosionen und Flammen können zu Verletzungen führen.



Gefahr eines Stromschlags.

- **Der Akku darf nicht zerlegt werden.**
- **Der Akku darf nicht kurzgeschlossen werden.**
- **Laden Sie den Akku nur mit *Snap-on* Ladegeräten auf, die für den speziellen Akku vorgesehen sind.**
- **Nehmen Sie den Akku heraus, wenn das Werkzeug nicht verwendet wird und bevor es gewartet wird oder bevor Zubehörteile ausgetauscht werden.**
- **Laden Sie den Akku nicht mit einem Motorgenerator oder einer Gleichstromquelle auf.**

Stromschlag oder Feuer kann Verletzungen verursachen.



Verbrennungsgefahr.

- **Bei extrem langer Verwendung des Werkzeugs oder unter extremen Temperaturbedingungen kann Flüssigkeit aus dem Akku austreten.**
- **Bei unsachgemäßem Gebrauch des Akkus kann Flüssigkeit austreten; Kontakt mit dieser Flüssigkeit muss vermieden werden. Bei versehentlichem Kontakt mit der Flüssigkeit muss die betroffene Stelle mit reichlich Wasser gewaschen werden. Wenn die Flüssigkeit mit den Augen in Kontakt kommt, muss zusätzlich ein Arzt aufgesucht werden.** *Die aus dem Akku austretende Flüssigkeit kann zu Reizungen oder Verbrennungen führen.*
- **Stellen Sie sicher, dass sich der Schalter in der AUS-Stellung befindet, bevor der Akku eingelegt wird.** *Das Einlegen des Akkus in ein eingeschaltetes Werkzeug kann leicht zu Unfällen führen.*
- **Nicht verwendete Akkus dürfen nicht in Taschen von Kleidungsstücken aufbewahrt werden.** *Das Auslaufen des Akkus oder Funken können zu Verbrennungen oder Feuer führen.*



Kurzschluss- und Brandrisiko.

- **Den Akku nicht kurzschließen.**
- **Berühren Sie die Pole nicht mit leitendem Material.**
- **Vermeiden Sie die Lagerung des Akkus zusammen mit leitenden Materialien, z. B. Nägeln, Schrauben, Münzen und anderen Metallgegenständen.**
- **Tragen Sie Akkus nicht in Schürzen oder Taschen, die leitende Teile enthalten.** *Kurzschlüsse können zu Feuer und schweren Verbrennungen führen.*

Sicherheitshinweise für die Entsorgung des Akkus



Das ***RBRC***™ -Etikett auf dem in diesem Produkt enthaltenen Lithium-Ionen-Akku weist darauf hin, dass ***Snap-on*** freiwillig an einem Industrieprogramm zum Sammeln und Recyceln dieser Akkus am Ende ihrer Nutzungsdauer teilnimmt.

Die Beteiligung von ***Snap-on*** an diesem Programm ist Teil der Verpflichtung des Unternehmens zum Schutz der Umwelt und zur Erhaltung von Bodenschätzen.

⚠ACHTUNG



Explosions- oder Brandrisiko.

Gebrauchte Akkus nicht wegwerfen! In den meisten Regionen ist es UNGESETZLICH, alte Lithium-Ionen-Akkus in den Müll zu werfen oder dem öffentlichen Abfallbeseitigungssystem zuzuführen. Geben Sie den Akku zwecks Recycling an ein autorisiertes ***Snap-on*** Reparatur-Center zurück. *Explosionen und Flammen können zu Verletzungen führen.*



Brandgefahr.

- **Versuchen Sie nicht, den Akku zu zerlegen oder an den Polen hervorstehende Komponenten zu entfernen.**
- **Schützen Sie vor dem Recycling die freiliegenden Pole mit starkem Isolierband, um Kurzschlüsse zu verhindern.** *Feuer kann zu Verletzungen führen.*

Sicherheitshinweise für das Akkuladegerät

⚠ACHTUNG



Stromschlag- und Brandrisiko.

- **Legen Sie den Akku nicht in das Ladegerät mit einem gesprungenen oder anderweitig beschädigten Gehäuse ein.** *Stromschlag und Feuer können Verletzungen verursachen.*
- **Zur Reduzierung der Stromschlaggefahr verfügt das Netzkabel (nur für USA-Version) über einen polarisierten Stecker (ein Kontaktstift ist breiter als der andere.) Dieser Stecker passt nur in einer Ausrichtung in eine polarisierte Steckdose. Wenn der Stecker nicht vollständig in die Steckdose passt, drehen Sie den Stecker um. Wenn er dann immer noch nicht passt, lassen Sie sich von einem Elektriker eine geeignete Steckdose installieren. Verändern Sie den Stecker in keiner Weise.**
- **Verwenden Sie die Ladegeräte CTC131/CTCA131/ CTCEU131/CTCJ131 nur mit den aufladbaren Akkus CTB185/CTB8187. Das Laden von Batterien anderer Art kann zum Explodieren der Batterien und zu Verletzungen und Sachschäden führen.**
- **Bei unsachgemäßem Gebrauch des Akkus kann Flüssigkeit austreten; Kontakt mit dieser Flüssigkeit muss vermieden werden. Bei versehentlichem Kontakt mit der Flüssigkeit muss die betroffene Stelle mit reichlich Wasser gewaschen werden. Wenn die Flüssigkeit mit den Augen in Kontakt kommt, muss zusätzlich ein Arzt aufgesucht werden.** *Die aus dem Akku austretende Flüssigkeit kann zu Reizungen oder Verbrennungen führen.*
- **Versuchen Sie niemals, zwei Ladegeräte miteinander zu verbinden.**
- **Das Ladegerät darf weder Regen noch Schnee ausgesetzt werden.**
- **Ziehen Sie zum Ausstecken des Ladegeräts am Stecker und nicht am Kabel.**
- **Achten Sie darauf, dass niemand auf das Kabel treten oder darüber stolpern kann und dass es nicht beschädigt und nicht daran gezogen wird.**



Explosionsgefahr.
Benutzer und umstehende Personen sollten Schutzbrillen tragen.
Explosionen können zu Augenverletzungen führen.



Die unsachgemäße Verwendung von Elektrowerkzeugen und Zubehör kann zu Schäden an den Werkzeugen führen. **Lesen Sie vor der Verwendung des Ladegeräts alle Anweisungen und Vorsichtshinweise auf dem Ladegerät, dem Akku und dem Produkt.**
Beschädigte Werkzeuge können Verletzungen verursachen.



Stromschlag- und Brandrisiko.

WICHTIGE SICHERHEITS-HINWEISE

GEFAHR—UM DAS BRAND- ODER STROMSCHLAGRISIKO ZU REDUZIEREN, LESEN SIE SORGFÄLTIG DIESE ANWEISUNGEN.

1. Dieses Handbuch enthält wichtige Sicherheits- und Betriebsanleitungen für das Akkuladegerät CTC131/ CTCA131/CTCEU131/CTCJ131 von ***Snap-on***.
2. Lesen Sie vor der Verwendung des Akkuladegeräts alle Anweisungen und Vorsichtshinweise auf dem Akkuladegerät, dem Akku und dem Produkt.
3. **VORSICHT**—Um die Verletzungsgefahr zu verringern, dürfen nur aufladbare Akkus vom Typ CTB185/CTB8187 geladen werden. Andere Arten von Akkus oder Batterien können platzen und Verletzungen und Schäden hervorrufen.
4. Das Ladegerät darf weder Regen, Feuchtigkeit noch Schnee ausgesetzt werden.
5. Die Verwendung eines Adapters, der nicht vom Hersteller des Ladegeräts empfohlen oder verkauft wird, kann zu einem Brand-, Stromschlag- oder Verletzungsrisiko führen.
6. Um das Risiko von Schäden am Kabel zu reduzieren, ziehen Sie am Stecker statt am Kabel, um das Ladegerät vom Netz zu trennen.
7. Stellen Sie sicher, dass auf das Kabel nicht getreten oder darüber gestolpert werden kann oder dass es anderweitig beschädigt oder belastet werden kann.
8. Benutzen Sie das Ladegerät nicht mit einem beschädigtem Kabel – ersetzen Sie es sofort.
   — Das Kabel des CTC131/CTCA131/CTCEU131/ CTCJ131 Ladegeräts darf nur durch ein identisches Kabel von ***Snap-on*** ersetzt werden,

9. Benutzen Sie das Ladegerät nicht, wenn es einen harten Schlag erhalten hat, fallen gelassen wurde oder sonst wie beschädigt ist; bringen Sie es zu einem qualifizierten Servicetechniker.
10. Das Ladegerät nicht zerlegen. Wenden Sie sich an einen qualifizierten Servicetechniker, wenn eine Wartung oder Reparatur erforderlich ist. Falscher Zusammenbau kann zu einem Stromschlag- oder Brandrisiko führen.
11. Zur Verringerung des Stromschlagrisikos trennen Sie das Ladegerät vom Netz, bevor Sie Wartungs- oder Reinigungsarbeiten vornehmen. Durch Ausschalten der Bedienelemente wird dieses Risiko nicht verringert.
12. Dieses Gerät kann von Kindern ab 16 Jahren verwendet werden und von Personen mit reduzierten physischen, sensorischen oder geistigen Fähigkeiten oder mangels Erfahrung und Wissen, wenn sie eine angemessene Aufsicht oder ausführliche Anleitung zur sicheren Benutzung des Geräts erhalten und die damit verbundenen Gefahren verstehen.
13. Kinder dürfen mit dem Gerät nicht spielen. Reinigung und Wartung durch den Benutzer dürfen nicht von Kindern ohne Beaufsichtigung erfolgen.
14. Nicht wiederaufladbare Batterien dürfen nicht wieder aufgeladen werde.
15. Versuchen Sie niemals, zwei Ladegeräte miteinander zu verbinden.
16. Lassen Sie das Ladegerät von einem qualifizierten Techniker und ausschließlich mit identischen Ersatzteilen warten und reparieren. Hierdurch wird sichergestellt, dass die Sicherheit des Ladegeräts aufrechterhalten bleibt.
17. Den Standort des nächstgelegenen ***Snap-on*** Reparatur-Centers erfahren Sie telefonisch vom ***Snap-on*** Kundendienst unter 1-877-762-7664.
18. Um die Gefahr einerExplosion des Akkus zu verringern, befolgen Sie diese Anweisungen und die auf dem Akku markierten Hinweise.
19. Keinesfalls rauchen oder offene Funken oder Flammen in der Nähe des Akkus oder des Motors zulassen.
20. Niemals einen gefrorenen Akku aufladen.
21. Verwenden Sie das Ladegerät nicht in einem geschlossenen Bereich oder bei auf irgendeine Weise eingeschränkter Lüftung.
22. Verwenden Sie ein Verlängerungskabel nur, wenn es unbedingt notwendig ist. Wenn ein Verlängerungskabel verwendet werden muss, stellen Sie sicher, dass:
    - — das Verlängerungskabel die gleiche Anzahl, Größe und Form der Kontaktstifte wie der Stecker am Ladegerät aufweist,
    - — das Verlängerungskabel korrekt verdrahtet ist und sich in einem einwandfreien elektrischen Zustand befindet.
    - — der Kabelquerschnitt groß genug für die Amperezahl des Ladegeräts ist, wie folgt

100-120-Volt-Ladegerät Kabellänge (Fuß)	Leiterstärke (AWG)
25 50 100	18 18 18
220-240-Volt-Ladegerät Kabellänge (m)	**Leiterstärke (mm)**
50 75	0,75 1,0

Empfohlene Länge des Verlängerungskabels

BEWAHREN SIE DIESE ANLEITUNG AUF

Funktionsbeschreibung

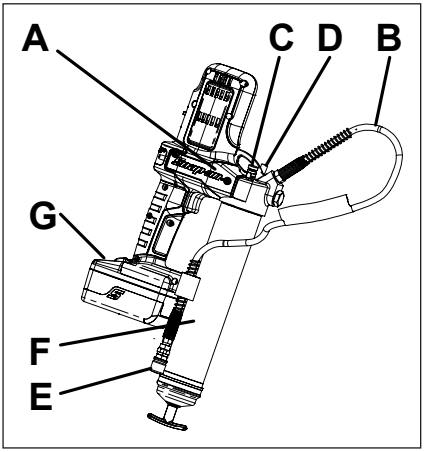

Abbildung 1: Akku-Fettpresse

A – Pumpe
B – 1230er-Schlauch (76 cm)
C – Entlüftungsventil
D – Sammelventil
E – Kupplung
F – Fett-Tubus
G – Akku

Technische Daten

Technische Daten der Fettpresse

Betriebsspannung.....18 V

Max. Druck .....
Niedrige Ausgabeleistung .....517 bar
Hohe Ausgabeleistung .....206 bar

Fassungsvermögen des Fettbehälters .....411 g
Fassungsvermögen des Fettbehälters (CGGA8850) .....454 g
Betriebstemperaturbereich.....–18 bis +50 °C

Betriebsstrom .....4,0 A
Nennstrom.....5,0 A

Schmiermittel (Fett) ..... Bis zu NLGI Nr. 2
Schmierleistung.....
Niedrig .....108 g/min
Hoch .....241 g/min

Gewicht mit Akku
(Lithium-Ionen-Akku) ..... 3,6 kg

Geräuschemission* (getestet nach EN 60745)
Schalldruckpegel (A).....72,5 dB
Ungewissheit, K .....3,0 dB
Schallleistungspegell (A) .....83,5 dB
Ungewissheit, K .....3,0 dB

Schwingungsemission* (getestet nach EN 60745)
Vibrationspegel.....1,4 m/s^2
Ungewissheit, K .....1,5 m/s^2

**Der in diesem Informationsblatt angegebene Vibrationspegel wurde mittels eines in EN 60745 standardisierten Tests gemessen und kann zum Vergleich von Werkzeugen untereinander herangezogen werden. Er kann für eine vorläufige Bewertung der Belastung verwendet werden.*

Der angegebene Vibrationspegel repräsentiert die hauptsächlichen Anwendungen des Werkzeugs. Wird das Werkzeug jedoch für andere Anwendungen, mit anderem Zubehör oder unzureichender Wartung verwendet, kann der Vibrationspegel abweichen. Dabei kann sich die Vibrationsbelastung über den gesamten Arbeitszeitraum beträchtlich erhöhen.

Eine Abschätzung der Vibrationsbelastung sollte auch die Zeiten berücksichtigen, in denen das Werkzeug abgeschaltet ist oder zwar läuft, aber sich nicht tatsächlich im Einsatz befindet. Dabei kann sich die Vibrationsbelastung über den gesamten Arbeitszeitraum beträchtlich verringern.

Es sind weitere Sicherheitsmaßnahmen zum Schutz des Bedieners vor den Auswirkungen von Vibrationen zu treffen wie: Wartung des Werkzeugs und Zubehörs, Warmhalten der Hände, Organisation der Arbeitsabläufe.

Snap-on übernimmt keine Haftung für die Folgen der Verwendung der deklarierten Werte anstelle von Werten, die die in einer individuellen Gefährdungsbeurteilung ermittelte tatsächliche Exposition in einer Arbeitsplatzsituation widerspiegeln, auf die wir keinen Einfluss haben.

Symbole

SYMBOLE	
	SIEHE BEDIENUNGSANLEITUNG
	AUGENSCHUTZ TRAGEN
	GEHÖRSCHUTZ TRAGEN
	ATEMSCHUTZ TRAGEN
	VIBRATIONSGEFAHR
V	VOLT
⎓	GLEICHSTROM
n_0 xxx/min	LEERLAUFDREHZAHL
CE	CE-ZEICHEN
MET c us	MET LABORATORIEN
	AKKU SACHGERECHT ENTSORGEN
	NICHT IN DEN MÜLL WERFEN
BC	CALIFORNIA – TITLE 20 KONFORM

Technische Daten des Akkus

	CTB185	CTB8187
Typ	Ionen-Akku	Ionen-Akku
Spannung	18 V- (3,6 V x 5 Zellenpaare)	18 V- (3,6 V x 5 Zellenpaare)
Gewicht	~ 0,68 kg	~ 0,68 kg
Ladedauer	siehe Abschnitt „Aufladen des Akkus	
Lebens-dauer	1000 Zyklen (1 Zyklus = 1 Aufladung + 1 Entladung)	
Kapazität	5,0 Ah	5,0 Ah
Entlade-temperatur-bereich	-4°F(-20°C) to 140°F(60°C)	

Technische Daten des Akku-Ladegeräts

	CTC131/CTCA131/ CTCEU131/CTCJ131
Eingang	100-240V, 50/60 Hz
Ausgang	5,0 A
Ausgang USB-Stroman-schluss	5,0 V- bei 0,5 A
Gewicht	~0,95 kg
Ladetemperatur-bereich (CTB185/ CTB8187)	0°C bis 45°C

Anwendung

Allgemeine Beschreibung

Die ***Snap-on*** Akku-Fettpresse ist ausschließlich zum Pumpen und Ausgeben von Schmiermittel mit 18 V Akkuspannung vorgesehen. Die maximalen Leistungsangaben dürfen nicht überschritten werden.

Die Drehbewegung des Motors wird über eine Jochmechanik in eine oszillierende Kolbenbewegung umgewandelt. Der Antrieb der Akkupresse erfolgt über eine einfachwirkende Verdrängerpumpe mit elektronischer Schaltung.

Elektronische Schaltung

Der Motor wird durch eine elektronische Schaltung geschützt. Diese schaltet den Motor aus, wenn die Fettpresse ständig mit maximalem Druck betrieben wird. Eine Warnleuchte auf der Griffrückseite blinkt rot, wenn sich der Motor ausschaltet.

Betrieb

Umschalten der Betriebsart

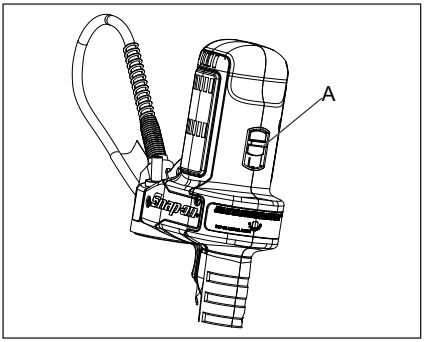

Abbildung 2:

A – Betriebsart-Schiebeschalter

Zum Umschalten der Betriebsart:

HINWEIS: Um die Getriebezahnräder nicht zu beschädigen, muss der Motor vollständig zum Stillstand gekommen sein, bevor der Hebel in die „L"- oder „H"-Stellung (Niedrig oder Hoch) gestellt wird.

„L" (niedrige Ausgabeleistung/hoher Druck)

„H" (hohe Ausgabeleistung/niedriger Druck)

1. Bei stillstehendem Motor den Hebel drücken, bis der Buchstabe „L" bzw. „H" vollständig im Fenster sichtbar ist.
2. Falls sich der Hebel nicht vollständig verschieben/ einrasten lässt, den Hebel festhalten und den Schalter hin und her bewegen, um die Zahnräder einzurücken.
3. Hohe Ausgabeleistung wird empfohlen, wenn das Werkzeug zum Schmieren von großen Lagern verwendet wird, die keinen hohen Druck über 137 bar erfordern. Hohe Ausgabeleistung wird auch empfohlen, wenn das Werkzeug zum Nachfüllen von kleinen Behältern von automatischen Schmiersystemen verwendet wird.
4. Niedrige Ausgabeleistung wird empfohlen, wenn das Werkzeug im Bau, bei Bergbauanwendungen und zur allgemeinen Schmierung verwendet wird. Niedrige Ausgabeleistung liefert den maximalen Druck von bis zu 517 bar, den das Werkzeug erzeugen kann.
5. Es ist normal, dass Akkus über mehrere hundert Aufladezyklen an Kapazität verlieren. Ersetzen Sie den Akku, wenn dies der Fall ist.

6. Nach jedem Nachfüllen oder Wechsel der Fettkartusche muss die Fettpresse vorgepumpt werden. Vor dem Füllen der Schmierpunkte die Fettpresse vorpumpen.
7. Dazu die Fettpresse betätigen, bis Fett aus dem Schlauch austritt. Lufteinschlüsse über das Entlüftungsventil beseitigen.

Einsetzen der Fettkartusche

1. Den Behältertubus der Fettpresse festhalten und den Kopf der Fettpresse zwei Umdrehungen lockern.
2. T-Griff ziehen, um den Stößel auszuziehen und in den Schlitz einzuschieben.
3. Behältertubus vom Kopf der Fettpresse abschrauben.
4. Leere Fettkartusche (falls vorhanden) aus dem Behältertubus entfernen.
5. Große Kappe am oberen Ende der neuen Fettkartusche abnehmen.
6. Neue Fettkartusche mit dem oberen Ende zuerst in den Behältertubus einsetzen.
7. Zuglasche am unteren Ende der neuen Fettkartusche entfernen.
8. Behältertubus wieder auf den Kopf der Fettpresse aufschrauben und festziehen.
9. Hebelgriff vom Behältertubus weg ziehen.
10. Zurückziehen und Mitnehmerstab aus dem Schlitz entfernen.
11. T-Griff um 90° drehen und in den Behältertubus drücken.
12. Kopf der Fettpresse zwei Umdrehungen lockern, um Luft entweichen zu lassen, und wieder festziehen.

HINWEIS: Lufteinschlüsse im Schmierstoff der Kartusche führen zum Verlust des Vordrucks.

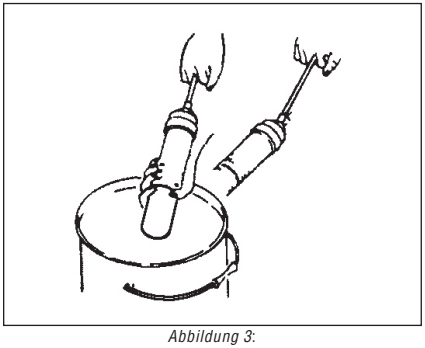

Abbildung 3:

Füllen der Fettpresse aus Sammelbehälter

1. Den Behältertubus der Fettpresse festhalten und den Kopf der Fettpresse zwei Umdrehungen lockern.
2. T-Griff ziehen, um den Stößel auszuziehen und in den Schlitz einzuschieben.
3. Behältertubus vom Kopf der Fettpresse abschrauben.
4. Leere Kartusche (falls vorhanden) aus dem Behältertubus entfernen.
5. T-Griff zurückziehen und Stößel aus dem Schlitz entfernen.
6. Schmiermittel in den Hohlraum im Kopf der Fettpresse und auf die Fläche des Stößels pressen.
7. Das offene Ende des Behältertubus in das Schmiermittel einführen.
8. T-Griff zurückziehen und dabei den Behältertubus tiefer in das Schmiermittel schieben, um zu verhindern, dass Luft eingezogen werden.
9. T-Griff ziehen, um den Stößel (5) auszuziehen und in den Schlitz einzuschieben.
10. Kopf der Fettpresse auf den gefüllten Behältertubus aufschrauben.
11. Hebelgriff vom Behältertubus weg ziehen.
12. T-Griff zurückziehen und Stößel aus dem Schlitz entfernen.
13. T-Griff um 90° drehen und in den Behältertubus drücken.
14. Kopf der Fettpresse zwei Umdrehungen lockern, um Luft entweichen zu lassen, und wieder festziehen.

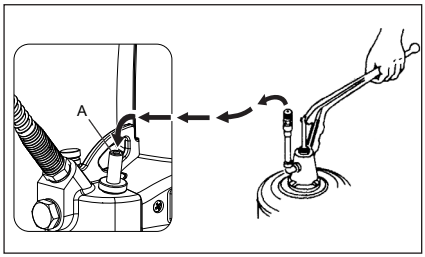

Abbildung 4:

A – Einfüllstutzen der Pumpe

Füllen der Fettpresse mit Einfüllpumpe

1. Stößel durch Drehen des Stößelgriffs einrücken.
2. Entlüftungs-/Sammelfüllventil der Fettpresse in den Einfüllstutzen der Pumpe einsetzen.
3. Füllpumpe betätigen, um den Behälter zu füllen. Wenn die Nut am Stößel sichtbar ist, ist der Fett-Tubus gefüllt. Der Stößel wird etwa 20 cm ausgezogen. NICHT ÜBERFÜLLEN!

4. Stößel durch Drehen des Stößelgriffs lösen. Stößel in den Fett-Tubus einschieben.

   HINWEIS: Lufteinschlüsse beseitigen! Lufteinschlüsse am Fetteinlass verhindern, dass Fett gepumpt werden kann. Entlüftungs-/Sammelfüllventil zwei volle Umdrehungen herausdrehen, um kleine Lufteinschlüsse zu entfernen. Wenn durch einen großen Lufteinschluss auch 15 Sekunden nach Betätigen des Auslösers kein Fett aus der Kupplung austritt, sind folgende Schritte auszuführen..

Beseitigen von Lufteinschlüssen

1. Stößel aus der Fett-Tubuskappe zurückziehen und durch Drehen des Stößelgriffs einrasten.
2. Stopfen des Entlüftungsventils 3 bis 4 Umdrehungen herausschrauben. Kraft auf Stößelgriff ausüben, bis Fett durch das kleine Loch an der Seite des Entlüftungsventils fließt.
3. Entlüftungsventil festziehen.
4. Auslöser mehrmals kurzzeitig betätigen, bis die eingeschlossene Luft ausgedrückt ist. Stößel durch Drehen des Stößelgriffs lösen. Stößel in den Fett-Tubus einschieben.
5. Wenn Schritt 2 fehlschlägt, den Fett-Tubus 3 Umdrehungen aus der Pumpe herausdrehen.
6. Kraft auf den Stößelgriff ausüben, bis Schmiermittel aus dem Fett-Tubus und der Pumpenschnittstelle herausquillt.
7. Fett-Tubus wieder in die Pumpe einschrauben. Stößel durch Drehen des Stößelgriffs lösen. Stößel in den Fett-Tubus einschieben.

Überlastung

Wenn das Werkzeug aus irgendeinem Grund überlastet wird und übermäßige Erhitzung des Schalters oder des Akkus auftritt, bewirkt die interne Elektronik, dass sich das Werkzeug außer Betrieb setzt. Dies ist eine Sicherheitsfunktion, die Überhitzung des Werkzeugs vermeidet. Lassen Sie den Auslöser los, um den Betrieb wieder aufzunehmen.

— Akku-Übertemperatur – alle 4 LEDs auf dem Akku blinken. Das bedeutet, dass die interne Temperatur des Akkus zu hoch ist und der Betrieb gestoppt wird, um die Lebensdauer des Akkus und des Werkzeugs zu bewahren. Die LEDs blinken nach jeder Betätigung des Auslösers vier (4) Minuten lang, bis die Temperatur auf ein akzeptables Niveau abgesunken ist. Durch Fremdkühlung mit einem Ventilator kann die Abkühlung des Akkus oder des Werkzeugs beschleunigt werden. Hinweis: Die Elektronikkomponenten sind daraufhin abgestimmt, optimale Leistung/Kapazität des Akkus zu erzielen, bevor der Temperaturgrenzwert erreicht wird. Wenn dieser Zustand eintritt, muss der Akku in der Regel sehr bald aufgeladen werden. Wenn der Akku auf das Ladegerät gesetzt wird, wird zur Kühlung ein Lüfter im Inneren des Ladegeräts aktiviert und die Aufladung beginnt, sobald eine akzeptable Temperatur erreicht ist.

— Werkzeug-Übertemperatur – die Beleuchtungs-LED blinkt. Wird das Werkzeug einer starken Dauerbelastung ausgesetzt, kann die maximal zulässige Temperatur des Schalters erreicht werden und das Werkzeug wird vorübergehend abgeschaltet. Lassen Sie das Werkzeug durch Luft abkühlen, bevor Sie den Betrieb wieder aufnehmen.

— Stromgrenzwert des Werkzeugs überschritten – die Beleuchtungs-LED blinkt und das Werkzeug wird abgeschaltet, während der Auslöser vollständig gedrückt ist. Bei Verwendung des Werkzeugs unter hoher Dauerbelastung kann der Stromgrenzwert erreicht werden, wodurch das Werkzeug abgeschaltet wird. Der Werkzeugbetrieb kann sofort nach dem Loslassen des Auslösers wieder aufgenommen werden.

Aufladen des Akkus

1. Stecken Sie das Netzkabel in die Buchse des Ladegeräts ein.
2. Stecken Sie das andere Ende des Kabels in die Netzsteckdose ein.
3. Legen Sie den Akku in das Ladegerät ein. Platzieren Sie den Akku so, dass er oben bündig mit dem Ladegerät abschließt.

   — Die grüne Lampe beginnt zu blinken. Dies bedeutet, dass das Ladegerät den Akku auflädt.

4. Die Akkuanzeige zeigt den Ladezustand als Prozentwert (%) an. Die Standard-Schnellaufladung dauert 60 Minuten.

   — Wenn der Akku 25 % aufgeladen ist, leuchtet eine Lampe grün.

Akku	CTC131/ CTCA131/ CTCEU131/ CTCJ131 Ladegerät	CTC123/ CTCA123/ CTCEU123/ CTCJ123 Ladegerät
CTB185	~ 90 min	~ 70 min
CTB8187	~ 90 min	~ 70 min

5. Nach Abschluss der Schnellladung leuchten alle vier (4) Lampen am Akku grün, um anzuzeigen, dass der Akku voll aufgeladen ist; am Ladegerät leuchtet eine grüne Lampe.
6. Falls die LED auf der rechten Seite gelb blinkt, ist der Akku entweder zu heiß oder zu kalt. Zu heiße oder zu kalte Akkus können nicht im Schnellverfahren aufgeladen werden. Wenn die Akkutemperatur zwischen 0 °C und 45 °C liegt, schaltet das Ladegerät in den Schnellademodus.
7. Blinkt die LED auf der rechten Seite rot, ist der Akku defekt und es erfolgt keine Aufladung.

8. Wenn die Schnellladung abgeschlossen ist, erkennt das Ladegerät die Spannung im Akku und schaltet sofort ab, um ein Überladen zu verhindern. Alle vier Lampen an der Akkuanzeige leuchten; am Ladegerät leuchtet eine grüne Lampe.
9. Das Ladegerät verfügt über einen USB-Anschluss, an dem der Ausgangsstrom 0,5 A und die Ausgangsspannung 5 V- betragen. Kein Gerät anschließen, das mehr als 0,5 A erfordert.

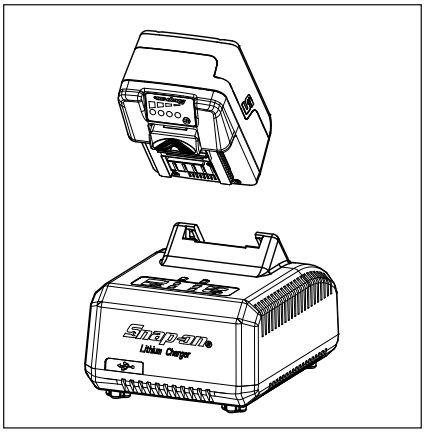

Abbildung 5: Einlegen des Akkus

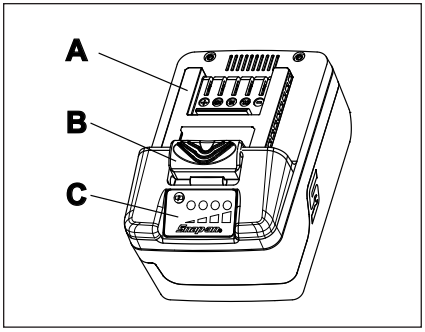

Abbildung 6: Akku

A – Anschlusskontakt
B – Verriegelungsknopf
C – Akkuanzeige

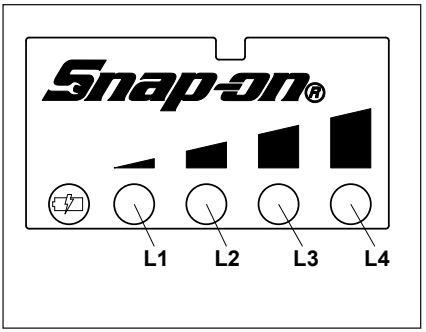

Abbildung 7: Akkuanzeige

L1 – Dauerleuchten 25 % aufgeladen
L2 – Dauerleuchten 50 % aufgeladen
L3 – Dauerleuchten 75 % aufgeladen
L4 – Dauerleuchten 100 % aufgeladen

Akku

Akkuanzeige

Drücken Sie die Taste der Akkuanzeige. Die Anzeige leuchtet auf und zeigt die verbleibende Ladung des Akkus an. Die Lampen bleiben 5 Sekunden lang erleuchtet.

Hinweis: Wenn die Akkuanzeige L1 blinkt, muss der Akku aufgeladen werden.

Ladezykluszähler

Drücken Sie zehn (10) Sekunden lang die Taste der Akkuanzeige, um den Ladezykluszähler abzulesen.

Die Anzahl der Ladezyklen lässt sich anhand der Blinkzahlen ermitteln.

Beispiel 1:
L1 – blinkt ein (1) Mal
L2 – blinkt drei (3) Mal
L3 – blinkt vier (4) Mal
L4 – blinkt fünf (5) Mal

Dies bedeutet, dass der Akku 1.345 Mal aufgeladen wurde.

Beispiel 2:
L1 – kein Blinken
L2 – blinkt sechs (6) Mal
L3 – blinkt sieben (7) Mal
L4 – blinkt acht (8) Mal

Dies bedeutet, dass der Akku 678 Mal aufgeladen wurde.

Akku-Schutzeinrichtungen

Zur Maximierung der Leistung und Lebensdauer des Akkus überwacht die Schutzschaltung des Lithium-Ionen-Akkus dessen Spannung, Abgabestromstärke und Temperatur. Fällt die Akkuspannung unter den nutzbaren Bereich, wird der Akku abgeschaltet, und die erste LED blinkt zehn (10) Sekunden lang. Der Akku muss aufgeladen werden. Wenn der Abgabeleistungsgrenzwert des Akkus aufgrund von übermäßiger Last überschritten wird, schaltet die Schutzschaltung das Werkzeug ab und die Beleuchtungs-LED bleibt an, bis der Auslöser losgelassen wird. Das Werkzeug kann sofort wieder in Betrieb genommen werden.

Betrieb bei kaltem Wetter

Der Lithium-Ionen-Akku kann bei tiefen Temperaturen bis zu -20 °C verwendet werden. Wenn der Akku sehr kalt ist, lassen Sie das Werkzeug ohne Last laufen, um den Akku aufzuwärmen. Anschließend können Sie das Werkzeug normal verwenden.

Betrieb bei heißem Wetter

Erreicht die Temperatur des Lithium-Ionen-Akkus 70 °C, schaltet die Schutzschaltung den Akku ab, und alle vier LEDs blinken vier (4) Minuten lang. Sobald der Akku auf unter 65 °C abgekühlt ist, nimmt er den normalen Betrieb wieder auf.

Aufbewahrung

Setzen Sie den Akku weder Regen noch Wasser aus; dies könnte den Akku beschädigen.

Laden Sie den Akku vor der Einlagerung vollständig auf. Für optimale Lebensdauer lagern Sie alle Lithium-Ionen-Akkus bei Raumtemperatur von Feuchtigkeit entfernt. Akkus können durch lange Aufbewahrung bei hohen Temperaturen (über 49 °C) ihre Kapazität dauerhaft verlieren.

Pflege

Wartung

Die Durchführung von Servicearbeiten an Werkzeugen erfordert äußerste Aufmerksamkeit und Fachwissen. Daher sollten Servicearbeiten nur von einem qualifizierten Servicetechniker durchgeführt werden.

- Untersuchen Sie das Werkzeug vor dem Gebrauch stets auf beschädigte Teile.
- Beschädigte Teile müssen vor dem Gebrauch des Werkzeugs ersetzt oder repariert werden. Prüfen Sie die Ausrichtung beweglicher Teile. Das Verklemmen beweglicher oder beschädigter Teile kann den Betrieb beeinträchtigen.
- Lassen Sie beschädigte Teile ordnungsgemäß von einem autorisierten Service-Center ersetzen oder reparieren.
- Verwenden Sie das Werkzeug nicht, wenn es durch den Schalter nicht ein- und ausgeschaltet werden kann.
- Halten Sie Werkzeuge ordnungsgemäß instand. Halten Sie Werkzeuge trocken, sauber und frei von Öl und Fett für bessere und sicherere Leistung.
- Den Standort des nächstgelegenen ***Snap-on***-Reparatur-Centers erfahren Sie telefonisch vom ***Snap-on*** Kundendienst unter 1-877-762-7664.

  (Nur Nordamerika)
  Northern Repair Center
  3011 E Route 176
  Crystal Lake IL 60014

  (Außerhalb Nordamerikas)
  Siehe Adresse in der Konformitätserklärung
- Beim Auf- oder Entladen eines Lithium-Ionen-Akkus über einen kurzen Zeitraum steigt die interne Temperatur des Akkus stark an. Das ist normal.
- Unter optimalen Arbeitsbedingungen beträgt die Lebenszeit des Lithium-Ionen-Akkus ca. 1000 Lade-/Entladezyklen. Eine unsachgemäße Pflege und Wartung verkürzt die Akkulebenszeit und die Dauer der Aufrechterhaltung der Ladung.
- Verwenden Sie den Akku nur mit ***Snap-on***-Ladegeräten, die für Akkus der Serie CTB vorgesehen sind.
- Ein Kurzschließen des Akkus ist zu vermeiden. Durch den hohen Entladestrom könnte der Akku bleibenden Schaden erleiden.

⚠ACHTUNG

- **Vor dem Auseinanderbau ist das Ladegerät von der Steckdose zu trennen.**
- **Vor dem Auseinanderbau ist der Akku vom Werkzeug abzunehmen. Das Kurzschließen des Akkus kann einen Brand verursachen oder zu Verletzungen führen.**
- **Verwenden Sie entsprechende Sicherheitsvorrichtungen. Tragen Sie immer einen Augenschutz.**

Snap-on

CGG8850
Pistola d'ingrassaggio senza fili

IT

Avvisi cautelari

La ***Snap-on*** Tools Company offre avvisi cautelari per situazioni che possono ragionevolmente verificarsi durante l'utilizzo, la manutenzione o le riparazioni degli utensili a batteria. Spetta agli operatori e ai tecnici che si occupano della manutenzione tenersi al corrente delle procedure, degli utensili e dei materiali utilizzati, nonché verificare che le procedure, gli utensili e i materiali non compromettano la propria sicurezza, quella delle altre persone presenti nell'area di lavoro o la funzionalità dell'utensile stesso.

Avvertenze cautelari generali sull'utilizzo di elettroutensili

⚠AVVERTENZE

Leggere tutte le avvertenze di sicurezza e le istruzioni. La mancata osservanza delle avvertenze e delle istruzioni può causare scosse elettriche, incendi e/o gravi infortuni.

CONSERVARE TUTTE LE AVVERTENZE E LE ISTRUZIONI IN UN LUOGO DI FACILE ACCESSO

Il termine "elettroutensile" contenuto nelle avvertenze si riferisce agli utensili alimentati via filo da una presa elettrica e a quelli senza filo alimentati a batteria.

Sicurezza dell'area di lavoro

- **Tenere l'area di lavoro pulita e bene illuminata.** *Zone buie e in disordine accrescono la probabilità di incidenti.*
- **Non utilizzare elettroutensili in atmosfere esplosive come, ad esempio, in presenza di liquidi, gas o polveri infiammabili.** *Gli elettroutensili provocano scintille che in alcuni casi potrebbero incendiare polvere o fumi.*
- **Tenere lontano gli estranei e soprattutto i bambini mentre si utilizzano gli elettroutensili.** *Se ci si distrae, si potrebbe perdere il controllo dell'utensile.*

Sicurezza elettrica

- **Le spine degli elettroutensili devono essere compatibili con le prese di corrente. Non modificare mai le spine originali. Non utilizzare adattatori quando si usano elettroutensili con messa a terra.** *L'impiego di spine non modificate e delle corrispondenti prese di corrente riduce il rischio di scosse elettriche.*
- **Evitare il contatto tra il corpo e superfici dotate di messa a terra come ad esempio tubi, termosifoni, cucine e frigoriferi.** *Il rischio di scossa elettrica aumenta se il corpo dell'operatore si trova a contatto con la messa a terra.*
- **Non esporre gli elettroutensili alla pioggia o all'umidità.** *L'eventuale penetrazione di acqua all'interno di un elettroutensile aumenta il rischio di scosse elettriche.*
- **Non usare il cavo elettrico in modo inappropriato. Non utilizzare mai il cavo elettrico per il trasporto dell'utensile o per staccare lo strumento dalla presa. Tenere il cavo elettrico lontano da fonti di calore, olio, spigoli o parti in movimento.** *Cavi danneggiati o aggrovigliati aumentano il rischio di scosse elettriche.*
- **Quando l'elettroutensile viene utilizzato in ambienti esterni, si consiglia di usare una prolunga adatta a quello scopo.** *L'impiego di un cavo elettrico appropriato negli ambienti esterni riduce il rischio di scosse elettriche.*
- **Qualora fosse inevitabile l'uso di un elettroutensile in un luogo umido, usare un interruttore differenziale sul circuito di alimentazione.** *L'uso di un interruttore differenziale riduce il pericolo di scosse elettriche.*

Sicurezza personale

- **Rimanere sempre attenti e concentrati e agire in modo sensato e prudente ogni volta che si utilizzano degli elettroutensili. Non usare un elettroutensile quando si è stanchi o sotto l'influenza di sostanze stupefacenti, bevande alcoliche o farmaci.** *Quando si usano elettroutensili, anche un solo attimo di distrazione potrebbe causare gravi infortuni.*
- **Usare indumenti di protezione personale. Indossare sempre occhiali di protezione.** *Indumenti di protezione personale come maschere antipolvere, scarpe di sicurezza antiscivolo, elmetti rigidi o cuffie fonoassorbenti utilizzati in condizioni appropriate riducono il rischio di infortuni.*

- **Evitare azionamenti accidentali. Accertarsi che l'interruttore sia su "OFF" (SPENTO) prima di collegare l'elettroutensile all'alimentazione e/o alla batteria, impugnarlo o trasportarlo.** *Trasportando l'elettroutensile con il dito sull'interruttore di accensione o collegando la spina con l'interruttore su "ON" (ACCESO) si innalza il rischio d'infortunio.*
- **Rimuovere eventuali chiavi di regolazione o di altro tipo prima di avviare l'elettroutensile.** *Un qualsiasi utensile rimasto attaccato ad una parte in movimento dell'elettroutensile potrebbe provocare infortuni.*
- **Non sporgersi. Tenere sempre una giusta posizione e di equilibrio.** *In questo modo è possibile avere un controllo migliore dell'utensile in caso di contraccolpi improvvisi.*
- **Indossare indumenti appropriati. Non indossare gioielli o indumenti troppo larghi. Tenere i capelli, gli indumenti e i guanti lontano dalle parti in movimento.** *Indumenti larghi, gioielli e capelli lunghi possono impigliarsi nelle parti in movimento.*
- **Qualora vengano forniti dispositivi per l'aspirazione di polveri e rifiuti, assicurarsi di usarli in maniera corretta.** *L'uso di un contenitore per la raccolta della polvere può ridurre i rischi connessi.*

Uso e manutenzione dell'elettroutensile

- **Non forzare mai l'elettroutensile. Usare l'elettroutensile adatto per il lavoro da eseguire.** *L'elettroutensile funzionerà meglio e sarà più sicuro se impiegato alla velocità per cui è stato progettato.*
- **Non utilizzare l'elettroutensile se non può essere acceso e spento mediante l'interruttore.** *Tutti gli elettroutensili non controllabili con l'interruttore di accensione sono pericolosi e vanno, quindi, riparati.*
- **Staccare la spina dalla presa e/o la batteria dall'elettroutensile prima di eseguire regolazioni, cambi di accessori o prima di conservarli a fine lavoro.** *Queste misure di sicurezza preventive riducono il rischio di un'imprevista accensione dell'elettroutensile.*
- **Riporre gli elettroutensili inutilizzati fuori della portata dei bambini e non permetterne l'uso a chi non ha familiarità con elettroutensili o non conosce le istruzioni per il funzionamento dell'elettroutensile.** *Gli elettroutensili sono pericolosi se usati da persone inesperte.*
- **Eseguire la manutenzione degli elettroutensili. Verificare che non vi siano allineamenti non corretti o inceppamenti delle parti in movimento, guasti o rotture di parti e qualsiasi altra condizione che potrebbe compromettere l'uso dell'elettroutensile. Nel caso in cui l'elettroutensile fosse danneggiato, ripararlo prima di utilizzarlo di nuovo.** *Molto spesso, gli incidenti sono causati da elettroutensili non sottoposti a una regolare manutenzione.*
- **Mantenere ben puliti e affilati gli utensili da taglio.** *Gli utensili da taglio sottoposti a regolare manutenzione e con lame sempre affilate sono meno soggetti a impigliarsi nei materiali e più facili da controllare.*
- **Usare l'elettroutensile, gli accessori, le punte, ecc. secondo queste istruzioni, tenendo presenti le condizioni di lavoro e il lavoro da eseguire.** *L'impiego dell'elettroutensile per operazioni diverse da quelle previste potrebbe dare luogo a situazioni pericolose.*

Uso e manutenzione degli utensili a batteria

- **Per la ricarica, utilizzare solo il caricabatteria specificato dal produttore.** *Un caricabatteria adatto a un certo tipo di batteria potrebbe creare rischi di incendio se usato con batterie diverse.*
- **Utilizzare gli elettroutensili esclusivamente con le batterie specificate.** *L'impiego di batterie diverse potrebbe provocare il rischio di infortuni o di incendi.*
- **Se non utilizzata, la batteria va tenuta lontano da oggetti metallici come graffette fermacarte, monete, chiavi, chiodi, viti o altri piccoli oggetti di metallo che potrebbero causare un contatto tra i terminali.** *Un corto circuito tra i terminali della batteria potrebbe provocare ustioni o un incendio.*
- **In condizioni di utilizzo inappropriato, la batteria potrebbe emettere del liquido; attenzione a non toccarlo. In caso di contatto accidentale, sciacquare subito con acqua. Consultare immediatamente il medico, se il liquido viene a contatto con gli occhi.** *Il liquido emesso dalla batteria potrebbe causare irritazioni e ustioni.*

Assistenza

- **Fare eseguire gli interventi di assistenza sull'elettroutensile soltanto da personale qualificato, utilizzando esclusivamente ricambi originali.** *In tal modo si garantirà la sicurezza dell'utensile.*

Messaggi cautelari per la pistola d'ingrassaggio senza fili

⚠AVVERTENZE

La pistola d'ingrassaggio Snap-on può generare fino a 7500 psi (517 bar) in fase di stallo. Usare solamente tubi flessibili di pompaggio tipo 1218, 1224, 1230 o 1236 della ***Snap-on***. Gli infortuni causati dal pompaggio di grasso sono molto gravi. Impugnare il tubo solamente dalla parte flessibile con la molla a spirale. Evitare azionamenti accidentali. Assicurarsi che l'interruttore non sia schiacciato quando si inserisce la batteria. Sostituire il tubo ai primi segni di usura, pieghe o danni alla guaina esterna. Non piegare il tubo in modo da attorcigliarlo.

La pistola usa lubrificanti che possono essere infiammabili e tossici se ingeriti. Non usare la pistola in prossimità di fiamme non protette o altre fonti di combustione.

Il grasso viene spesso contrassegnato per uso ad alte temperature perché deve mantenere le proprietà lubrificanti in zone surriscaldate, ma i lubrificanti rimangono comunque infiammabili quando raggiungono temperature eccessive. Si prega di leggere tutte le avvertenze sui lubrificanti prima di usare questa pistola. Non usare grassi infiammabili con questa pistola d'ingrassaggio.

⚠AVVERTENZE

Non usare tubi non approvati da ***Snap-on***. Pressure eccessive possono causare la deformazione dell'ugello o lo scoppio del tubo flessibile.

Sostituire il tubo ai primi segni di usura, pieghe o danni alla guaina esterna.

Per evitare il rischio di infortuni anche mortali, seguire le istruzioni e le avvertenze del tubo flessibile.

⚠AVVERTENZE

La pistola d'ingrassaggio può sviluppare una pressione fino a 7500 psi (517 bar). Indossare occhiali di protezione e guanti durante l'uso. Tenere le mani lontano dalla porzione di gomma esposta del tubo.

Altri rischi

Possono esservi altri rischi legati all'uso dell'utensile che non sono indicati nelle avvertenze di sicurezza qui incluse. Questi rischi possono derivare all'uso improprio, uso prolungato ecc.

Nonostante l'applicazione delle norme di sicurezza e antinfortunistiche pertinenti e l'implementazione dei dispositivi di sicurezza, è impossibile evitare rischi residui. Fra cui:

- **Infortuni quando si toccano parti che girano o sono in movimento.**
- **Infortuni quando si sostituiscono parti, lame o accessori.**
- **Infortuni causati dall'uso prolungato di un utensile. Quando si usa un utensile per un periodo prolungato, occorre fare pause regolari.**
- **Compromissione dell'udito.**
- **Danni alla salute quando si inala polvere generata dall'uso dell'utensile (ad esempio: durante la lavorazione del legno, specialmente quercia, faggio e pannelli MDF).**



L'impiego non corretto di un utensile a motore e dei relativi accessori può provocarne la rottura.

- **Leggere attentamente le istruzioni prima di mettere in funzione un qualsiasi utensile a motore.**
- **Se l'utensile viene passato da una persona a un'altra, ad un neofita o a un utilizzatore inesperto, accertarsi che queste istruzioni vengano incluse.**
- **Non staccare le etichette. Sostituire tutte le etichette danneggiate.**

Gli utensili rotti o danneggiati possono causare infortuni.



Rischio di contaminazione da polvere dannosa.

- **Indossare una maschera o un respiratore di tipo omologato quando si utilizzano utensili a motore che generano polvere.**
- **Alcune polveri create durante e in connessione con l'utilizzo di elettroutensili potrebbero contenere sostanze chimiche pericolose in grado di provocare tumori, difetti congeniti o altre malattie al sistema riproduttivo.**

L'inalazione di polvere dannosa può causare lesioni.



Gli utensili a motore possono sprigionare schegge o particelle vaganti durante l'impiego.

È necessario che l'operatore e le persone circostanti indossino appositi occhiali di sicurezza.

Particelle vaganti o schegge possono causare lesioni agli occhi.



Gli utensili a motore sono fonte di rumore.

È necessario che l'operatore e le persone circostanti indossino cuffi e fonoassorbenti.

L'esposizione a livelli di rumorosità elevata per periodi prolungati può compromettere l'udito.



Gli utensili a motore tendono a vibrare.

- **Evitare l'esposizione prolungata alle vibrazioni o ai movimenti ripetitivi e non mantenere a lungo posizioni scomode.**
- **Interrompere l'uso dell'utensile se si avvertono disturbi, dolori o formicolii. Consultare un medico prima di riprendere l'uso dell'utensile.** *L'esposizione prolungata alle vibrazioni, a movimenti ripetitivi e posizioni scomode può causare lesioni.*

Durante l'utilizzo, l'utensile può cambiare improvvisamente movimento o posizione.

- **Attenzione a movimenti improvvisi durante l'avviamento e l'utilizzo dell'utensile.**
- **Mantenere una presa sicura.**
- **Prevedere la forza di reazione. Modificare la propria posizione e tenere saldamente l'utensile.**
- **Osservare la posizione del meccanismo di inversione di rotazione prima di utilizzare l'utensile e conoscerne la direzione di rotazione quando si preme il grilletto.** *Cambiamenti improvvisi di movimento o di posizione possono causare infortuni.*



Parti del corpo o indumenti possono impigliarsi nell'utensile.

- **Tenere le parti del corpo lontane dai componenti rotanti.**
- **Indossare cuffie che contengano i capelli lunghi.**
- **Tenere l'impugnatura asciutta, pulita e priva di olio e grasso.**
- **Non bloccare o fissare con nastro adesivo l'interruttore nella posizione ON (ACCESO).**
- **Rimuovere la batteria prima di cambiare gli accessori.**

Esiste il rischio di infortuni se si rimane impigliati nell'utensile.

AVVERTENZE

- **Non utilizzare l'utensile se vibra eccessivamente, se produce rumore insolito, se ha parti allentate oppure mostra un qualsiasi altro segno di usura.**
- **Se l'utensile si guasta, interrompere l'utilizzo e predisporre immediatamente la manutenzione e le riparazioni.**
- **Non lubrificare gli utensili con liquidi infiammabili o volatili come cherosene, benzina, diesel o carburante per aerei.**
- **Usare morsetti o altri sistemi pratici per fissare il pezzo in lavorazione su una piattaforma stabile.** *Si corre il rischio che il pezzo in lavorazione sfugga al controllo se si prova a reggerlo con le mani o appoggiandolo al corpo.*

Avvisi cautelari sulla batteria

AVVERTENZE



Rischio di esplosione o incendio.

- **Non conservare l'utensile e la batteria in luoghi in cui la temperatura può raggiungere o superare i 49°C.**
- **I caricabatteria CTC131/CTCA131/CTCEU131/CTCJ131 non caricano le batterie a temperature inferiori a 0°C o superiori a 45°C.**
- **Non incenerire la batteria, anche se gravemente danneggiata o completamente scarica. A contatto con il fuoco, la batteria potrebbe esplodere.**
- **Dopo avere estratto la batteria, coprire i terminali con nastro adesivo per impieghi gravosi.**
- **Non tentare di distruggere o smontare la batteria né di rimuovere i suoi componenti.**
- **Non ricaricare la batteria usando un gruppo elettrogeno o un alimentatore a corrente continua.**
- **Ricaricare la batteria in un'area ben ventilata.**

Fiamme o esplosioni possono provocare infortuni.



Rischio di scosse elettriche.

- **Non smontare la batteria.**
- **Non provocare cortocircuiti alla batteria.**
- **Caricare la batteria solo con il caricabatteria *Snap-on* indicato per quel tipo di batteria.**
- **Staccare la batteria se non viene utilizzata, prima di effettuare la manutenzione e quando vengono sostituiti gli accessori.**
- **Non ricaricare la batteria usando un gruppo elettrogeno o un alimentatore a corrente continua.**

Scosse elettriche o incendi possono causare infortuni.



Rischio di ustioni.

- **In condizioni di uso o temperature estreme, la batteria può perdere liquido.**
- **In condizioni di utilizzo inappropriato, la batteria potrebbe emettere del liquido; attenzione a non toccarlo. In caso di contatto accidentale, sciacquare subito con acqua. Consultare immediatamente il medico, se il liquido viene a contatto con gli occhi.** *Il liquido emesso dalla batteria potrebbe causare irritazioni e ustioni.*
- **Prima di inserire la batteria, verificare che l'interruttore si trovi su OFF (SPENTO).** *L'inserimento della batteria in elettroutensili con l'interruttore posizionato su ON (ACCESO) aumenta il rischio di incidenti.*
- **Non mettere in tasca la batteria inutilizzata.** *Perdite dalla batteria o scintille potrebbero causare ustioni o anche un incendio.*



Rischio di cortocircuito e incendio.

- **Non provocare cortocircuiti alle batterie.**
- **Non toccare i terminali con nessun tipo di materiale conduttore.**
- **Evitare di riporre la batteria insieme a materiali conduttori come chiodi, viti, monete e altri oggetti di metallo.**
- **Non trasportare il caricabatteria in grembiuli o tasche che contengono oggetti conduttori.** *Il cortocircuito può provocare un incendio o gravi ustioni.*

Norme cautelari per lo smaltimento delle batterie esaurite



Il sigillo ***RBRC***™ sulla batteria al nichel-cadmio alloggiata in questo prodotto indica che ***Snap-on*** il prodotto fa parte di un programma industriale per la raccolta e il riciclaggio delle batterie esaurite.

La partecipazione di ***Snap-on*** a questo programma fa parte del suo continuo impegno nella protezione dell'ambiente e nel programma di conservazione delle risorse naturali.

⚠AVVERTENZE



Rischio di esplosione o incendio.
Non gettare le batterie usate! Nella maggior parte dei casi, eliminare le batterie agli ioni di litio esaurite gettandole in contenitori di rifiuti o in discariche pubbliche è REATO. Per riciclare la batteria, restituirla a un centro di riparazioni ***Snap-on*** autorizzato. *Fiamme o esplosioni possono provocare infortuni.*



Rischio di incendio.
- **Non tentare di smontare la batteria o di rimuovere eventuali sporgenze dai terminali.**
- **Al fine di evitare cortocircuiti, prima del riciclaggio proteggere i terminali esposti con nastro isolante per impieghi gravosi.** *Gli incendi possono provocare infortuni.*

Avvisi cautelari per il caricabatteria

⚠AVVERTENZE



Rischio di cortocircuito o incendio.
- **Non inserire la batteria nel caricabatteria se si notano incrinature o danni all'involucro.** *Scosse elettriche e incendi possono provocare infortuni.*
- **Per ridurre il pericolo di scossa elettrica, questo cavo (nella versione per gli USA) è munito di spina polarizzata (una lamella è più larga dell'altra). Vale a dire che la spina può essere inserita in una presa polarizzata in una sola direzione. Se la spina non si inserisce a fondo nella presa, provare a girarla; se ancora non si inserisce, rivolgersi a un elettricista qualificato per installare la presa adatta. Non cambiare in alcun modo la spina.**
- **Usare i caricabatteria CTC131/CTCA131/CTCEU131/ CTCJ131 solo con le batterie ricaricabili; CTB185/ CTB8187 altri tipi di batterie potrebbero esplodere, causando lesioni e danni.**
- **In condizioni di utilizzo inappropriato, la batteria potrebbe emettere del liquido; attenzione a non toccarlo. In caso di contatto accidentale, sciacquare subito con acqua. Consultare immediatamente il medico, se il liquido viene a contatto con gli occhi.** *Il liquido emesso dalla batteria potrebbe causare irritazioni e ustioni.*
- **Non provare mai a collegare due caricabatteria insieme.**
- **Non esporre il caricabatteria a pioggia o neve.**
- **Al momento di staccare il caricabatteria, tirare il cavo elettrico dalla spina per estrarlo dalla presa.**
- **Attenzione a non calpestare il cavo elettrico, a non inciamparvi, a non danneggiarlo o a non tirarlo eccessivamente.**



Rischio di esplosione.
È necessario che l'operatore e le persone circostanti indossino occhiali di protezione.
L'esplosione potrebbe provocare lesioni agli occhi.



L'impiego non corretto di un utensile a motore e dei relativi accessori può provocarne la rottura. **Prima di utilizzare il caricabatteria, leggere attentamente le istruzioni per l'uso e le avvertenze che si trovano sul caricabatteria, la batteria e il prodotto che utilizza la batteria stessa.**
Gli utensili rotti o danneggiati possono causare infortuni.



Rischio di cortocircuito o incendio.

ISTRUZIONI CAUTELARI IMPORTANTI

PERICOLO—PER RIDURRE IL RISCHIO DI INCENDIO O DI SCOSSE ELETTRICHE, SEGUIRE ATTENTAMENTE QUESTE ISTRUZIONI.

1. Questo manuale contiene importanti istruzioni sulla sicurezza e sul funzionamento del caricabatteria ***Snap-on*** CTC131/CTCA131/CTCEU131/CTCJ131.
2. Prima di usare il caricabatteria, leggere attentamente tutte le istruzioni e le avvertenze che si trovano sulla batteria, sul caricabatteria e sul prodotto che utilizza la batteria stessa.
3. **ATTENZIONE**—Per ridurre il rischio di infortuni, caricare solo le batterie di tipo ricaricabile tipo CTB185/CTB8187.La ricarica di altri tipi di batterie può causare scoppi, che a loro volta possono provocare infortuni e danni.
4. Non esporre il caricabatteria a pioggia, umidità o neve.
5. L'uso di accessori non raccomandati o non venduti dal produttore del caricabatteria può costituire pericolo di incendio, scossa elettrica o lesioni personali.
6. Per ridurre il rischio di danni al cavo, tirare dalla spina anziché dal cavo stesso quando si scollega il caricabatteria dalla presa di corrente.
7. Accertarsi che il cavo sia posizionato in modo da non essere calpestato, da non inciamparvi e da non essere altrimenti soggetto a danni o sollecitazioni.
8. Non usare il caricabatteria se il cavo è danneggiato; sostituirlo subito.
   — Il cavo di ricambio del caricabatteria CTC131/CTCA131/CTCEU131/CTCJ131 va sostituito con un cavo ***Snap-on*** identico
9. Non usare il caricabatteria se ha subito un urto violento, se è caduto o se è stato altrimenti danneggiato. Rivolgersi a un tecnico qualificato addetto alla manutenzione.
10. Non smontare il caricabatteria. Se occorre assistenza o manutenzione rivolgersi a un tecnico qualificato. Un montaggio non corretto può provocare scossa elettrica o incendio.
11. Per ridurre il pericolo di scossa elettrica, staccare il caricabatteria dall'alimentazione prima di eseguire qualsiasi operazione di manutenzione o pulizia. Disattivare i comandi non basta a prevenire questo pericolo.
12. Quest'utensile può essere utilizzato da bambini di età superiore a 16 anni e da persone inesperte o con capacità fisiche, psichiche o sensoriali ridotte a condizione che rimangano sotto diretta supervisione o che siano state date loro specifiche istruzioni sull'uso e le precauzioni da adottare per prevenire eventuali rischi.
13. Quest'utensile non è un giocattolo per bambini. Non far eseguire interventi di pulizia e manutenzione a bambini senza diretta supervisione.
14. Non tentare di ricaricare le batterie non ricaricabili.
15. Non provare mai a collegare due caricabatteria insieme.
16. Far riparare il caricabatteria da personale qualificato, utilizzando esclusivamente ricambi originali. In tal modo si garantirà la sicurezza del caricabatteria.
17. Per individuare il centro di riparazioni ***Snap-on*** più vicino, contattare il servizio assistenza clienti ***Snap-on*** al numero 1-877-762-7664 (gratuito negli USA).
18. Per ridurre il rischio di un'esplosione della batteria, seguire queste istruzioni e quelle riportate sulla batteria stessa.
19. Non fumare mai né permettere che presso la batteria o il motore vi siano scintille o fiamme libere.
20. Non caricare mai una batteria congelata.
21. Non fare funzionare il caricabatteria in un'area chiusa o dove la ventilazione sia limitata.
22. Evitare l'uso di prolunghe, se non è assolutamente necessario. Se è necessario utilizzare una prolunga, verificare che:
    — Il numero, le dimensioni e la forma dei contatti sulla spina della prolunga corrispondano a quelli sulla spina del caricabatteria;
    — La prolunga sia collegata correttamente e sia in buone condizioni elettriche;
    — Il filo elettrico sia di diametro sufficiente per le specifiche di amperaggio CA elencate di seguito:

Caricabatteria da 100-120 volt Lunghezza del cavo (piedi)	**Diametro del filo (AWG)**
25 50 100	18 18 18
Caricabatteria da 220-240 volt Lunghezza del cavo (metri)	**Diametro del filo (mm)**
50 75	0,75 1,0

Lunghezza consigliata della prolunga

CONSERVARE QUESTE ISTRUZIONI

Descrizione funzionale

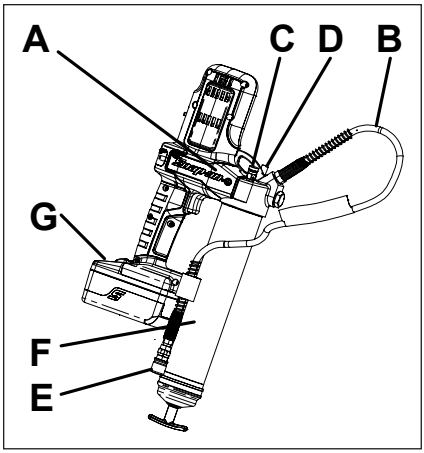

Figura 1: Pistola d'ingrassaggio senza fili

- *A – Gruppo pompa*
- *B – Tubo da 30 pollici (76 cm) tipo 1230*
- *C – Valvola sfiato*
- *D – Valvola serbatoio*
- *E – Attacco*
- *F – Tubo grasso*
- *G – Batteria*

Dati tecnici

Dati tecnici della pistola d'ingrassaggio

Tensione di esercizio 18V

Pressione Massima.....
Bassa uscita.....7500 psi (517bar)
Alta uscita .....3000 psi (206bar)

Capienza serbatoio grasso .....411g (14,5 oz)
Capienza serbatoio grasso (CGGA8850).....
.....454g (16,0 oz)
Temperatura di esercizio Gamma .....
..... 0°-122 °F (da –18 a +50 °C)

Corrente di esercizio..... 4,0A
Corrente nominale 5,0A

Lubrificante (Grasso) .....Fino a NLGI #2
Uscita grasso .....
Bassa uscita.....108 g/min (3,8 oz/min)
Alta uscita .....241 g/min (8,5 oz/min)

Peso con batteria
(Ioni di litio) ..... 0,6 kg

Rumore* (Collaudato secondo la norma EN 60745)
Livello pressione sonora (A).....72,5 dB
Incertezza, K .....3,0 dB
Livello potenza sonora (A).....83,5 dB
Incertezza, K .....3,0 dB

Vibrazioni* (Collaudato secondo la norma EN 60745)
Livello di vibrazioni .....1,4 m/s^2
Incertezza, K .....1,5 m/s^2

**Il livello di vibrazioni generate indicato in questo foglio illustrativo è stato misurato secondo gli standard indicati nella direttiva CEI-EN 60745 e può essere usato per fare un raffronto tra gli utensili. È possibile utilizzarlo per una valutazione preliminare dei livelli di esposizione.*

Il livello di vibrazioni generate indicato è applicabile agli utilizzi principali dell'utensile. In caso di un utilizzo diverso, con accessori differenti o usurati, il livello di vibrazioni generate potrebbe differire, con un possibile aumento significativo del livello di esposizione nell'arco del turno lavorativo.

Nella stima del livello di esposizione alle vibrazioni occorre anche considerare i periodi di spegnimento o di funzionamento a vuoto dell'utensile. Questo potrebbe comportare una riduzione significativa del livello di esposizione nell'arco del turno lavorativo.

Implementare ulteriori misure di sicurezza per proteggere l'operatore dagli effetti delle vibrazioni, tipo: mantenere in buone condizioni l'utensile e i suoi accessori, tenere le mani calde, organizzare turni di lavoro.

La Snap-on declina ogni responsabilità derivante dalle conseguenze dell'utilizzo dei valori dichiarati, anziché di quelli reali di esposizione rilevati direttamente sul cantiere durante la valutazione dei rischi in materia antinfortunistica; situazione sulla quale la Snap-on non ha nessun controllo.

Simbologia

SIMBOLOGIA	
	CONSULTARE IL MANUALE O L'OPUSCOLO CON LE ISTRUZIONI
	INDOSSARE OCCHIALI DI PROTEZIONE
	INDOSSARE CUFFIE FONOASSORBENTI
	INDOSSARE DISPOSITIVI DI PROTEZIONE DELLE VIE RESPIRATORIE
	PERICOLO DI VIBRAZIONI
V	VOLT
⎓	CORRENTE CONTINUA
n_0 xxx/min	VELOCITÀ NOMINALE
CE	MARCHIO CE
	LABORATORI MET
	RICICLARE LA BATTERIA CORRETTAMENTE
	NON GETTARE TRA I RIFIUTI
	CONFORME AL TITOLO 20 DELLA CALIFORNIA

Caratteristiche tecniche della batteria ricaricabile

	CTB185	CTB8187
Tipo	Ioni di litio	Ioni di litio
Tensione	18 VCC (5 celle in coppia da 3,6 V)	18 VCC (5 celle in coppia da 3,6 V)
Peso	~0,68 kg	~0,68 kg
Tempo di ricarica	Fare riferimento alla sezione Ricarica della batteria	
Durata	1000 cicli (1 ciclo = 1 carica e 1 scarica)	
Capacità	5,0 Ah	5,0 Ah
Intervallo delle temperature di scarica	da -20°C a 60°C	

Dati tecnici del caricabatteria

	CTC131/CTCA131/ CTCEU131/CTCJ131
Alimentazione	100-240V, 50/60 Hz
Uscita	5,0 A
Uscita Porta USB di alimentazione	5,0VCC@0,5A
Peso	~0,95 kg
Intervallo delle temperature di carica (CTB185/CTB8187)	da 0°C a 45°C

Applicazione

Descrizione generale

La pistola d'ingrassaggio senza fili ***Snap-on*** è stata ideata esclusivamente per pompare e iniettare lubrificanti usando l'alimentazione di una batteria da 18 V. Non superare i valori nominali massimi indicati nelle specifiche tecniche.

Il movimento rotatorio del motore viene convertito in un movimento alternato del pistone, usando un meccanismo a forcella. Una pompa volumetrica ad azione singola munita di PCB (circuito stampato) aziona la pistola d'ingrassaggio.

PCB (circuito stampato)

Il motore è protetto dal PCB, che lo spegne se la pistola rimane in funzione continuamente alla pressione massima.

Una spia rossa sul retro dell'impugnatura lampeggia quando il motore si spegne.

Utilizzo

Cambio della modalità "L" o "H"

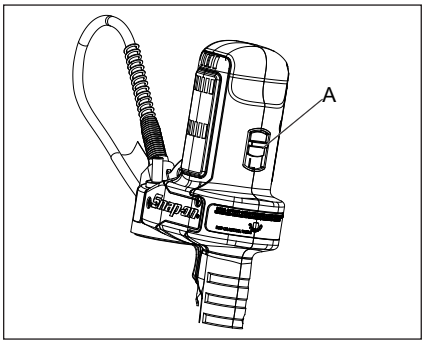

Figura 2:

A – Selettore scorrevole modalità

Per cambiare modalità

NOTA: per evitare di danneggiare gli ingranaggi nella trasmissione, il motore deve essere completamente fermo prima di spostare la leva sulla modalità "L" o "H" (bassa o alta).

"L" (bassa uscita/alta pressione)

"H" (alta uscita/bassa pressione)

1. Con il motore fermo, spingere la leva fino a vedere tutta la lettera "L" o "H" nella feritoia.
2. Se la leva non è spostata/innestata completamente, impugnare la leva e muovere avanti e indietro l'interruttore fino a innestare gli ingranaggi.
3. Si raccomanda l'alta uscita se si usa l'utensile per lubrificare cuscinetti grandi che non richiedono una pressione elevata, oltre 2000 psi (137 bar). In aggiunta, l'alta uscita è raccomandata se si usa l'utensile per riempire piccoli serbatoi di sistemi di lubrificazione automatici.
4. Si raccomanda la bassa uscita se si usa l'utensile in applicazioni edili, minerarie e per lubrificazione generale. La bassa uscita fornisce la pressione massima che l'utensile è in grado di produrre, fino a 7500 psi (517 bar).
5. È normale che le batterie si scarichino più rapidamente dopo centinaia di cicli di ricarica. A questo punto occorre sostituire la batteria.
6. Adescare la pistola d'ingrassaggio dopo ogni riempimento o sostituzione della cartuccia del grasso. Adescare la pistola prima di usarla per lubrificare punti d'ingrassaggio.
7. Per eseguire l'adescamento, azionare la pistola fino a quando il grasso non esce dal tubo. Usare la valvola di sfiato per espellere sacche d'aria.

Installazione della cartuccia di grasso

1. Tenendo il tubo del serbatoio, allentare la testa della pistola d'ingrassaggio di due giri.
2. Tirare l'impugnatura a T per estendere completamente l'asta dello stantuffo e farla incastrare nella fessura.
3. Svitare il tubo del serbatoio dalla testa della pistola d'ingrassaggio.
4. Rimuovere la cartuccia di grasso vuota (se presente) dal tubo del serbatoio.
5. Rimuovere il coperchio grande dalla parte superiore della nuova cartuccia di grasso.
6. Inserire la nuova cartuccia di grasso a partire dalla parte superiore nel tubo del serbatoio.
7. Rimuovere la linguetta dal fondo della nuova cartuccia di grasso.
8. Riavvitare il tubo del serbatoio sulla pistola d'ingrassaggio e serrare.
9. Tirare la leva dell'impugnatura in senso opposto al tubo del serbatoio.
10. Tirare indietro e liberare l'asta dello stantuffo dall'incastro.
11. Ruotare l'impugnatura a T di 90o e spingere nel tubo del serbatoio.
12. Allentare la testa della pistola d'ingrassaggio di due giri per espellere l'aria e stringerla nuovamente.

NOTA: le sacche d'aria nel lubrificante della cartuccia comprometteranno l'adescamento della pompa.

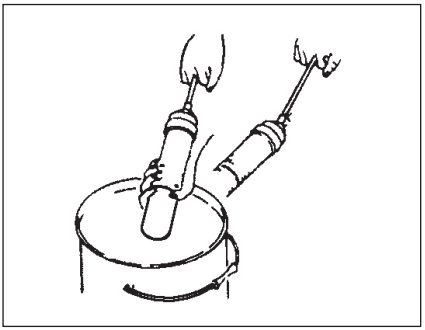

Figura 3:

Riempimento del serbatoio cilindrico della pistola d'ingrassaggio con grasso sfuso

1. Tenendo il tubo del serbatoio, allentare la testa della pistola di ingrassaggio di due giri.
2. Tirare l'impugnatura a T per estendere completamente l'asta dello stantuffo e farla incastrare nella fessura.
3. Svitare il tubo del serbatoio dalla testa della pistola d'ingrassaggio.
4. Rimuovere la cartuccia vuota (se presente) dal tubo del serbatoio.
5. Tirare indietro l'impugnatura a T e liberare l'asta dello stantuffo dall'incastro.
6. Riempire di lubrificante il serbatoio della pistola d'ingrassaggio dall'alto nella cavità lasciata libera dallo stantuffo.
7. Inserire l'estremità libera del tubo del serbatoio nel lubrificante.
8. Tirare indietro l'impugnatura a T spingendo nel frattempo il tubo del serbatoio più a fondo nel lubrificante per evitare che sacche d'aria siano attratte nel tubo del serbatoio.
9. Tirare l'impugnatura a T per estendere l'asta dello stantuffo (5) completamente e incastrarla nella fessura.
10. Avvitare la testa della pistola d'ingrassaggio nel tubo del serbatoio così riempito.
11. Tirare la leva dell'impugnatura in senso opposto al tubo del serbatoio.
12. Tirare indietro l'impugnatura a T e liberare l'asta dello stantuffo dall'incastro.
13. Ruotare l'impugnatura a T di 90o e spingere nel tubo del serbato.
14. Allentare la testa della pistola d'ingrassaggio di due giri per espellere l'aria e stringerla nuovamente.

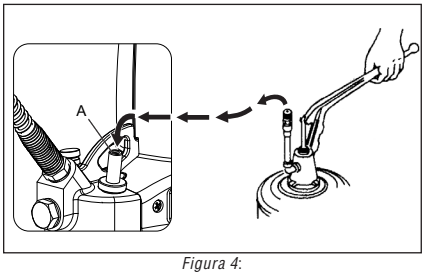

Figura 4:

A – Sede pompa di riempimento

Per riempire la pistola con una pompa di riempimento

1. Innestare l'asta sul relativo stantuffo ruotandone l'impugnatura.
2. Inserire la valvola di sfiato/del serbatoio della pistola nella sede della pompa di riempimento.
3. Azionare la pompa di riempimento per riempire il serbatoio. Quando la scanalatura dell'asta dello stantuffo è visibile, il gruppo del tubo di grasso è pieno. L'asta dello stantuffo sarà estesa di circa 20 cm (8 pollici). NON RIEMPIRE ECCESSIVAMENTE!
4. Disinnestare l'asta dallo stantuffo ruotando l'impugnatura dello stantuffo stesso. Spingere l'asta dello stantuffo nel gruppo del tubo di grasso.

   NOTA: eliminare sacche d'aria! Sacche d'aria all'ingresso del grasso impediranno di pompare il grasso. Svitare la valvola di sfiato/del serbatoio di due giri per eliminare piccole sacche d'aria. Se la sacca d'aria è grande e non esce grasso dall'attacco dopo aver tirato il grilletto per 15 secondi, passare alla procedura seguente.

Espellere le sacche d'aria

1. Ritrarre l'asta dal serbatoio con il tubo del grasso e innestarla sullo stantuffo ruotandone l'impugnatura.
2. Svitare il tappo della valvola di sfiato di 3 - 4 giri. Fare forza sull'impugnatura dello stantuffo fino a far fuoriuscire il grasso attraverso il piccolo foro nel lato della valvola di sfiato.
3. Serrare la valvola di sfiato.
4. Tirare il grilletto a intervalli brevi per azionare la pistola fino ad espellere tutta l'aria. Disinnestare l'asta dallo stantuffo ruotandone l'impugnatura. Spingere l'asta dello stantuffo nel gruppo del tubo di grasso.
5. Se il punto 2 non ha buon esito, svitare il gruppo del tubo di grasso di 3 giri dal gruppo della pompa.
6. Fare forza sull'impugnatura dello stantuffo fino a far fuoriuscire il lubrificante dal tubo di grasso e dal lato del gruppo di pompaggio.
7. Serrare il tubo di grasso nel gruppo di pompaggio. Disinnestare l'asta dallo stantuffo ruotandone l'impugnatura. Spingere l'asta dello stantuffo nel gruppo del tubo di grasso.

Sovraccarico

In caso di sovraccarico, con conseguente surriscaldamento dell'interruttore o della batteria, i circuiti elettronici interni dell'utensile ne arrestano il funzionamento. Questa funzione di sicurezza previene il surriscaldamento dell'utensile. Rilasciare il pulsante per riprendere il funzionamento.

— Surriscaldamento della batteria - indicato dal lampeggio di tutte e quattro le spie a LED sulla batteria stessa. I circuiti di protezione interni ne arrestano il funzionamento per prevenire danni all'utensile e alla batteria. Le spie continuano a lampeggiare per quattro minuti ogni volta che si preme il pulsante finché la temperatura non è

scesa a un livello accettabile. Si può usare la ventola di raffreddamento per fare raffreddare più velocemente la batteria o l'utensile. Nota: i circuiti elettronici interni sono stati messi a punto per ottenere prestazioni / capacità ottimali della batteria prima che questa raggiunga il limite di temperatura. Quando si verifica questa condizione, in genere la batteria sta per scaricarsi e bisognerà ricaricarla. Collocando la batteria sul caricabatteria, si azionerà una ventola all'interno del caricabatteria stesso per agevolare il raffreddamento e la ricarica inizierà non appena si raggiunge una temperatura accettabile.

— Surriscaldamento dell'utensile - indicato dal lampeggio della spia a LED. Utilizzando l'utensile ininterrottamente sotto sforzo, l'interruttore si può surriscaldare e l'utensile stesso si arresta momentaneamente. Lasciare raffreddare l'utensile prima di rimetterlo in funzione.

— Sovracorrente dell'utensile – indicata dal lampeggio della spia a LED e dall'arresto dell'utensile mentre si tiene premuto il pulsante. Utilizzando l'utensile ininterrottamente sotto sforzo, si può raggiungere il limite di corrente e l'utensile stesso si arresta. Si può riprendere a usare l'utensile immediatamente dopo aver rilasciato il pulsante.

Ricarica della batteria

1. Inserire la spina del cavo di alimentazione nell'apposita presa sul caricabatteria.
2. Inserire l'altra estremità in una presa di corrente.
3. Inserire la batteria nel caricabatteria. Collocare la batteria in modo che sia a filo con la parte superiore del caricabatteria.
   — La spia verde inizia a lampeggiare. Questo indica che il caricabatteria ha avviato il processo di ricarica.
4. L'apposito indicatore sulla batteria visualizza il valore percentuale di carica. Il tempo medio di ricarica veloce è di 60 minuti.
   — Quando la batteria è carica al 25%, si accende una spia verde.

Batteria ricaricabile	CTC131/ CTCA131/ CTCEU131/ CTCJ131 Caricabatteria	CTC123/ CTCA123/ CTCEU123/ CTCJ123 Caricabatteria
CTB185	~ 90 min	~ 70 min
CTB8187	~ 90 min	~ 70 min

5. Quando la ricarica veloce è stata completata, tutte e quattro le spie sulla batteria rimangono accese in verde così come la spia verde sul caricabatteria.
6. Se la spia a LED a destra lampeggia con luce gialla, la batteria è troppo calda o troppo fredda. In questo caso, il caricabatteria non avvierà la carica rapida. Il caricabatteria entra in modalità di carica rapida quando la temperatura della batteria è compresa tra 0°C e 45°C.
7. Se la spia a LED a destra lampeggia con luce rossa, la batteria è difettosa e il caricabatteria non la ricaricherà.
8. Quando la carica rapida è terminata, la tensione della batteria viene rilevata dal caricabatteria, che si spegne automaticamente per evitare di sovraccaricarla, mentre tutte e quattro le spie dell'indicatore di carica della batteria rimangono accese in verde insieme alla spia verde sul caricabatteria.
9. Il caricabatteria è dotato di una porta USB con valori della tensione di uscita rispettivamente di 0,5 A e 5 Vcc. Non collegarvi nessun dispositivo che richiede più di 0,5 A.

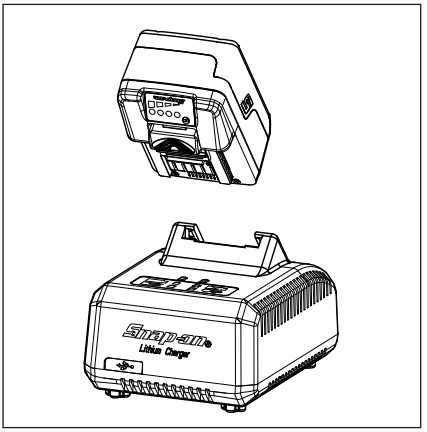

Figura 5: Inserimento della batteria

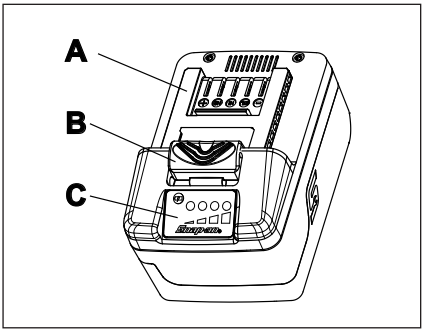

Figura 6: Batteria ricaricabile

A – Terminale
B – Pulsante di blocco
C – Indicatore di carica

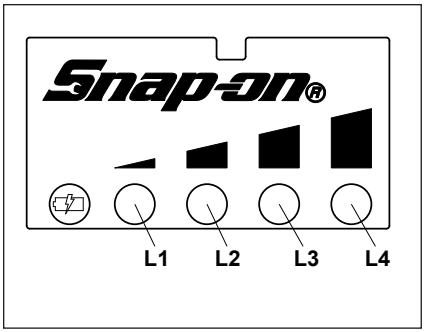

Figura 7: Indicatore di carica

L1 - Fissa - 25% di carica
L2 - Fissa - 50% di carica
L3 - Fissa - 75% di carica
L4 - Fissa - 100% di carica

Batteria ricaricabile

Indicatore di carica

Premere il pulsante dell'indicatore di carica; le spie si accenderanno e mostreranno la capacità rimanente della batteria. Le spie rimarranno accese per 5 secondi.

Nota: se la spia L1 dell'indicatore di carica lampeggia, ricaricare la batteria.

Contatore dei cicli di carica

Tenere premuto il pulsante dell'indicatore di carica per 10 secondi per vedere quanti cicli di carica sono stati effettuati.

Contare il numero dei lampeggi per ricavare tale valore.

Esempio 1:
L1 - lampeggia 1 (una) volta
L2 - lampeggia 3 (tre) volte
L3 - lampeggia 4 (quattro) volte
L4 - lampeggia 5 (cinque) volte

Significa che la batteria è stata caricata 1345 volte

Esempio 2:
L1 - non lampeggia
L2 - lampeggia 6 (sei) volte
L3 - lampeggia 7 (sette) volte
L4 - lampeggia 8 (otto) volte

Significa che la batteria è stata caricata 678 volte

Protezione della batteria

Per massimizzarne le prestazioni e la durata, il circuito di protezione della batteria agli ioni di litio monitora la tensione, la corrente di scarica e la temperatura della batteria stessa. Quando la tensione della batteria scende sotto il valore di impiego, la batteria si stacca e la 1a spia a LED lampeggia per 10 secondi. La batteria deve essere ricaricata. Se viene raggiunto il limite della corrente di scarica della batteria a causa di un sovraccarico, il circuito di protezione arresta l'utensile e la spia a LED rimane accesa finché non si rilascia il pulsante. Si può comunque riprendere subito a usare l'utensile.

Funzionamento a basse temperature

La batteria agli ioni di litio può essere usata fino a una temperatura di -20°C. Quando la batteria è molto fredda, far girare l'utensile a vuoto per scaldarla, quindi riprenderne l'utilizzo normale.

Funzionamento ad alte temperature

Se la temperatura della batteria agli ioni di litio raggiunge i 70°C, il circuito di protezione stacca la batteria e tutte e quattro le spie a LED lampeggiano per 4 minuti. Solo quando la temperatura è scesa al di sotto dei 65°C, la batteria riprenderà a funzionare normalmente.

Conservazione

Evitare di esporre la batteria ad acqua o pioggia; altrimenti si potrebbe danneggiare.

Ricaricare completamente la batteria prima di riporla. Per garantire la massima durata, conservare tutte le batterie agli ioni di litio a temperatura ambiente e in un luogo asciutto. La capacità di carica delle batterie può ridursi in modo permanente in caso di conservazione prolungata delle stesse a temperature elevate, superiori ai 49°C.

Manutenzione

Assistenza

Gli interventi di assistenza sull'utensile devono essere eseguiti con cura e perizia. Gli interventi di assistenza dovranno essere eseguiti solo da un tecnico qualificato.

- Prima dell'uso controllare sempre che non ci siano segni di usura.
- Prima dell'uso sostituire o riparare le parti danneggiate. Controllare l'allineamento delle parti in movimento. L'inceppamento delle parti in movimento o la presenza di parti danneggiate possono alterare il funzionamento dell'utensile.
- Far riparare o sostituire in modo adeguato le parti danneggiate da un centro di assistenza autorizzato.
- Non utilizzare l'utensile se l'interruttore non funziona correttamente.
- Eseguire regolarmente la manutenzione degli utensili. Mantenere gli utensili asciutti, puliti, senza tracce di olio e grasso, per prestazioni più efficienti e sicure.
- Per individuare il centro di riparazioni ***Snap-on*** più vicino, contattare il servizio assistenza clienti ***Snap-on*** al numero 1-877-762-7664 (gratuito negli USA).

(Solo per il Nord America)
Northern Repair Center
3011 E Route 176
Crystal Lake IL 60014

(Fuori dal Nord America)
Utilizzare l'indirizzo indicato sulla Dichiarazione di conformità

- Quando si carica o scarica una batteria agli ioni di litio in un periodo breve, la temperatura interna della batteria aumenterà notevolmente. Questo fenomeno è del tutto normale.
- In condizioni di lavoro ideali, la vita utile della batteria ricaricabile equivale a circa 1000 cicli di carica/scarica. La manutenzione e la cura non appropriate riducono la durata della batteria e il periodo in cui la batteria riesce a mantenersi carica.
- Usare solo con il caricabatteria ***Snap-on*** indicato per le batterie serie CTB.
- Evitare cortocircuiti alla batteria. Intense scariche elettriche possono causare danni permanenti alla batteria.

⚠AVVERTENZE

- **Staccare il caricabatteria dalla presa prima di iniziare la procedura di smontaggio.**
- **Rimuovere la batteria dall'utensile prima di iniziare la procedura di smontaggio. Eventuali cortocircuiti alla batteria possono causare incendi o lesioni personali.**
- **Usare attrezzatura di sicurezza. Indossare sempre occhiali di protezione.**

Snap-on

CGG8850
Pistola engrasadora a batería

ES

Mensajes de seguridad

Snap-on Tools Company proporciona mensajes de seguridad que incluyen todas las situaciones razonables que se pudieran presentar al operar, mantener o reparar las herramientas inalámbricas. Es responsabilidad de los operadores y de los técnicos de servicio mantenerse bien informados acerca de los procedimientos, herramientas y materiales que se usan y cerciorarse de que dichos procedimientos, herramientas y materiales no comprometerán su seguridad y la de otras personas presentes en el lugar de trabajo ni la integridad de la herramienta.

Advertencia general de seguridad para herramientas mecánicas

⚠ADVERTENCIA

Lea todas las advertencias de seguridad y las instrucciones. No tener en cuenta las advertencias e instrucciones podría resultar en descargas eléctricas, incendios o lesiones graves.

GUARDE TODAS LAS ADVERTENCIAS E INSTRUCCIONES PARA REFERENCIA FUTURA

Cuando en la advertencia aparezca el término "herramienta mecánica" se referirá a la herramienta mecánica enchufada a la red (con cable) o con funcionamiento por batería (sin cable).

Seguridad en el área de trabajo

- **Mantenga el área de trabajo limpia y bien iluminada.** *Un área de trabajo desordenada o poco iluminada puede ser causa de accidentes.*
- **No utilice herramientas mecánicas en atmósferas explosivas, como aquéllas en las que hay presencia de líquidos, gases o polvos inflamables.** *Las herramientas mecánicas pueden generar chispas que a su vez pueden inflamar el polvo o los gases.*
- **Mantenga a los niños y otros observadores alejados de la herramienta mecánica cuando esté en funcionamiento.** *Cualquier distracción puede hacerle perder el control.*

Seguridad eléctrica

- **Los enchufes de la herramienta mecánica deben corresponder al tomacorrientes. Nunca intente modificar el enchufe de ningún modo. No utilice enchufes adaptadores con herramientas mecánicas con toma a tierra.** *Un enchufe sin modificar con el tomacorrientes correspondiente reducirá el riesgo de descarga eléctrica.*
- **Evite que su cuerpo entre en contacto con superficies puestas a tierra como cañerías, radiadores, cocinas y neveras.** *El riesgo de sufrir una descarga eléctrica es superior cuando el cuerpo está en contacto con tierra.*
- **No exponga las herramientas mecánicas a la lluvia ni a ninguna otra situación de humedad.** *El riesgo de sufrir una descarga eléctrica es superior cuando le entra agua a la herramienta mecánica.*
- **No maltrate el cable. No lo utilice para acarrear la herramienta, tirar de ella o desenchufarla. No acerque el cable a fuentes de calor, aceite, bordes afilados o partes móviles.** *Los cables dañados o enredados aumentan el riesgo de descarga eléctrica.*
- **uando opere una herramienta mecánica al aire libre, utilice un cable alargador apropiado para exteriores.** *El uso de un cable apropiado para exteriores reduce el riesgo de descarga eléctrica.*
- **Si no se puede evitar utilizar la herramienta mecánica en un lugar húmedo, utilice un suministro eléctrico con disyuntor diferencial (GFCI).** *El uso de un GFCI reduce el riesgo de descarga eléctrica.*

Seguridad personal

- **Manténgase alerta, esté atento a lo que hace y emplee el sentido común cuando opere una herramienta mecánica. No utilice herramientas mecánicas si está cansado o bajo la influencia del alcohol, las drogas o algún medicamento.** *Una distracción en esos momentos podría resultar en lesiones personales de gravedad.*
- **Utilice equipo protector personal. Siempre use protección para los ojos.** *Si se utiliza equipo de protección personal, como pueden ser mascarillas antipolvo, zapatos de suela antideslizante, cascos o protección para los oídos, siempre que la situación lo exija, se reducirán en gran medida las lesiones.*

- **Prevenga el arranque accidental. Compruebe que el interruptor esté en la posición de apagado antes de enchufar la herramienta al tomacorrientes o la batería, y antes de levantarla o acarrearla.** *Acarrear la herramienta con el dedo en el interruptor o enchufarla con el interruptor encendido puede dar lugar a accidentes.*
- **Retire cualquier llave de ajuste antes de poner en marcha la herramienta.** *Si se deja una llave inglesa o de otro tipo enganchada a una parte giratoria de la herramienta mecánica puede causar lesiones.*
- **No se exceda al intentar llegar a lugares fuera de su alcance. Mantenga siempre el equilibrio con los pies bien plantados.** *Esto ofrece un mejor control de la herramienta en situaciones inesperadas.*
- **Lleve la vestimenta apropiada. No lleve joyas ni ropa suelta. No acerque el pelo, la ropa o los guantes a las partes móviles.** *La ropa suelta, las joyas o el pelo largo pueden quedarse enredados en las partes móviles.*
- **Si se dispone de dispositivos que conecten con sistemas de extracción y recolección de polvo, verifique que estén conectados y que se utilizan debidamente.** *El uso de recolectores de polvo puede reducir los peligros relacionados con el polvo.*

Uso y cuidado de la herramienta mecánica

- **No fuerce la herramienta mecánica. Utilice la herramienta mecánica adecuada para su aplicación.** *La herramienta correcta cumplirá mejor con su función y lo hará de una manera más segura a la velocidad para la que ha sido diseñada.*
- **No utilice la herramienta si el interruptor no la apaga y enciende.** *Cuando una herramienta no se puede controlar con el interruptor se convierte en un peligro y debe repararse.*
- **Desenchufe la herramienta del suministro eléctrico o la batería antes de ajustarla, cambiar los accesorios o guardarl.** *Estas medidas preventivas reducen el riesgo de que arranque por accidente.*
- **Guarde las herramientas mecánicas fuera del alcance de los niños y no deje que las utilice ninguna persona que no esté familiarizada con ellas o con estas instrucciones.** *Las herramientas mecánicas son peligrosas en manos de personas sin la capacitación necesaria.*
- **Es importante realizar mantenimiento a las herramientas mecánicas. Confirme que las partes móviles no estén desalineadas ni agarrotadas, que no haya piezas rotas y que no exista ningún otro problema que pueda afectar su funcionamiento. Si descubre algún daño, haga reparar la herramienta mecánica antes de usarla.** *Las herramientas mecánicas con un mantenimiento deficiente ocasionan muchos accidentes.*
- **Mantenga las herramientas de corte afiladas y limpias.** *Con el mantenimiento correcto, las herramientas de corte con bordes afilados tienen menos posibilidades de atascarse y son más fáciles de controlar.*
- **Use la herramienta mecánica, los accesorios, las brocas, etc., de conformidad con estas instrucciones y considerando las condiciones de trabajo y la tarea a realizar.** *El uso de la herramienta mecánica para operaciones diferentes de aquellas para las que fue diseñada puede provocar una situación de riesgo.*

Uso y mantenimiento de herramientas con baterías

- **Recargue la herramienta exclusivamente con el cargador especificado por el fabricante.** *Un cargador adecuado para un tipo de batería puede crear un riesgo de incendio si se utiliza con otro distinto.*
- **Use las herramientas mecánicas solamente con baterías diseñadas específicamente para ellas.** *El uso de cualquier otra batería puede implicar riesgo de lesiones o incendio.*
- **Cuando la batería no está en uso, manténgala alejada de otros objetos metálicos como clips para papel, monedas, llaves, clavos, tornillos u otros objetos metálicos pequeños que puedan crear una conexión desde un terminal al otro.** *Crear un cortocircuito entre los terminales de la batería puede provocar incendios o quemaduras.*
- **En condiciones de uso indebido, el líquido puede ser expulsado de la batería; evite el contacto con él. Si se produjera el contacto, enjuáguese con agua. Si el líquido entra en contacto con los ojos, acuda a un médico.** *El líquido expulsado de la batería puede provocar irritación o quemaduras.*

Servicio

- **Pídale a un técnico calificado que realice el mantenimiento de las herramientas mecánicas con piezas de repuesto idénticas a las originales.** *De esta manera garantizará la seguridad de la herramienta.*

Mensajes de seguridad de la pistola engrasadora a batería

⚠ADVERTENCIA

La pistola engrasadora de ***Snap-on*** es capaz de generar hasta 517 bares (7500 psi) al arrancar. Utilice solo las mangueras flexibles de salida 1218, 1224, 1230 o 1236 de ***Snap-on***. Las lesiones causadas por inyección de grasa son muy graves. Sujete la manguera solo por la zona de la guarda de resorte. Evite el arranque accidental. Compruebe que el interruptor no esté encendido al instalar la batería. Cambie la manguera en cuanto observe algún desgaste, retorcimiento o daño en el forro exterior. No doble la manguera para que no se retuerza.

La pistola utiliza lubricantes, que pueden ser inflamables y venenosos si se ingieren. No utilice la pistola cerca de llamas u otros peligros de incendio.

Las grasas suelen venderse como resistentes a altas temperaturas porque tienen que mantener sus propiedades de lubricación en áreas que alcanzan mucha temperatura, pero los lubricantes pueden incendiarse si la temperatura es excesivamente alta. Lea todas las advertencias de los lubricantes antes de utilizar la pistola. No utilice grasas inflamables con esta pistola engrasadora.

⚠ADVERTENCIA

No instale ninguna manguera que no haya aprobado ***Snap-on***. La presión extrema puede hacer que la extensión de boquilla o la manguera flexible exploten.

Cambie la manguera en cuanto observe algún desgaste, retorcimiento o daño en el forro exterior.

Siga las instrucciones y advertencias de la manguera flexible. Su incumplimiento puede ocasionar lesiones graves o la muerte.

⚠ADVERTENCIA

La pistola engrasadora puede alcanzar una presión de hasta 517 bares (7.500 psi). Póngase gafas de seguridad y guantes para protegerse al usarla. No toque la parte de caucho de la manguera.

Riesgos residuales

Puede haber otros riesgos residuales que no se mencionan en estas advertencias de seguridad. Los riesgos pueden surgir debido al uso indebido, el uso prolongado, etc.

Aunque se practiquen las normas de seguridad relevantes y se instalen dispositivos de seguridad, algunos riesgos residuales son inevitables. Estos son, entre otros, los siguientes:

- **Lesiones por tocar las partes giratorias o móviles.**
- **Lesiones al cambiar las piezas, las cuchillas o los accesorios.**
- **Lesiones causadas por el uso prolongado de la herramienta. Cuando utilice la herramienta durante períodos prolongados, descanse con regularidad.**
- **Daños al oído.**
- **Peligros para la salud por respirar el polvo que genera la herramienta, por ejemplo, al trabajar con madera, especialmente roble, haya y fibra vulcanizada de densidad media.**



El uso incorrecto de las herramientas mecánicas y de sus accesorios puede hacer que las herramientas se rompan.

- **Lea las instrucciones antes de operar herramientas mecánicas.**
- **Asegúrese de que estas instrucciones acompañen a la herramienta cuando ésta se pase de un usuario a otro nuevo o sin experiencia.**
- **No retire nunca las etiquetas. Reemplace todas las etiquetas dañadas.**

Las herramientas rotas pueden provocar lesiones.



Riesgo de contaminación por polvo peligroso.

- **Póngase una mascarilla o respirador antipolvo aprobado cuando utilice herramientas mecánicas que produzcan polvo.**
- **Se ha comprobado que ciertos tipos de polvo que se generan al lijar, aserrar, esmerilar, perforar y realizar otras actividades de construcción contienen componentes químicos que causan cáncer, malformaciones congénitas y otros problemas reproductivos.**

La inhalación de polvos peligrosos puede resultar nocivo.



La inhalación de polvos peligrosos puede resultar nocivo.

Utilice gafas de seguridad, tanto para usted como para los observadores.

Las partículas que salen despedidas pueden provocar lesiones.



Las herramientas mecánicas generan ruido.

Utilice protectores auditivos, tanto para usted como para los observadores.

La exposición prolongada al ruido puede provocar pérdida de audición.



Las herramientas mecánicas vibran.

- **Evite la exposición prolongada a la vibración, los movimientos repetitivos y las posiciones incómodas.**
- **Deje de usar la herramienta si siente incomodidad, cosquilleo o dolor. Solicite asistencia médica antes de volver a usar la herramienta.** *La exposición prolongada a vibraciones, movimientos repetitivos y posiciones incómodas puede provocar lesiones.*

Cuando se utiliza la herramienta, pueden producirse cambios repentinos de movimiento o posición.

- **Anticipe estos cambios y esté alerta al arrancar la herramienta y durante su empleo.**
- **Agárrela con fuerza.**
- **Anticipe la fuerza de reacción. Ajuste su posición y agarre la herramienta con firmeza.**
- **Compruebe en qué posición se encuentra el mecanismo de marcha atrás antes de encender la herramienta y observe la dirección de rotación cuando oprima el gatillo.** *Los cambios súbitos de movimiento o posición pueden provocar lesiones.*



Peligro de enredamiento.
- **Mantenga las partes del cuerpo alejadas de las piezas móviles.**
- **Si tiene el pelo largo, cúbraselo para contenerlo.**
- **Mantenga el mango seco, limpio y libre de aceite y grasa.**
- **No bloquee ni coloque cinta al gatillo con la intención de que se quede bloqueado en la posición de encendido (ON).**
- **Retire la batería antes de cambiar de accesorio.**

Los enredamientos pueden causar accidentes.

⚠ADVERTENCIA

- **No utilice la herramienta si vibra demasiado, produce ruidos inusuales, tiene piezas sueltas o muestra cualquier otro signo de daños.**
- **Si la herramienta no funciona correctamente, deje de utilizarla y llévela de inmediato a que la reparen o le realicen mantenimiento.**
- **No lubrique ni limpie las herramientas con líquidos inflamables o volátiles, como pueden ser carburorreactores, diesel, gasolina o queroseno.**
- **Utilice abrazaderas u otras formas prácticas de sujetar y apoyar la pieza de trabajo sobre una plataforma estable.** *Sujetar la pieza de trabajo con la mano o contra el cuerpo no brinda estabilidad y puede ocasionar la pérdida de control.*

Mensajes de seguridad sobre la batería

⚠ADVERTENCIA



Riesgo de explosión o incendio.
- **No guarde la herramienta ni la batería en lugares con temperaturas de 49 °C o superiores.**
- **Los cargadores CTC131/CTCA131/CTCEU131/CTCJ131 no cargarán la batería cuando la temperatura sea inferior a 0 °C o superior a 45 °C.**
- **No incinere la batería, incluso si presente daños graves o esté completamente agotada. La batería puede explotar en el fuego.**
- **Cubra los terminales de la batería con cinta adhesiva gruesa después de extraerla.**
- **No intente destruir ni desarmar la batería ni extraer sus componentes.**
- **No cargue la batería con un generador de motor o una fuente de alimentación de CC.**
- **Cargue la batería en un área bien ventilada.**

Las explosiones o los incendios pueden provocar lesiones.



Riesgo de descarga eléctrica.
- **No desarme la batería.**
- **No cree un cortocircuito con la batería.**
- **Cargue la batería exclusivamente con cargadores de la marca *Snap-on* para la batería en cuestión.**
- **Desconecte la batería cuando no esté en uso, antes de realizar el mantenimiento o al cambiar los accesorios.**
- **No cargue la batería con un generador de motor o una fuente de alimentación de CC.**

Las descargas eléctricas y los incendios pueden provocar lesiones.



Riesgo de quemaduras.
- **En condiciones extremas de uso o temperatura, la batería puede sufrir fugas.**
- **En condiciones de uso indebido, el líquido puede ser expulsado de la batería; evite el contacto con él. Si se produjera el contacto, enjuáguese con agua. Si el líquido entra en contacto con los ojos, acuda a un médico.** *El líquido expulsado de la batería puede provocar irritación o quemaduras.*
- **Compruebe que el interruptor esté en la posición de apagado antes de instalar la batería.** *Insertar la batería en una herramienta mecánica cuyo interruptor esté encendido puede dar lugar a accidentes.*
- **Cuando la batería no esté en uso, no se la guarde en un bolsillo de la ropa.** *Las fugas y las chispas de la batería pueden provocar quemaduras o incendios.*



Riesgo de cortocircuito e incendio.
- **No cree un cortocircuito en la batería.**
- **No toque los terminales con ningún material conductor.**
- **No guarde la batería con materiales conductores como clavos, tornillos, monedas y otros objetos metálicos.**
- **No lleve la batería en delantales ni bolsillos que contengan objetos conductor.** *Los cortocircuitos pueden provocar incendios y quemaduras de gravedad*

Reglas de seguridad para el desecho de baterías



El sello ***RBRC***™ en la batería de iones de litio incluida en este producto indica que ***Snap-on*** participa de forma voluntaria en un programa industrial para recolectar y reciclar estas baterías al finalizar su vida útil.

La participación de ***Snap-on*** en este programa es parte de su compromiso con la protección del medio ambiente y la preservación de los recursos naturales.

⚠ADVERTENCIA



Riesgo de explosión o incendio.
¡No arroje a la basura las baterías gastadas! Lleve la batería a un centro de reparación autorizado de ***Snap-on*** para reciclarla. *Las explosiones o los incendios pueden provocar lesiones.*



Riesgo de incendio.
- **No intente desarmar la batería ni retirar ningún componente que sobresalga de sus terminales.**
- **Antes de reciclar, proteja los terminales expuestos con cinta aislante gruesa para evitar cortocircuitos.** *Los incendios pueden provocar lesiones.*

Mensajes de seguridad sobre el cargador de baterías

⚠ADVERTENCIA



Riesgo de descarga eléctrica o incendio.
- **No ponga la batería en el cargador si la caja está agrietada o dañada.** *Las descargas eléctricas y los incendios pueden provocar lesiones.*
- **A fin de reducir el riesgo de descargas eléctricas, este cable eléctrico (en la versión para EE.UU.) tiene un enchufe polarizado (una clavija es más ancha que la otra). Este enchufe encajará en un tomacorrientes polarizado en una sola dirección. Si el enchufe no entra bien en el tomacorrientes, inviértalo; si sigue sin entrar, pida a un electricista profesional que instale un tomacorrientes adecuado. No cambie el enchufe de ningún modo.**
- **Utilice los cargadores CTC131/CTCA131/CTCEU131/ CTCJ131 con las baterías recargables CTB185/ CTB8187; solamente; cargar cualquier otro tipo de baterías podría hacer que la batería estalle, causando daños y lesiones.**
- **En condiciones de uso indebido, el líquido puede ser expulsado de la batería; evite el contacto con él. Si se produjera el contacto, enjuáguese con agua. Si el líquido entra en contacto con los ojos, acuda a un médico.** *El líquido expulsado de la batería puede provocar irritación o quemaduras.*
- **Nunca intente conectar dos cargadores entre sí.**
- **No exponga el cargador a la lluvia ni a la nieve.**
- **Tire del enchufe en lugar del cable al desenchufar el cargador.**
- **Tenga cuidado de no pisar, tropezar, dañar o tensionar el cable.**



Riesgo de explosión.
Los usuarios y los observadores deben utilizar gafas de seguridad.
Las explosiones pueden provocar lesiones oculares.



El uso incorrecto de las herramientas mecánicas y de sus accesorios puede hacer que las herramientas se rompan. **Antes de usar el cargador, lea todas las instrucciones y las marcas de precaución en el cargador, la batería y el producto que usa la batería.** *Las herramientas rotas pueden provocar lesiones.*



Riesgo de descarga eléctrica o incendio.

INSTRUCCIONES DE SEGURIDAD IMPORTANTES

PELIGRO: PARA DISMINUIR EL RIESGO DE INCENDIO O DESCARGA ELÉCTRICA, SIGA AL PIE DE LA LETRA ESTAS INSTRUCCIONES.

1. Este manual contiene instrucciones importantes sobre la seguridad y la operación del cargador ***Snap-on*** CTC131/CTCA131/CTCEU131/CTCJ131.
2. Antes de utilizar el cargador de baterías, lea todas las instrucciones y las marcas de precaución en el cargador, la batería y el producto que usa la batería.
3. **PRECAUCIÓN**: Para disminuir el riesgo de lesiones, cargue solamente las baterías recargables tipo CTB185/CTB8187. Cargar cualquier otro tipo de batería puede hacer que la batería estalle, lo cual podría ocasionar lesiones y daños.
4. No exponga el cargador a la lluvia, la humedad ni la nieve.
5. El uso de un accesorio no recomendado ni vendido por el fabricante del cargador de baterías puede provocar incendios, descargas eléctricas o lesiones.
6. Para reducir el riesgo de dañar el cable, tire del enchufe en vez del cable al desenchufar el cargador.

7. Coloque el cable de tal modo que nadie lo pueda pisar, dañar, tensionar o tropezar con él.
8. No opere el cargador si el cable está dañado; reemplácelo inmediatamente.
   — El cable del cargador CTC131/CTCA131/CTCEU131/CTCJ131 debe reemplazarse con un cable ***Snap-on*** idéntico
9. No opere el cargador si ha recibido un golpe fuerte, si se ha caído o si está dañado de alguna otra manera; llévelo a un técnico de servicio calificado.
10. No desarme el cargador; llévelo a un técnico de servicio calificado cuando sea necesario darle mantenimiento o repararlo. Si se rearma de manera incorrecta pueden producirse descargas eléctricas o incendios.
11. Para reducir el riesgo de descargas eléctricas, desenchufe el cargador antes de darle mantenimiento o limpiarlo. Apagar los controles no reducirá este riesgo.
12. Este equipo lo podrán utilizar niños mayores de 16 años y personas con sus capacidades físicas, sensoriales o mentales disminuidas, o que carezcan de la experiencia y los conocimientos pertinentes, si cuentan con supervisión o instrucción sobre el uso seguro del mismo y entienden los peligros que representa.
13. Los niños no deben jugar con la herramienta. No se debe permitir que un niño limpie o utilice la herramienta sin supervisión.
14. No recargue las baterías que no sean recargables.
15. Nunca intente conectar dos cargadores entre sí.
16. Lleve el cargador a reparar a un técnico calificado que utilice repuestos idénticos a las piezas originales. De esta manera garantizará la seguridad del cargador.
17. Para informarse sobre el centro de reparaciones de ***Snap-on*** más cercano, llame al departamento de atención al cliente de ***Snap-on*** al teléfono 1-877-762-7664.
18. Para reducir el riesgo de explosión de la batería, siga estas instrucciones y aquellas marcadas en la batería misma.
19. Nunca fume ni permita que haya chispas o llamas en las inmediaciones de la batería o del motor.
20. Nunca cargue una batería congelada.
21. No opere el cargador en un recinto cerrado ni restrinja la ventilación en modo alguno.
22. No use un cable alargador a menos que sea absolutamente necesario. Si se debe usar uno de estos cables, compruebe que:
    — Las clavijas en el enchufe del cable alargador tengan el mismo número, tamaño y forma que aquellas del enchufe del cargador.
    — El cable alargador tenga las conexiones necesarias y esté en buenas condiciones eléctricas.
    — El cable sea lo suficientemente largo y tenga suficiente capacidad para la calificación de amperios de CA del cargador, según se define a continuación:

Cargador de 100 a 120 voltios Longitud del cable (pies)	**Tamaño del cable (AWG)**
25 50 100	18 18 18
Cargador de 220 a 240 voltios Longitud del cable (metros)	**Tamaño del cable (mm)**
50 75	0,75 1,0

Longitud recomendada para el cable alargado

GUARDE ESTAS INSTRUCCIONES

Descripción del funcionamiento

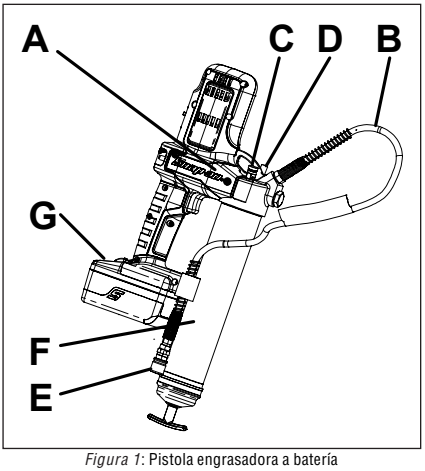

Figura 1: Pistola engrasadora a batería

A – Ensamblaje de la bomba
B – Manguera 1230 de 76 cm (30 pulgadas)
C – Válvula de desahogo
D – Válvula de llenado a granel
E – Acoplador
F – Tubo de grasa
G – Batería

Especificaciones

Especificaciones de la pistola engrasadora

Potencia de servicio 18V

Presión máxima .....
Rendimiento bajo..... 7500 psi (517 bares)
Rendimiento alto..... 3000 psi (206 bares)

Capacidad de la reserva de grasa... 411 g (14,5 oz)
Capacidad de la reserva de grasa (CGGA8850).....
.....454 g (16,0 oz)
Gama de temperaturas de operación.....
..... -18° a 50 °C (0°-122 °F)

Corriente de servicio 4,0A
Corriente nominal 5,0A

Lubricante (grasa) ..... Hasta NLGI #2
Salida de grasa.....
Salida baja .....108 g/min (3,8 oz/min)
Salida alta .....241 g/min (8,5 oz/min)

Peso con la batería
(Iones de litio).....3,6 kg

Ruido* (Artículo probado de acuerdo con la norma EN 60745)
Nivel de presión acústica (A).....72,5 dB
Incertidumbre, K.....3,0 dB
Nivel de potencia acústica (A) .....83,5 dB
Incertidumbre, K.....3,0 dB

Vibración* (Artículo probado de acuerdo con la norma EN 60745)
Nivel de vibración.....1,4 m/s²
Incertidumbre, K.....1,5 m/s²

** El nivel de emisión de vibraciones que figura en esta hoja informativa se ha medido de acuerdo a la prueba estandarizada descrita en EN 60745 y puede servir para comparar una herramienta con otra. Además, puede utilizarse para evaluar la exposición de manera preliminar.*

El nivel de emisión de vibraciones se refiere a las principales aplicaciones de la herramienta. No obstante, podría variar si se emplea la herramienta con otras funciones o accesorios, o si no se mantiene debidamente. Esto podría aumentar significativamente el nivel de exposición durante toda la jornada de trabajo.

El cálculo del nivel de exposición a las vibraciones también debe tener en cuenta las veces que se apaga la herramienta y los momentos en que está funcionando pero sin hacer ninguna labor. Esto podría reducir significativamente el nivel de exposición durante toda la jornada de trabajo.

Identificar otras medidas de seguridad que protejan al operario contra los efectos de las vibraciones, como pueden ser mantener la herramienta y los accesorios en buenas condiciones, proteger las manos contra el frío y organizar los patrones de trabajo.

Snap-on no puede hacerse legalmente responsable de las consecuencias del uso de los valores declarados, en vez de valores que reflejen el grado de exposición real, determinados mediante una evaluación de riesgos individual, en una situación de trabajo sobre la cual no tiene control.

Símbolos

SÍMBOLOS	
	CONSULTE EL MANUAL/ FOLLETO DE INSTRUCCIONES
	USE PROTECCIÓN PARA LOS OJOS
	UTILICE PROTECTORES AUDITIVOS
	UTILICE PROTECTORES AUDITIVOS
	RIESGO DE VIBRACIÓN
V	VOLTIOS
⎓	CORRIENTE CONTINUA
n_0 xxx/min	VELOCIDAD SIN CARGA
CE	MARCA CE
MET c us	LABORATORIOS MET
	RECICLE DEBIDAMENTE LA BATERÍA

	NO LA ARROJE A LA BASURA
BC	CUMPLE CON EL TÍTULO 20 DE CALIFORNIA

Especificaciones de la batería

	CTB185	CTB8187
Tipo	Iones de litio	Iones de litio
Voltaje	18 VCC (3,6 V x 5 pares de celdas)	18 VCC (3,6 V x 5 pares de celdas)
Peso	~0.68 kg	~0.68 kg
Tiempo de carga	Consultar la sección Carga de la batería	
Vida útil	1000 ciclos (1 ciclo=1 carga y 1 descarga)	
Capacidad	5,0 Ah	5,0 Ah
Intervalo de temperatura de descarga	-20°C a 60°C	

Especificaciones del cargador de baterías

	CTC131/CTCA131/ CTCEU131/CTCJ131
Entrada	100-240V, 50/60 Hz
Salida	5,0 A
Salida Puerto eléctrico USB	5,0 VCC@0,5A
Peso	~0,95 kg
Intervalo de temperatura de carga (CTB185/CTB8187)	0°C a 45°C

Aplicación

Descripción general

La función exclusiva de la pistola engrasadora inalámbrica de ***Snap-on*** es bombear y dispensar lubricante con la ayuda de una batería de 18V. No supere la capacidad nominal máxima.

El movimiento giratorio del motor se convierte en el movimiento oscilante del émbolo mediante un mecanismo de horquilla. La pistola funciona con una bomba volumétrica de acción simple equipada con una tarjeta de circuito impreso.

Tarjeta de circuito impreso

La tarjeta protege el motor. Lo apaga si la pistola funciona continuamente a la presión máxima.

Un piloto de advertencia rojo parpadea en la parte posterior del mango cuando se apaga el motor.

Operación

Cambio al modo L o H

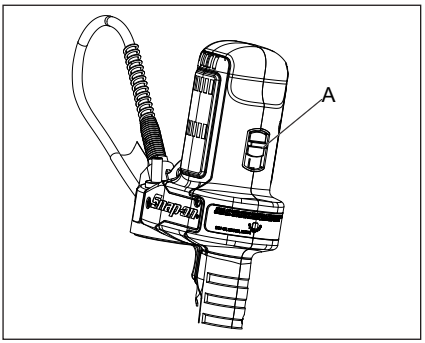

Figura 2:

A – Selector de marcha

Para cambiar el modo de funcionamiento:

NOTA: El motor debe estar totalmente parado antes de cambiar la palanca al modo de funcionamiento L (bajo) o H (alto) para no dañar los engranajes de la transmisión.

L (rendimiento bajo/presión alta)

H (rendimiento alto/presión baja)

1. Con el motor parado, empuje la palanca hasta que la letra L o H esté completamente visible en el visor.
2. Si la palanca no está bien engranada, sujétela y mueva el interruptor para enganchar los engranajes.
3. Si se quieren engrasar cojinetes de gran tamaño que no requieren una presión alta por encima de los 137 bares (2.000 psi), se recomienda el rendimiento alto. También se recomienda este modo para rellenar depósitos pequeños de sistemas de lubricación automática.
4. El rendimiento bajo se recomienda si se quiere utilizar la herramienta en la construcción, la minería y aplicaciones generales lubricación. El rendimiento bajo proporciona la presión máxima de hasta 517 bares (7.500 psi) que es capaz de generar la herramienta.
5. Es normal que las baterías pierdan capacidad de retención de potencia después de más de 100 ciclos de carga. Cambie la batería cuando esto ocurra.

6. Cebe la pistola de grasa después de rellenarla o cambiar el cartucho de grasa. Cébela también antes de lubricar puntos de lubricación.
7. Para cebar la pistola, hágala funcionar hasta que la grasa fluya por la manguera. Utilice la válvula de desahogo para eliminar las bolsas de aire.

Instalación de un cartucho de grasa

1. Sin soltar el tubo contenedor de la pistola, afloje el cabezal dos vueltas.
2. Tire del tirador para sacar totalmente la varilla seguidora y deslícela en la ranura.
3. Desenrosque el tubo contenedor del cabezal de la pistola.
4. Si hay un cartucho vacío, sáquelo del tubo.
5. Quite la tapa grande del extremo superior del cartucho de grasa nuevo.
6. Introduzca el cartucho en el tubo contenedor con el extremo superior primero.
7. Quite la lengüeta del extremo inferior del cartucho nuevo.
8. Enrosque el tubo contenedor en el cabezal de la pistola y apriételo.
9. Tire del mango de la palanca.
10. Saque la varilla seguidora y desengánchela de la ranura.
11. Gire el tirador 90 grados y empújelo dentro del tubo contenedor.
12. Afloje dos vueltas el cabezal de la pistola para expulsar el aire y vuelva a apretarlo.

NOTA: Si hay bolsas de aire en el lubricante del cartucho, la pistola perderá el cebado.

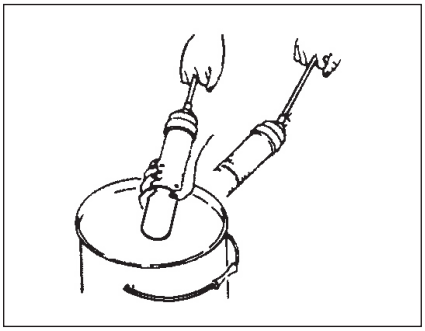

Figura 3:

Cómo llenar la pistola engrasadora con un envase a granel

1. Sin soltar el tubo contenedor de la pistola, suelte el cabezal dos vueltas.
2. Tire del tirador para sacar totalmente la varilla seguidora y deslícela en la ranura.
3. Desenrosque el tubo contenedor del cabezal de la pistola.
4. Si hay un cartucho vacío, sáquelo del tubo.
5. Tire del tirador y desenganche la varilla seguidora de la ranura.
6. Rellene la cavidad del cabezal con lubricante y unte también la superficie del seguidor.
7. Introduzca el extremo abierto del tubo contenedor en el lubricante.
8. Tire del tirador al tiempo que empuja el tubo contenedor más hacia dentro del lubricante para evitar que las bolsas de aire entren en él.
9. Tire del tirador para extender totalmente la varilla seguidora (5) y deslícela en la ranura.
10. Enrosque el cabezal de la pistola en el tubo contenedor lleno.
11. Tire del mango de la palanca.
12. Tire del tirador y desenganche la varilla seguidora de la ranura.
13. Gire el tirador 90 grados y empújelo dentro del tubo contenedor.
14. Afloje dos vueltas el cabezal de la pistola para expulsar el aire y vuelva a apretarlo.

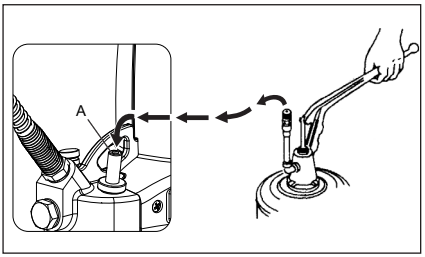

Figura 4:

A – Conector de la bomba de llenado

Para llenar la pistola con una bomba de llenado

1. Gire el mango del seguidor para enganchar el seguidor a la varilla seguidora.
2. Introduzca la válvula de desahogo/llenado a granel en el conector de la bomba de llenado.
3. Haga funcionar la bomba para llenar el contenedor. Cuando quede expuesto el surco de la varilla seguidora significará que el tubo está lleno. La varilla seguidora se extiende unos 20 centímetros (8 pulgadas). ¡NO LO LLENE DEMASIADO!

4. Gire el mango del seguidor para desenganchar el seguidor de la varilla seguidora. Empuje la varilla seguidora dentro del tubo de grasa.

   NOTA: ¡Elimine las bolsas de aire! Una bolsa de aire en la admisión de grasa impediría bombear la grasa. Desenrosque la válvula de desahogo/llenado a granel dos vueltas completas para eliminar bolsas de aire pequeñas. Si la bolsa de aire es grande y no fluye grasa del acoplador después de apretar el gatillo durante 15 segundos, siga el siguiente procedimiento..

Cómo expulsar las bolsas de aire

1. Saque la varilla seguidora de la tapa del tubo de grasa y gire el mango del seguidor para engancharle la varilla.
2. Desenrosque el tapón de la válvula de desahogo tres o cuatro vueltas. Ejerza fuerza sobre el mango del seguidor hasta que salga grasa a través del orificio pequeño en el lateral de la válvula de desahogo.
3. Apriete la válvula de desahogo.
4. Apriete el gatillo brevemente varias veces para hacer funcionar la pistola hasta que salga el aire atrapado. Gire el mango del seguidor para desengancharlo de la varilla seguidora. Empuje la varilla seguidora dentro del tubo de grasa.
5. Si falla el segundo paso, desenrosque tres vueltas el tubo de grasa de la bomba.
6. Ejerza fuerza sobre el mango del seguidor hasta que salga lubricante en la conexión entre el tubo y la bomba.
7. Enrosque el tubo a la bomba. Gire el mango del seguidor para desengancharlo de la varilla seguidora. Empuje la varilla seguidora dentro del tubo de grasa.

Sobrecarga

Si la herramienta se sobrecarga por cualquier motivo que cause calentamiento excesivo del interruptor o la batería, los componentes electrónicos internos harán que la herramienta deje de funcionar. Esta es una función de seguridad que ayudará a evitar que la herramienta se sobrecaliente. Suelte el gatillo para reanudar la operación.

— Temperatura excesiva de la batería: los cuatro pilotos luminosos destellan en la batería. Esto significa que la temperatura interna de la batería es excesivamente alta y la herramienta se detendrá para prolongar la vida de la batería y la herramienta. Los pilotos continuarán destellando por cuatro minutos cada vez que tire del gatillo hasta que la temperatura baje a un nivel aceptable. Se puede usar un ventilador para acelerar el enfriamiento de la batería o la herramienta. Nota: los componentes electrónicos han sido ajustados para lograr el grado óptimo de rendimiento y capacidad de la batería antes de que llegue al límite de temperatura. Cuando ocurra esto, lo normal es que la batería esté a punto de necesitar una carga. Colocar la batería en el cargador activará un ventilador dentro de este para acelerar el enfriamiento y la carga comenzará de inmediato luego de que se llegue a una temperatura aceptable.

— Temperatura excesiva de la herramienta: destella el piloto de iluminación. Cuando la herramienta se ve sometida a uso intensivo y continuo, podría subir la temperatura interna del interruptor y la herramienta dejará de funcionar temporalmente. Deje que la herramienta se enfríe antes de reanudar la operación.

— Se excedió el límite actual de la herramienta: el piloto destella y la herramienta se detiene mientras el gatillo permanece apretado hasta el fondo. Si se somete a la herramienta a un uso intensivo continuo, se podría alcanzar el límite de corriente, lo que causaría la interrupción de la electricidad. Se puede reanudar la operación inmediatamente después de soltar el gatillo.

Carga de la batería

1. Inserte el enchufe del cable eléctrico en el enchufe del cargador.
2. Inserte el otro extremo del cable en el tomacorrientes.
3. Inserte la batería en el cargador. Coloque la batería de modo que quede al ras de la parte superior del cargador.
   — Empieza a destellar el piloto verde. Esto señala que la batería se está cargando.
4. El indicador de carga de la batería muestra el porcentaje de carga. La carga rápida normal tarda 60 minutos.
   — Cuando la batería está cargada al 25%, un piloto verde se queda encendido.

Batería	CTC131/ CTCA131/ CTCEU131/ CTCJ131 cargador	CTC123/ CTCA123/ CTCEU123/ CTCJ123 cargador
CTB185	~ 90 min	~ 70 min
CTB8187	~ 90 min	~ 70 min

5. Cuando se completa la carga rápida, los cuatro pilotos verdes de la batería se quedan encendidos y también se enciende el piloto verde en el cargador.
6. Si el piloto luminoso de la derecha destella de color amarillo significa que la batería está caliente o fría. El cargador no podrá realizar la carga rápida si la batería está demasiado caliente o fría. El cargador pasa al modo de carga rápida cuando la temperatura de la batería está entre 0 °C y 45 °C.
7. Si el piloto luminoso de la derecha destella de color rojo significa que la batería está averiada y el cargador no la podrá cargar.

8. Cuando la carga rápida ha finalizado, el cargador detecta el voltaje de la batería y se apaga automáticamente para evitar una sobrecarga, tras lo cual se quedan iluminados, de color verde, los cuatro pilotos indicadores de carga en la batería y el del cargador.
9. El cargador tiene un puerto USB, cuya corriente de salida es de 0,5 A con voltaje de salida de 5 VCC. No lo conecte a un aparato que requiera más de 0,5 A.

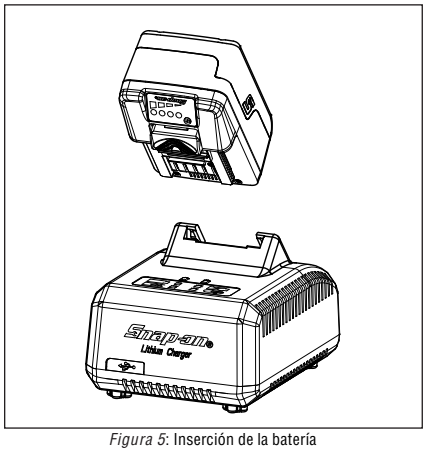

Figura 5: Inserción de la batería

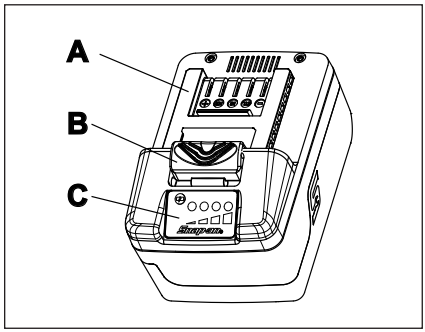

Figura 6: Batería

A – Terminal
B – Botón de liberación
C – Indicador de carga

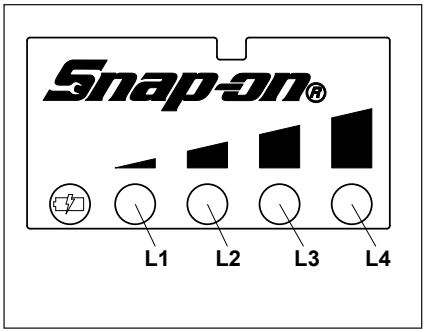

Figura 7: Indicador de carga

L1: luz constante, 25% de carga
L2: luz constante, 50% de carga
L3: luz constante, 75% de carga
L4: luz constante, 100% de carga

Batería

Indicador de carga

Pulse el botón del indicador de carga, y los pilotos se encenderán y mostrarán la carga que le queda a la batería. Los pilotos se quedan encendidos durante 5 segundos.

Nota: si el indicador de carga L1 destella, cargue la batería.

Contador de ciclos de carga

Pulse el botón del indicador de carga durante diez segundos para leer el contador de ciclos de carga.

Cuente el número de destellos para averiguar la cantidad de ciclos.

Ejemplo 1:
L1: destella una vez
L2: destella tres veces
L3: destella cuatro veces
L4: destella cinco veces

Significa que la batería se cargó 1.345 veces.

Ejemplo 2:
L1: no destella
L2: destella seis veces
L3: destella siete veces
L4: destella ocho veces

Significa que la batería se cargó 678 veces.

Protección de la batería

Para maximizar su rendimiento y vida útil, el circuito de protección de la batería de iones de litio supervisa el voltaje, el amperaje de descarga y la temperatura. Cuando el voltaje caiga por debajo del rango utilizable, la batería se apagará y el primer piloto luminoso empezará a parpadear durante diez segundos. Es necesario recargar la batería. Si se alcanza el límite de amperaje de descarga de la batería a causa de una carga excesiva, el circuito de protección apagará la herramienta y el piloto luminoso se mantendrá encendido hasta que se suelte el gatillo. Se puede reanudar de inmediato la operación de la herramienta.

Funcionamiento a bajas temperaturas

La batería de iones de litio se puede usar a temperaturas que no sean inferiores a -20 °C. Si la batería está muy fría, haga funcionar la herramienta sin carga para calentarla y luego úsela normalmente.

Funcionamiento a altas temperaturas

Si la temperatura de la batería de iones de litio alcanza los 70 °C, el circuito de protección la apagará y destellarán los cuatro pilotos luminosos. Una vez que se haya enfriado hasta los 65 °C, la batería reanudará su funcionamiento normal.

Almacenamiento

No exponga la batería al agua ni a la lluvia, ya que podría dañarse.

Cargue plenamente la batería antes de dejarla almacenada. Para lograr una vida útil óptima, almacene todas las baterías de iones de litio a temperatura ambiente en un sitio seco. Se puede producir pérdida permanente de la capacidad de la batería si se almacena durante un período prolongado a alta temperatura superior a los 49 °C.

Mantenimiento

Servicio

El mantenimiento de una herramienta requiere extremada precaución y conocimiento. Únicamente un técnico calificado debe realizarlo.

- Revise siempre la herramienta por si hay alguna pieza dañada antes de usarla.
- Reemplace o repare las piezas dañadas antes de usar. Verifique la alineación de las partes móviles. Si las partes móviles se quedan atascadas o se rompen, el funcionamiento podría verse alterado.
- Lleve la herramienta a un centro de reparación autorizado para reparar o reemplazar correctamente las piezas dañadas.
- No use la herramienta mecánica si el interruptor no la apaga y enciende.
- Es importante realizar mantenimiento a las herramientas. Mantenga las herramientas secas, limpias y libres de aceite y grasa para obtener un rendimiento más eficaz y seguro.
- Para informarse sobre el centro de reparaciones de ***Snap-on*** más cercano, llame al servicio de atención al cliente de ***Snap-on*** al teléfono 1-877-762-7664.

  (Solo Norteamérica)
  Northern Repair Center
  3011 E Route 176
  Crystal Lake IL 60014

  (Fuera de Norteamérica)
  Consulte la declaración de conformidad para ver la dirección
- Cuando se carga o descarga la batería de iones de litio en un plazo reducido de tiempo, su temperatura interna aumenta considerablemente. Esto es normal.
- En condiciones de funcionamiento ideales, la vida útil de una batería de iones de litio es de aproximadamente 1000 ciclos de carga / descarga. La atención y el mantenimiento inadecuados acortan la vida de la batería y la duración de la carga.
- Utilícela únicamente con cargadores de ***Snap-on*** para baterías de la serie CTB.
- Evite los cortocircuitos en la batería. La batería puede dañarse de forma permanente si recibe una descarga de corriente alta.

⚠ADVERTENCIA

- **Desenchufe el cargador del tomacorrientes antes de comenzar a desarmar la unidad.**
- **Extraiga la batería de la herramienta antes de comenzar a desarmar la unidad. Crear un cortocircuito con la batería puede provocar un incendio o lesiones.**
- **Utilice equipo de seguridad. Lleve siempre protección ocular.**

Snap-on

CGG8850
コードレスグリースガン

JA

安全に関する注意事項

Snap-on Tools Companyは、コードレスツールを操作、点検、修理する際に生じ得る状況に対する、安全注意事項を提供しています。作業する者および点検技術者には、手順、ツール、使用材料に関し十分な知識を持ち、またそれらの手順、ツール、材料が、仕事場で作業する者やツールの安全性を脅かさないようにする責任があります。

パワーツールの安全に関する一般的な注意事項

⚠警告

すべての安全に関する警告および指示をよくお読みください。以下に挙げる警告に従わない場合は、感電や火災、重傷につながる可能性があります。

今後の参考のために、すべての警告および指示を保管してください。

警告中の「パワーツール」とは、コンセントに接続する（コードあり）パワーツールか、バッテリ駆動の（コードレス）パワーツールのことを指します。

作業エリアの安全

- **作業エリアは清潔にし、採光を十分に取ってください。***雑然とした暗い場所は事故を誘発します。*
- **可燃性の液体やガス、塵埃などの爆発物のある所でパワーツールを使用しないでください。***パワーツールからはスパークが出るため、それが粉塵やガスに点火することがあります。*
- **パワーツールを操作している間は、子供やその周辺にいる者を近づけないようにしてください。***注意力が散漫になると、手元が狂う原因となります。*

電気に関する安全事項

- **パワーツールのプラグとコンセントの形状は一致する必要があります。 プラグは決して改造しないでください。アース付き（グランド端子付き）のパワーツールには、アダプタプラグを使用しないでください。***改造されていないプラグや、適合するコンセントを使用すれば、感電する危険性が少なくなります。*
- **パイプ、ラジエータ、レンジ、冷蔵庫などのアースされた物体の表面に、体を接触させないようにしてください。***体がアースされると、感電する危険性が増大します。*
- **パワーツールを、雨やぬれた環境にさらさないでください。***パワーツールに水が入ると、感電する危険性が増大します。*
- **コードを乱暴に取り扱わないでください。コードを持ってパワーツールを持ち上げたり引っ張ったり、コードを引っ張ってコンセントから抜くことは絶対にしないでください。コードは、熱、油、鋭刃、作動部分に近づけないでください。***破損したり絡ま ったコードを使用すると、感電の危険が高まります。*
- **屋外でパワーツールを操作するときは、屋外使用に適した延長コードを使用してください。***屋外使用に適したコードを使用すれば、感電の危険が減少します。*
- **湿気の多い場所でパワーツールを操作することがどうしても避けられない場合は、漏電遮断器(GFCI) で保護された電源をお使いください。***GFCIを使用することで、感電のリスクを抑えることができます。*

個人的な使用上の安全

- **パワーツールを使用するときは、自分が行っていることに注意を傾け、常識の範囲内で使用してください。 疲れているとき、または薬やアルコール、薬物治療の影響下にあるときは、パワーツールを使用しないでください。***電動工具を操作している間は、ほんの一瞬注意を怠っただけで重大な負傷事故を引き起こすことがあります。*
- **個人用保護具を使用してください。常に保護メガネを着用してください。***適宜、防塵マスク、滑り止め付き安全シューズ、安全ヘルメット、聴覚保護具などの個人用保護具を適切に使用すると、身体への傷害が低減されます。*
- **意図しない起動をしないように気をつけてください。 電源および/またはバッテリパックに接続する前に、工具を手に取るか運ぶかして、スイッチがオフの位置にあることを確認してください。***スイッチに指を置いたままパワーツールを運んだり、パワーツールのスイッチがオンになっているときにプラグを差し込むと、事故を引き起こすことがあります。*
- **パワーツールの電源をオンにする前に、調整キーまたはレンチをすべて取り外してください。***パワーツールの回転部分にレンチやキーが取り付けられたままになっていると、ケガを引き起こす原因となります。*

- **無理な姿勢での使用は避けてください。常に適切な足場とバランスを保つようにしてください。** *これにより、予期せぬ状況下でもパワーツールをうまく制御できます。*
- **身なりを適切に整えてください。ゆったりした衣服や宝石は身に着けないでください。髪、衣服、手袋を作動部分に近づけないようにしてください。** *ゆったりとした衣服や、宝石、長い髪は作動部分に巻き込まれる可能性があります。*
- **集塵装置に接続する機器がある場合は、それらが正しく接続されて適切に使用されていることを確認してください。** *集塵を行うことで、塵埃関係の危険が減少します。*

パワーツールの使用とお手入れ

- **パワーツールに無理な力を加えないでください。** *用途に合った適切なパワーツールを使用してください。パワーツールを正しく使用することで、製品本来の性能を発揮でき、より安全に操作することができます。*
- **スイッチを押しても装置がオンまたはオフにならない場合は、パワーツールを使用しないでください。** *スイッチで制御できないパワーツールは事故の原因となるため、必ず修理してください。*
- **パワーツールの調整、アクセサリの交換、ツールの保管を行う前は、電源からプラグを抜くかまたはパワーツールからバッテリパックを取り外してください。** *このような予防的な安全対策を取ることで、パワーツールを誤って作動してしまう危険性が減少します。*
- **パワーツールを使用しないときは子供の手の届かないところに保管し、パワーツールやこれらの指示について熟知していないユーザにパワーツ　ールを操作させないでください。** *パワーツールは、不慣れな人が使用すると危険です。*
- **パワーツールは適切に整備してください。 作動部分のずれや固着がないか、部品が破損していないか、およびパワーツールの操作に影響を与える可能性のあるその他の項目を点検してください。　 パワーツールが損傷している場合は、使用前に修理してください。** *事故の大半は、パワーツールのメンテナンスが十分に行われていないために発生します。*
- **カッティングツールは常に切れ味を保つようにし、清潔に保ってください。** *カッティングツールの刃先を常に鋭くメンテナンスすれば、穴に入ったまま動かなくなることを防ぎ、また取り扱いも容易になります。*
- **パワーツール、アクセサリ、ツールビットなどは、これらについての指示に従って、作業条件と実行する作業を考慮しながら使用してください。** *パワ ーツールを、その意図された用途と異なる作業に使用すると、危険な状況を引き起こすことになります。*

バッテリツールの使用とお手入れ

- **メーカー指定の充電器のみを使用して充電を行　ってください。** *バッテリパックに、タイプの異なるバ　ッテリパック用の充電器を使用すると、火災が発生する原因となります。*
- **パワーツールには、専用バッテリパックのみを使用してください。** *他のバッテリパックを使用すると、負傷または火災の原因となります。*
- **バッテリパックを使用しないときは、ペーパークリップ、硬貨、鍵、釘、ねじまたは端子同士を接続する他の小さな金属物質から隔離して置いてください。** *バッテリ端子をショートさせるとやけどまたは火災の原因となります。*
- **不適切な使用条件下では、バッテリから液体が飛び出ることがあります。この液体には触れないでください。誤って触れた場合は、水で洗い流してください。液体が目に入った場合は、さらに　医師の診察を受けてください。** *バッテリから出た液体は炎症またはやけどを引き起こすことがあります。*

修理

- **パワーツールの修理は、同一交換部品を使用し、専門の修理技師が行ってください。** *これにより、パワーツールの安全性が保たれます。*

コードレス・グリースガン 安全上のお知らせ

⚠警告

Snap-on グリースガンは始動時で最大7,500 psi (517 bar)の圧力を生成できます。アウトレットウィップホースは、***Snap-On*** 1218、1224、1230または1236のみをご使用ください。グリース射出によるケガは、非常に深刻なケガになります。ホースはスプリングガードのある部分のみを持ってください。不意の始動は避けてください。バッテリパックを挿入する場合は、決してスイッチを押さないでください。外側ジャケットに摩耗、よじれやよれ、または損傷が現れた時は、ただちにホースを交換してください。ホースがよじれたり、よれたりしないように、ホースを折り曲げないでください。

ガンでは潤滑油を使用しますが、潤滑油は可燃性で、口に入れると有毒です。裸火などの火災の危険のある場所の近くではガンを使用しないでください。

グリースは高温用として販売されることが多いですが、これは高温エリアで潤滑性能を維持する必要があるためです。しかし、温度が高くなりすぎると、潤滑油が点火することがあります。このガンを使用する前に、潤滑油に関するすべての警告を読んでください。このグリースガンでは、可燃性グリースを使用しないでください。

⚠警告

Snap-Onが認可していないホースは使用しないでください。圧力が高くなりすぎると、ノズルエクステンションやウィップホースが破裂することがあります。

外側ジャケットに摩耗、よじれやよれ、または、損傷が現れた場合は、ただちにホースを交換してください。

ウィップホースに関する指示および警告に従ってください。指示や警告に従わない場合は、重傷事故や死亡事故が起こるおそれがあります。

⚠警告

グリースガンの最大7,500 psi (517 bar)の圧力を生成します。作業中は保護のために安全メガネや手袋を使用してください。ホースのゴムが露出している部分は、手で触れないでください。

残存するリスク

この工具を使用するときは、同封されている安全警告に含まれていない付加的な残存リスクが発生する場合があります。これらのリスクは、誤使用、長時間の使用などによって発生することがあります。

適切な安全規制を適用しても、また、安全装置を実装していても、ある種の残存リスクは避けられません。残存リスクには以下のものが含まれます:

- **回転/可動部品に触れることによって発生する傷害。**
- **部品、ブレードまたは付属品を交換するときに発生する傷害。**
- **長期間に渡る工具使用によって発生する傷害。何らかの工具を長期間使用する場合は、必ず定期的に休憩をとってください。**
- **聴覚障害**
- **工具を使用するときに発生した粉塵を吸い込むことで発生する健康被害 (例、特にオーク、ビーチおよびMDFなどの材木での作業)**



パワーツールおよびアクセサリを不適切に使用 しないでください。ツールが破損する原因となります。

- **パワーツールを使用する前に、本説明書を良くお読みください。**
- **初心者ユーザに当ツールを受け渡す際には、必ずこれらの説明書も添えてください。**
- **ラベルは剥さないでください。破損したラベルは、すべて交換してください。**

故障したツールは、負傷の原因となります。



塵埃による汚染の危険性。

- **塵埃を排出するパワーツールを使用する場合は、認可を受けている防塵マスク、または呼吸マスクを着用してください。**
- **電動研磨、鋸、研削、ドリル、および他の建設作業から排出される塵埃の中には、癌、出生異常、および生殖機能への危害の原因となる化学物質が含まれていることがあります。**

有害な塵埃を吸い込むと、負傷の原因となります。



パワーツールの使用中は、切削屑等の飛来物が出ます。.

ユーザおよびその周辺にいる者は、必ず安全保護メガネを着用してください。

飛来物は、負傷の原因となります。



パワーツールは、騒音を発生します。

ユーザおよびその周辺にいる者は、必ず聴覚保護具を着用してください。

保護具を着用せずに騒音に長時間さらされると、難聴の原因となります。



パワーツールは、振動を発生します。

- **振動、反復動作など苦痛を感じる状態に、長時間いることは避けてください。**
- **不快感や刺激、痛みを感じた場合は、すぐにツールの使用を止めてください。使用を再開する前に、医師の診断を受けてください。***振動、反復動作など苦痛を感じる状態に長時間いると、負傷の原因となります。*

ールの使用中、動きや位置が急に変わる場合があります。

- **起動および操作中は、その動きの変化を予想し、注意して作業してください。**
- **ツールはしっかりと持ってください。**
- **反動力を予想して作業してください。姿勢を直し、ツールをしっかりと持ってください。**
- **ツールを使用する前に、反転機構の位置をよく観察し、トリガーを押す際は回転方向に注意してください。***動作や位置の急激な変化は、負傷の原因となります。*



もつれの危険性。
- **身体を回転部分に近づけないようにしてくだ さい。**
- **長髪の方は、髪を収める安全ヘアキャップを着用してください。**
- **ハンドルは、乾いて汚れのない状態に保ち、油やグリースが付かないようにしてください。**
- **トリガをオン位置にロックしたり、テープで固定したりしないでください。**
- **アクセサリを交換する前に、バッテリパックを取り外してください。**

もつれは負傷の原因となります。

警告

- **ツールが異常に振動する、異常なノイズを発する、部品が緩んでいる、または何らかの損傷の兆候がある場合は、使用しないでください。**
- **ツールが異常な動作をする場合は、使用を中止し、補修および修理を直ちに依頼してください。**
- **ツールの潤滑に、灯油、ガソリン、ディーゼル油、ジェット燃料など、可燃性または揮発性の物質を潤滑油として、またはパワーツールの清掃に使用しないでください。**
- **加工作業中の物体は、クランプ（固定用器具）やその他の有効な方法を用いて安定するように固定・サポートしてください。***加工作業中の物体を手や体に押し付けて支えたりすると安定せず、制御不能となる可能性があります。*

バッテリーパックの安全

警告



爆発または火災の危険。
- **ツールとバッテリーは、温度が49°C (120°F) 以上になるところには保管しないでください。**
- **CTC131/CTCA131/CTCEU131/CTCJ131 充電器は、温度が0°C (32°F) 未満、または45°C (113°F) を超えると充電できません**
- **極端な損傷を受けたり、完全に消耗しきっていても、バッテリーは焼却しないでください。燃やすとバッテリーは、爆発する恐れがあります。**
- **バッテリーパックを外した後、バッテリーパックの端子に厚い接着テープを貼り付けて覆ってください。**
- **バッテリーパックを分解または破壊することは止めてください。また、その部品を外さないでください。**
- **エンジン発電機やDC電源を使って、バッテリーパックを充電しないでください。**
- **換気が良好な場所で、バッテリーパックを充電してください。**

爆発や発火は、怪我を招くおそれがあります。



感電の危険。
- **バッテリーを分解しないでください。**
- **バッテリーを短絡させないでください。**
- **バッテリーパック指定の*Snap-on*ブランドの充電器以外では、バッテリーパックを充電しないでください。**
- **使わないときや、保守サービスに出す前、アクセサリー交換時には、バッテリーパックを外した状態にしてください。**
- **エンジン発電機やDC電源を使って、バッテリーパックを充電しないでください。**

感電や発火は、怪我を招くおそれがあります。



火傷の危険。
- **極端な使用条件や温度条件では、バッテリー液が漏れることがあります。**
- **不適切な使用条件下では、バッテリから液体が飛び出ることがあります。この液体には触れないでください。誤って触れた場合は、水で洗い流してください。液体が目に入った場合は、さらに医師の診察を受けてください。***バッテリーから漏れた液は、刺激や火傷を起こすことがあります。*
- **スイッチがオフ位置になっていることを確認してから、バッテリーパックを差し込んでください。***パワーツールのスイッチがオンになった状態で、バッテリーパックを差し込むと、事故が起きることがあります。*
- **バッテリーパックを使用しないときは、衣類のポケットに置かないようにしてください。***バッテリー液漏れやスパーク発生によって、火傷や火災が起きることがあります。*



ショートと火災の危険。
- **バッテリパックをショートさせないでください。**
- **導電体を端子に接触させないでください。**
- **釘、ねじ、硬貨、その他の金属物質などの導電体と共にバッテリパックを保管しないでください。**
- **導電体を入れたエプロンやポケットにバッテリパックを入れないでください。***ショートすると、火災やひどいやけどの原因となります。*

バッテリ廃棄に関する安全規則

本製品が利用しているリチウムイオンバッテリーに貼られた ***RBRC***™ シールは、この種のバッテリーの使用寿命が尽きた際に、バッテリーを回収しリサイクルする業界プログラムに、***Snap-on*** が自主的に参加していることを示しています。

Snap-on のこのプログラムへの参加は、環境保護と天然資源保護への積極的取り組みの一環です。

⚠警告



爆発または火災の危険。
使用済みバッテリーは、捨てないでください。ご使用になったバッテリーは、***Snap-on*** 公認の修理センターまで返品し、リサイクルさせてください。*爆発や発火は、怪我を招くおそれがあります。*



火災の危険。
- **バッテリーを分解しようとしないでください。また、バッテリー端子から出ている部品を外そうとしないでください。**
- **リサイクルの前には、露出端子を厚い絶縁テープで保護して、短絡しないようにしてください。**
発火により、負傷することがあります。

バッテリ充電器の安全に関する注意事項

⚠警告



感電と火災の危険。
- **ケースがひび割れたり損傷している場合は、バッテリパックを充電器にセットしないでください。***感電または火災は負傷の原因となります。*
- **感電の危険性を軽減するため、この電源コード（米国版）には極性プラグ（片方のブレードが他方より広い）が使用されています。このプラグは極性のあるコンセントに一定の方向でしか差し込めません。プラグがコンセントにいっぱいまで差し込めない場合には、プラグを裏返してください。それでも差し込めない場合には、資格のある電気技師に適当なコンセントを取り付けてもらってください。プラグは決して改造しないでくださ い。**
- **CTB185/CTB8187充電式バッテリパックには、CTC131/CTCA131/CTCEU131/CTCJ131以外の充電器を使用しないでください。他のタイプのバッテリを充電すると破裂して、ケガまたは損傷の原因となります。**
- **不適切な使用条件下では、バッテリから液体が飛び出ることがあります。この液体には触れないでください。誤って触れた場合は、水で洗い流してください。液体が目に入った場合は、さらに医師の診察を受けてください。***バッテリから出た液体は炎症またはやけどを引き起こすことがあります。*
- **2台の充電器を同時に接続しないでください。**
- **充電器を雨や雪にさらさないでください。**
- **充電器を取り外すときは、コードではなくプラグを持ってください。**
- **コードが踏まれていないか、つまずきやすい場所にないか、損傷していないか、または圧迫されていないか、確認してください。**



爆発の危険。
ユーザおよびその周辺にいる者は、必ず安全保護メガネを着用してください。
爆発により目を損傷する恐れがあります。



パワーツールおよびアクセサリを不適切に使用しないでください。ツールが破損する原因となります。**充電器を使用する前に、充電器、バッテリ、およびバッテリを使用する製品のすべての取扱説明書内容と注意マークをお読みください。**
故障したツールは、負傷の原因となります。



感電と火災の危険。

重要な安全の手引き必ず保管してください

危険—火災または感電の危険性を減少させるため、以下の指示に慎重に従ってください。

1. この取扱説明書には、***Snap-on*** CTC131/CTCA131/CTCEU131/CTCJ131 充電器に 関する重要な安全の手引きおよび操作説明が記載されています。
2. 充電器を使用する前に、充電器、バッテリ、およびバッテリを使用する製品のすべての取扱説明書内容と注意マークをお読みください。
3. **注意**—負傷を防止するために、タイプの充電式バッテリのみを充電してください。他のタイプの

バッテリを充電すると破裂する場合があり、負傷または損傷の原因となります。

4. 充電器を雨や雪や湿気にさらさないでください。
5. バッテリ充電器のメーカーが推奨または販売する付属部品以外のものを使うと、火災、感電、負傷の原因となります。
6. コードの破損を防止するために、充電器を取り外すときは、コードではなくプラグを持って引っ張ってください。
7. コードが踏まれる場所やつまずきやすい場所など破損や圧迫を受けやすいところに置かれていないことを確認してください。
8. 破損したコードを使って充電器を使用せずに直ちに交換してください。
   — CTC131/CTCA131/CTCEU131/CTCJ131充電器のコード交換は、同一の ***Snap-on***コードと交換する必要があります。
9. 充電器を落としたり、強烈な衝撃が加えられたり、何らかの破損がある場合は、充電器を使用しないで、正規サービスセンターに充電器をお持ちください。
10. 充電器を分解しないでください。サービスや修理が必要な場合には、正規サービスセンターに充電器をお持ちください。組み立て方を誤ると、感電や火災の原因となります。
11. 感電を防止するため、メンテナンスや洗浄を行う前に、コンセントから充電器のプラグを抜いてください。スイッチを切るだけでは、感電を防止できません。
12. 管理下に置かれている、または安全な使用方法が与えられ、かつ危険性を理解している場合において、16歳以上のお子様、身体的・感覚的・知力的に能力が低下している方、経験・知識が浅い方による本機器のご使用が可能です。
13. お子様の遊び道具としての本機器のご使用はおやめください。目の届かないところでお子様が清掃や保守を行わないよう十分ご注意ください。
14. 再充電不可のバッテリを充電しないでください。
15. 2台の充電器を同時に接続しないでください。
16. 充電器の修理は、同一交換部品を使用し、専門の修理技師が行ってください。これにより、充電器の安全性が保たれます。
17. 最寄りの***Snap-on***修理センターの場所については、***Snap-on*** 顧客サービス (1-877-762-7664) までお問い合わせください。
18. バッテリーの爆発の危険を防止するために、本取扱説明書およびバッテリに記されている留意事項に従ってください。
19. バッテリやエンジンのある付近では、喫煙、野外での火花の発生、火の使用を絶対に行わないでください。
20. バッテリが凍っている場合は決して充電しないでください。
21. 締め切った場所や換気が制限されている場合には、充電器を決して使用しないでください。
22. どうしても必要な場合を除き、延長コードを使用しないでください。延長コードを使用する必要がある場合は、以下のことを確認してください。
   — 延長コードのプラグピンと充電器のプラグが同一の数、サイズ、形状であること。
   — 延長コードが正しく配線されており、電気条件が良好であること。
   — ワイヤサイズが、下表に示す充電器の各ACアンペア定格に対するサイズ条件を満たすこと。

100-120ボルト充電器コード長 (フィート)	**ワイヤサイズ (AWG)**
25 50 100	18 18 18
220-240ボルト充電器コード長 (m)	**ワイヤサイズ (mm)**
50 75	0.75 1.0

推奨延長コード長

これらの説明書を大切に保管してください

機能の説明

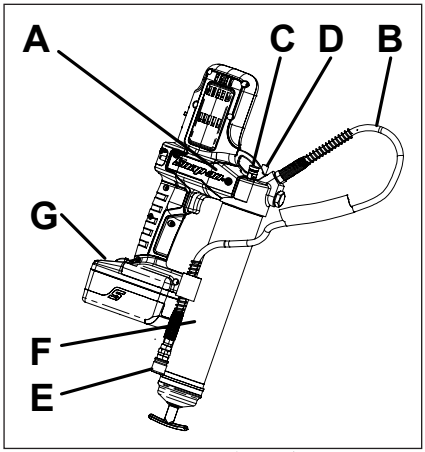

図1: *コードレスグリースガン*

A – ポンプアッセンブリ
B – 1230 30インチ (76cm)ホース
C – ベントバルブ
D – バルクバルブ
E – カプラ
F – グリースチューブ
G – バッテリー

仕様

グリースガン仕様

作動電圧 18V

最大圧力 .....
低出力 .....7500 psi (517bar)
高出力 .....3000 psi (206bar)

グリースタンク容量.....14.5オンス (411g)
グリースタンク容量 (CGGA8850).....
.....16.0オンス (454g)
作動温度範囲 ..... 0～122 °F (−18～+50 °C)

作動電流 4.0A
定格電流 5.0A

潤滑油 (グリース).....最大NLGI #2
グリース出力 .....
低出力 ..... 3.8オンス/分 (108 g/min)
高出力 .....8.5オンス/分 (241 g/min)

バッテリパックを含む重量
(リチウムイオン).....8.0 ポンド (3.6 kg)

騒音* (EN規格60745に基づきテスト済み)
音圧レベル (A).....72.5 dB
不確実性、K .....3.0 dB
音響出力レベル (A).....83.5 dB
不確実性、K .....3.0 dB

振動* (EN規格60745に基づきテスト済み)
振動レベル.....1.4 m/s²
不確実性、K .....1.5 m/s²

** 本情報シートで示されている振動放出レベルは、EN 60745 で規定されている標準化試験に従って測定されており、ツール同士を比較するために使用できます。これは、予備的な曝露評価に使用できます。*

表示されている振動放出レベルは、ツールの主要用途で使用した場合です。ツールが異なる用途で使用される場合、異なる付属品を装備して使用される場合、または適切に維持管理されていない場合は、振動放出レベルが変わることがあります。そのような場合は、合計作業期間全体での曝露量が大幅に増加することがあります。

振動への暴露レベルの見積もりでは、ツールの電源をオフにしたときやツールが稼働しているが実際の作業を行っていないときも考慮する必要があります。そのような場合は、合計作業期間全体での曝露量が大幅に減少することがあります。

ツールおよび付属品を維持管理する、手を温かく保つ、作業パターンの組み立てを考えるなど、振動の影響から作業者を保護する追加安全措置を確認してください。

***Snap-on**では、スナップオンは記載された値の代わりに、当社が関与しないそれぞれの職場環境におけるリスクアセスメントによって決定した値を使用することについて責任を負いません。*

記号

記号	
	取扱説明書/冊子を参照
	保護メガネを着用してください
	聴覚保護具を着用し
	呼吸用保護具を着用
	振動の危険
V	ボルト
⎓	直流
n_0 xxx/min	定格回転数
CE	CE マーク
MET c us	MET 試験所
RECYCLE RBRC 1-800-822-8837	バッテリは適切にリサイクルしてください
	ごみ箱に捨てないでください
BC	「カルフォルニア- タイトル20に準拠しています」

バッテリパックの仕様

	CTB185	CTB8187
タイプ	リチウムイオン	リチウムイオン
電圧	18 VDC (3.6 V x 5 セルペア)	18 VDC (3.6 V x 5 セルペア)
重量	~0.68 kg	~0.68 kg
充電時間	バッテリー充電設定のセクションを参照してください。	
寿命	1000 サイクル (1サイクル=1充電と1放電)	
容量	5.0 Ah	5.0 Ah
放電温度範囲	20°C ～ 60°C	

バッテリ充電器の仕様

	CTC131/CTCA131/ CTCEU131/CTCJ131
入力	100-240V, 50/60 Hz
出力	5.0 A
出力 USB電源ポート...	0.5Aで5.0VDC
重量	~0.95 kg
充電温度範囲 (CTB185/CTB8187)	0°C ～ 45°C

用途

概要

Snap-onコードレスグリースガンは、18Vバッテリー電力を使用して、潤滑油をポンプして排出する目的のみに設計されています。最大仕様定格を超過しないでください。

ヨーク機構を使用して、モータの回転運動をプランジャの往復運動に変換します。PCB (プリント基板)を装備する容積式単動ポンプがグリースガンを作動させます。

PCB (プリント基板)

モータはPCBによって保護されます。ガンが最大圧力で連続作動した場合は、PCBがモータをオフにします。

モータがオフになった際は、ハンドルの裏側の警告灯が赤色で点滅します。

操作

LモードとHモードの切り替え

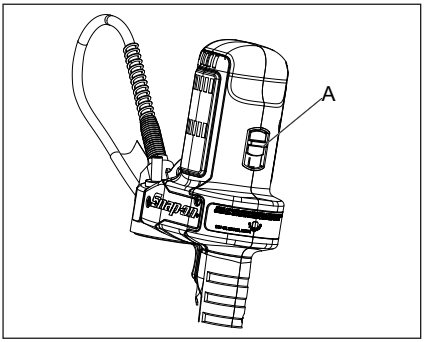

図2:

A – ギヤセレクタスライド

作動モードの変更方法:

注: トランスミッションのギヤ損傷を防ぐために、レバーをL (低)作動モード、または、H作動 (高)モードに切り替える前にモータを完全に停止させる必要があります。

- L (低出力/高圧力)

- H (高出力/低圧力)

1. モーターが動作していない場合、LまたはHの文字が完全にウィンドウで確認できるようになるまでレバーを押します。
2. レバーが完全にシフトされていない、または、噛み合っていない場合は、レバーを支えて、スイッチを切り替えてギヤが噛み合うようにします。
3. 2,000 psi (137 bar)以上の高い圧力を必要としない大型ベアリングを潤滑するために工具を使用する場合は、高出力を推奨します。また、自動潤滑システムの小型タンクに充填するために工具を使用する場合は、高出力を推奨します。
4. 工具を建設、鉱業応用および一般潤滑で使用する場合は、低出力を推奨します。低出力では、工具が発生可能な最大出力である最大7,500 psi (517 bar)を生成します。
5. 数百回を超える充電サイクルでバッテリが電力保持能力を失うのは正常です。これが発生した場合は、バッテリを交換してください。
6. 再充填またはグリースカートリッジ交換の後は必ずグリースガンをプライミングしてください。グリースポイントを潤滑するために、ガンを使用する前にプライミングしてください。
7. プライミングを行うには、グリースがホースから流れ出るまでガンを作動させてください。ベントバルブを使用してエアポケットを排出させてください。

グリースカートリッジの取り付け

1. グリースガンコンテナチューブを支えながら、グリースガンヘッドを2回転分緩めます。
2. T字ハンドルを引いて、フォロワーロッドを完全に伸ばし、スロットにスライドさせて挿入します。
3. コンテナチューブをグリースガンヘッドから取り外します。
4. 空のグリースカートリッジがある場合は、コンテナチューブから取り外します。
5. 大型キャップを新しいグリースカートリッジの上端から取り外します。
6. 新しいグリースカートリッジの上端を最初にコンテナチューブに挿入します。
7. 新しいグリースカートリッジの下端からプルタブを取り外します。
8. コンテナチューブをグリースガンヘッドにねじ込み、締め付けます。
9. レバーハンドルをコンテナチューブから引き離す方向に引きます。
10. フロワーロッドをスロットから引き戻して、取り外します。
11. T字ハンドルを90˚回して、コンテナチューブに押し入れます。
12. グリースガンヘッドを2回転分緩めて空気を排出し、再び締め付けます。

注: カートリッジ潤滑油の中にエアポケットが存在すると、ガンのプライミングが失われる原因になります。

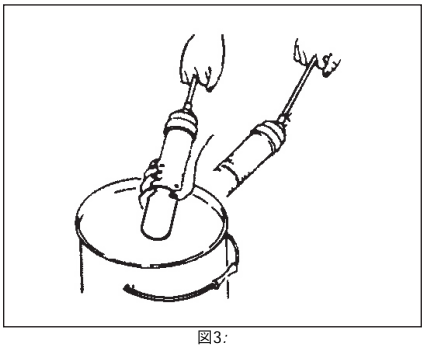

図3:

グリースガンをバルクコンテナから充填します。

1. グリースガンコンテナチューブを支えながら、グリースガンヘッドを2回転分緩めます。
2. T字ハンドルを引いて、フォロワーロッドを完全に伸ばしてから、スロットにスライドさせて挿入します。
3. コンテナチューブをグリースガンヘッドから取り外します。
4. 空のカートリッジがある場合は、カートリッジをコンテナチューブから取り外します。
5. T字ハンドルを引き戻し、フォロワーロッドをスロットから取り外します。
6. 潤滑油をグリースガンヘッドの穴およびフォロワーアッセンブリの表面に挿入します。
7. コンテナチューブの開端を潤滑油に挿入します。
8. コンテナチューブを潤滑油に押し込みながら、T字ハンドルを後ろに引き、コンテナチューブにエアポケットが引き込まれないようにします。
9. T字ハンドルを引いて、フォロワーロッド (5)を完全に伸ばしてから、スロットにスライドさせて挿入します。
10. グリースガンヘッドを充填済みのコンテナチューブにねじ込みます。
11. レバーハンドルをコンテナチューブから離れていく方向に引きます。
12. T字ハンドルを引き戻して、フォロワーロッドをスロットから取り外します。
13. T字ハンドルを90°回してコンテナチューブに押し入れます。
14. グリースガンヘッドを2回転分緩めて、空気を排出し、再び締め付けます。

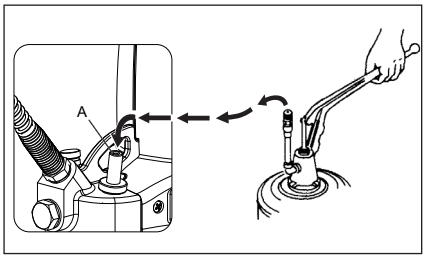

図4:

A – フィラーポンプソケット

ガンをフィラーポンプで充填する方法

1. フォロワーハンドルを回すことで、フォロワーロッドとフォロワーを噛み合わせます。
2. ガンベント/バルク充填バルブをフィラーポンプソケットに挿入します。
3. フィラーポンプを操作して、コンテナにを充填します。フォロワーロッドのねじ山が露出した場合は、グリースチューブアッセンブリは充填されています。フォロワーロッドは約8インチ (20 cm)伸びます。過剰に充填しないでください!
4. フォロワーハンドルを回すことで、フォロワーロッドとフォロワーの噛み合わせを外します。フォロワーロッドをグリースチューブアッセンブリに押し込みます。

注: エアポケットを取り除いてください。グリースガンの入り口にエアポケットがあると、グリースの押

し出しが妨げられます。ベント/バルク充填バルブを2回転分緩めて、小さなエアポケットを除去してください。エアポケットが大きく、15秒間トリガーを引いてもカプラからグリースが流れてこない場合は、以下の手順を参照してください。

エアポケットの除去

1. フォロワーロッドをグリースチューブアッセンブリキャップから引き出して、フォロワーハンドルを回すことで、フォロワーと噛み合わせます。
2. ベントバルブのプラグを、3、4回転分回して外します。グリースがベントバルブの側面の小さな穴から流れ出るまで、フォロワーハンドルに力をかけます。
3. ベントバルブを締め付けます。
4. 封じ込められている空気が排出されるまで、ごく短い時間トリガーを引いてガンを作動させます。フォロワーハンドルを回すことで、フォロワーロッドとフォロワーの噛み合わせを外します。フォロワーロッドをグリースチューブアッセンブリに押し込みます。
5. ステップ2に失敗した場合は、グリースチューブアッセンブリをポンプアッセンブリから3回転分緩めます。
6. 潤滑油がグリースチューブアッセンブリおよびポンプアッセンブリインターフェースからにじみ出るまで、フォロワーハンドルに力をかけます。
7. グリースチューブをポンプアッセンブリに再び締め付けます。フォロワーハンドルを回すことで、フォロワーロッドとフォロワーの噛み合わせを外します。フォロワーロッドをグリースチューブアッセンブリに押し込みます。

過負荷

何らかの理由で、スイッチまたはバッテリが過剰加温となり、工具に過負荷がかかると、内部電子回路が作動し工具が停止します。これは工具の過熱を防ぐための安全機能です。トリガを解放すると操作が再開されます。

— バッテリの過熱 - バッテリの4つのLEDライトがすべて点滅します。これはバッテリの内部温度が高すぎることを示すもので、バッテリおよび工具を長持ちさせるため、動作が停止します。各トリガを引いた後も、温度が許容レベルに下がるまで、ライトは4分間点滅を続けます。バッテリまたは工具の冷却を速めるために、ファン冷却を使用することができます。注: 電子部品は、制限温度に達するまで、バッテリからの最適性能/容量で動作するように調整されています。この状況が発生した場合、通常バッテリの充電が必要な状態が近づいています。バッテリを充電器にセットすると、充電器内部のファンが作動して冷却を開始し、温度が許容範囲になると速やかに充電が開始されます。

— 工具の過熱 - LEDが点滅します。継続的に過負荷条件で工具を使用し続けると、スイッチの内部温度が制限値に達し、工具が一時的に使用できなくなります。工具を空冷させてから操作を再開してください。

— 工具の電流制限を超えた場合 - トリガを押した状態でLEDが点滅し、工具が動作を停止します。継続的に過酷な条件で工具を使用し続けると、電流制限値に達し、工具の電源が遮断されることがあります。トリガを解放すると、すぐに工具の操作を再開できます。

バッテリの充電

1. 電源コードのプラグを充電器のソケットに差し込みます。
2. コードプラグのもう一端を電源コンセントに差し込みます。
3. バッテリパックを充電器に差し込みます。バッテリパックを正しく充電器に置くと、充電器の上部が点滅します。
   — 緑のライトが点滅し始めます。これは充電器がバッテリパックを充電中であることを示しています。
4. バッテリパックの燃料ゲージに充電率のパーセント%値が表示されます。標準高速充電時間は、60分です。
   — バッテリが25%充電されると、1つのライトが緑に点灯します。

バッテリパック	CTC131/ CTCA131/ CTCEU131/ CTCJ131 チャージャー	CTC123/ CTCA123/ CTCEU123/ CTCJ123 チャージャー
CTB185	~90 分	~70 分
CTB8187	~90 分	~70 分

5. 高速充電が完了すると、バッテリパックの4つのライトがすべて緑に点灯します。これはバッテリが完全に充電されたことを示し、充電器でも緑のライトが点灯します。
6. 右側のLEDが黄色に点滅している場合は、バッテリパックが熱過ぎるか冷た過ぎるかなどの故障があることを意味します。充電器が熱すぎたり冷たすぎたりすると、バッテリを高速で充電できません。バッテリ温度が0°C～45°Cの間、充電器は高速充電モードに入ります。
7. 右側のLEDが赤色に点滅している場合は、バッテリパックが故障しているため、充電器はバッテリを充電できません。
8. 高速充電が完了すると、充電器がバッテリの電圧を検知し、過充電を防ぐため自動的に電源が切れ、バッテリ燃料ゲージの4個のライトがすべてオンになり、緑のライトが点灯します。

9. 充電器にはUSBポートが1つ装備されており、出力電流は0.5Aで出力電圧は5VDCです。0.5 Aを超えた電流を必要とする機器に接続しないでください。

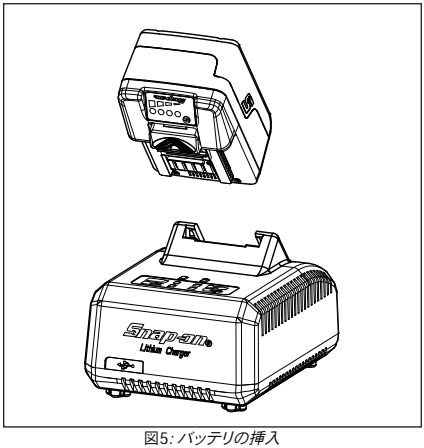

図5: *バッテリの挿入*

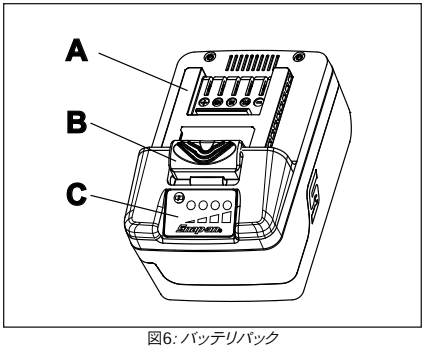

図6: *バッテリパック*

A – 端子
B – ラッチボタン
C – 燃料ゲージ

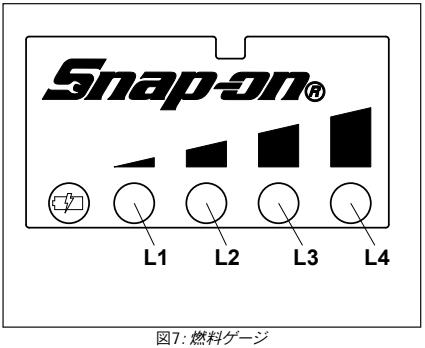

図7: *燃料ゲージ*

L1 - ソリッドライト 25%充電
L2 - ソリッドライト 50%充電
L3 - ソリッドライト 75%充電
L4 - ソリッドライト 100%充電

バッテリパック

燃料ゲージ

燃料ゲージボタンを押すと、表示ライトが点灯し、バッテリパックの残存使用時間が表示されます。ライトは5秒間点灯します。

注: 燃料ゲージL1が点滅している場合は、バッテリパックを充電します。

充電サイクルカウンタ

10秒間燃料ゲージボタンを押して、充電サイクルカウンタの値を読み取ります。

点滅の回数を数えて、サイクルカウンタを割り出します。

例 1:
L1 - 1回点滅
L2 - 3回点滅
L3 - 4回点滅
L4 - 5回点滅

バッテリが1,345回充電されたことを意味します

例 2:
L1 - 点滅なし
L2 - 6回点滅
L3 - 7回点滅
L4 - 8回点滅

バッテリが678回充電されたことを意味します

バッテリパックの保護

バッテリの寿命および性能を最高に保つために、リチウムイオン電池の保護回路はバッテリの電圧、放電のアンペア数と温度を監視します。バッテリの電圧が使用可能範囲以下に低下した場合は、バッテリが遮断され、1番目のLEDが10秒間点滅します。バッテリを充電する必要があります。負担過重が原因でバッテリの放電アンペア制限に達すると、工具は保護回路によってシャットダウンされ、トリガが解放されるまでLEDが点灯を続けます。工具の操作はすぐに再開できます。

寒中操作

リチウムイオン電池は、最低-20°Cまでの温度で使用可能です。バッテリパックが非常に冷たい場合は、無負荷でツールを使用してバッテリを温めてから、標準の方法でツールを使用してください。

暑中操作

リチウムイオン電池の温度が70°Cに達した場合は、保護回路によりバッテリが遮断され、4個のLEDがすべて4分間点滅します。65°C以下に冷却された時点で、バッテリが正常の機能を回復します。

保管

バッテリを水や雨にさらさないでください。バッテリパックが破損することがあります。

バッテリは、保管する前に完全に充電してください。適正寿命を保つために、リチウムイオンバ ッテリはすべて湿気を避けて室温で保管してください。バッテリは49°C以上の高温で長期間保管すると、永久的な容量損失が発生することがあります。

保守

修理

ツールの修理には細心の注意および知識を要します。修理は正規修理員のみが行ってください。

- ツールを使用する前は、必ず破損している部分がないかどうか確認してください。
- 破損した部品がある場合は、使用前に交換あるいは修理してください。作動部品が正しく取り付けられていることを確認してください。作動部品や破損部品を結合したまま使用すると、操作に不具合が生じる可能性があります。
- 破損した部品は、正規サービスセンターで正しく修理するか交換してください。
- スイッチを押しても装置をオンまたはオフにできない場合は、ツールを使用しないでください。
- ツールの適切な整備を行ってください。性能をよりよく安全に発揮させるため、本ツールは常に乾燥した清潔な状態に保つようにし、オイルやグリースなどが付着しないようにしてください。
- 最寄りの***Snap-on*** 修理センターの場所については、***Snap-on*** 顧客サービス (1-877-762-766-7664) までお問い合わせください。

（北米のみ）
Northern Repair Center
3011 E Route 176
Crystal Lake IL 60014

（北米以外）
適合宣言書に記載の住所をご参照ください。

- リチウムイオンバッテリを短時間で充電または放電するときには、バッテリパックの内部がかなり高温になります。これは異常ではありません。
- 理想的な使用条件では、リチウムイオンバッテリパックは充電/放電サイクルを1000回繰り返すことができます。お手入れやメンテナンスが不適切であれば、バッテリの寿命およびバッテリが電力を維持できる時間が短くなります。
- CTBシリーズバッテリパックと明記されている、***Snap-on***の充電装置以外は使用しないでください。
- バッテリパックをショートさせることは避けてください。大量の電流が放電され、バックが永久的な損傷を受ける場合があります。

⚠警告

- **バッテリを取り外す前に、充電器をコンセントから抜いてください。**
- **工具を分解する前に、バッテリパックを工具から外してください。バッテリパックをショートさせると、火災や人身傷害の原因となります。**
- **安全装置を使用してください。常に保護メガネを着用してください。**

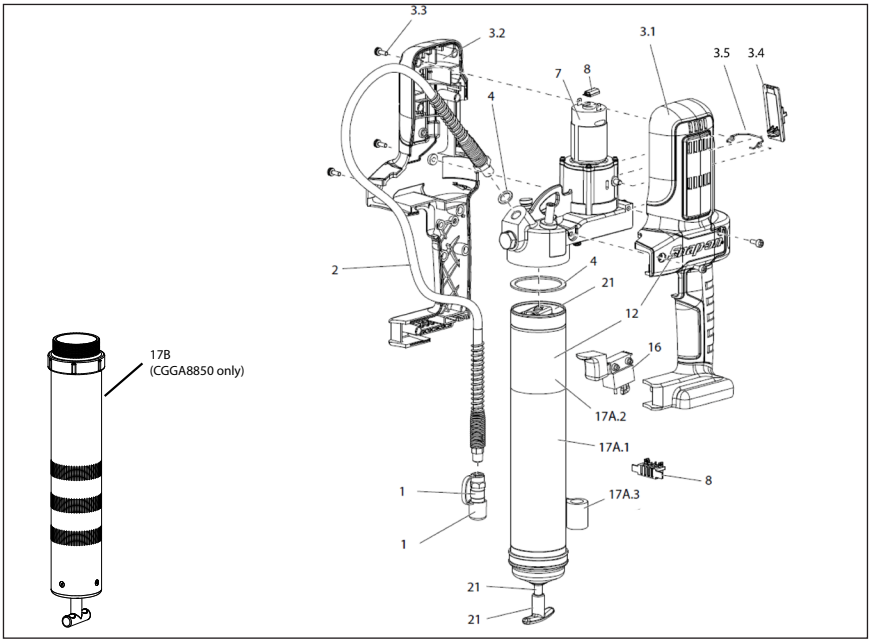

Figure 8: Cordless Grease Gun

Parts Listing

Ref	Description	Qty	Part Number	Ref	Description	Qty	Part Number
1	coupler	1	CGG5852	16	trigger	1	CGG286095
2	flexible hose with gasket	1	CGG1236	17A	grease tube kit	1	CGG271882
3	housing with screw & selector kit - red	1	CGG280160	17A.1	grease tube assembly	1	
				17A.2	caution label	1	
	housing with screw & selector kit - green	1	CGG280160G	17A.3	hose clip	1	
				17B	16 oz grease tube assembly kit	1	CGGA885014KT
	housing with screw & selector kit - orange	1	CGG280160O				
	housing with screw & selector kit - hi-vis	1	CGG280160HV	21	follower rod kit	1	CGG286091
3.1	left housing	1					
3.2	right housing	1					
3.3	screw (M4 x 16)	6					
3.4	gear selector	1					
3.5	lever wire	1					
4	seal kit	1	CGG271884				
7	pump assembly kit	1	CGG280246				
8	electrical component kit	1	CGG280158				
12	decal kit (asst labels)	1	CGG280161				

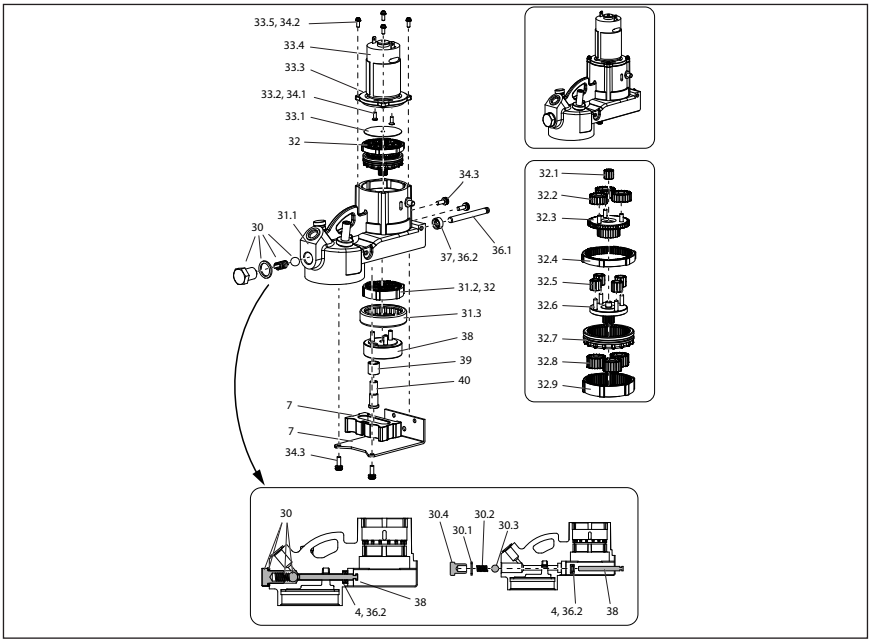

Figure 9: Cordless Grease Gun

Parts Listing

Ref	Description	Qty	Part Number
30	check valve kit	1	CGG280162
30.1	copper gasket	1	
30.2	spring	1	
30.3	ball	1	
30.4	spring housing	1	
31	housing with bearing	1	CGG280247
31.1	pump housing	1	
31.2	gear ring 3rd stage	1	
31.3	needle bearing	1	
32	gear set kit	1	CGG280252
32.1	motor gear	1	
32.2	gear planet 1st stage	3	
32.3	carrier 1st stage	1	
32.4	gear ring 1st stage	1	
32.5	gear planet 2nd stage	4	
32.6	carrier 2nd stage	1	
32.7	gear ring 2nd stage	1	
32.8	gear planet 3rd stage	3	
32.9	gear ring 3rd stage	1	
33	motor with plate	1	CGG286221
33.1	cover	1	
33.2	motor adapter	1	
33.3	motor	1	
33.4	screw (M3x8)	2	
33.5	screw (M3x10) and washer assembly	4	
34	pump hardware kit	1	CGG286105
34.1	screw (M3x8)	2	
34.2	screw (M3x10) and washer assembly	4	
34.3	screw (M4x0.7x12)	5	
36	plunger kit	1	CGG286109
36.1	plunger	1	
36.2	seal	1	
38	driver assembly kit	1	CGG286285

Charger Parts List

Grease Gun Model No	Charger	Description	Body Part Number	Cord Part Number
CGG8850 CGG8850G CGG8850O CGG8850BK CGG8850HV	CTC131	14.4V/18V Dual Bay Charger and Cord for USA	CTC131	CTC720-120 *
CGGA8850 CGGA8850G CGGA8850O CGGA8850BK CGGA8850HV	CTCA131	14.4V/18V Dual Bay Charger and Cord for Australia	CTC131	CTCA720-120 *
CGGEU8850 CGGEU8850G CGGEU8850O CGGEU8850BK CGGEU8850HV	CTCEU131	14.4V/18V Dual Bay Charger and Cord for Europe 14.4V/18V Dual Bay Charger and Cord for United Kingdom	CTC131	CTCE720-120 * CTCU720-120 *
CGGJ8850 CGGJ8850G CGGJ8850O CGGJ8850BK CGGJ8850HV	CTCJ131	14.4V/18V Dual Bay Charger and Cord for Japan	CTC131	CTCJ720-120 *

* User Replaceable Parts

Battery Pack Parts List

Part Number	Description
CTB185	18V Battery
CTB8187	18V Battery

EC DECLARATION OF CONFORMITY

This declaration of conformity is issued under the sole responsibility of the manufacturer:
Snap-on Tools Company
2801 80th Street
Kenosha, WI 53141-1410, U.S.A.

OBJECT OF DECLARATION:
Product: Cordless Grease Gun
Model No:

CGGEU8850	**CGGEU8850G**
CGGEU8850O	**CGGEU8850HV**
CGGEU8850BK	

Serial Number: 1543XXXX-->XXXXXXXX

The object of the declaration described above is in conformity with the relevant Union harmonisation legislation:
Machinery Directive: 2006/42/EC
Electromagnetic Compatibility Directive: 2014/30/EU
Noise Directive: 2000/14/EC
European ROHS Directive: 2011/65/EU

References to the relevant harmonised standards used or references to the specifications in relation to which conformity is declared:
Safety: EN 60745-1:2009+A11:2010

OBJECT OF DECLARATION:
Product: Battery Charger Series
Model No: CTCEU131
Serial Number: 2012XXXX-->XXXXXXXX

The object of the declaration described above is in conformity with the relevant Union harmonisation legislation:
Low Voltage Directive: 2014/35/EU
Electromagnetic Compatibility Directive: 2014/30/EU

References to the relevant harmonised standards used or references to the specifications in relation to which conformity is declared:
Safety: IEC 60335-2-29:2002 +A1 +A2
Safety: IEC 60335-1:2010 +A1
Safety: EN 60335-2-29:2004 +A2:2009
Safety: EN 60335-1:2012 +A11:2014
EMF: EN 62233:2008
Safety: J60335-1(H27) (JIS C 9335-1:2014)
Safety: J60335-2-29(H27) (JIS C 9335-2-29:2015)

OBJECT OF DECLARATION:
Product: Battery Pack
Model No: CTB185/CTB8187
Serial Number: 2012XXXX-->XXXXXXXX

The object of the declaration described above is in conformity with the relevant Union harmonisation legislation:
Battery Directive: 2006/66/EC as amended by 2008/12/EC & 2008/103/EC & 2013/56/EU
EMC Directive: 2014/30/EU (CTB185)
EMC Directive: 2013/30/EU (CTB8187)

References to the relevant harmonised standards used or references to the specifications in relation to which conformity is declared:
CTB185
Safety: EN 62133:2017
EMC: EN 55014-1:2006+A1:2009+A2:2011
EMC: EN 55014-2:1997+A1:2001+A2:2008

CTB8187
Safety: EN 62133:2013
EMC: EN 55014-1:2017
EMC: EN 55014-2:2015

The authorized representative located within the European Union (EU) is:
Francesco Frezza
Snap-on Equipment
Via Prov. Carpi, 33
42015 Correggio RE
Italy

The authorized representative located within the United Kingdom (UK) is:
Matthew Law
Snap-on Tools Ltd
Telford Way Industrial Estate
Kettering, Northants
NN16 8SN
United Kingdom

Signed for and on behalf of the above named manufacturer:

Place and date of issue:
Kenosha WI 53141-1410, USA
08-2020
Name, function:
Charles R Frontczak
Cordless Power Tools Engineering Manager

Signature: C.R. Frontczak

www.snapon.com

EG-VERKLARING VAN OVEREENSTEMMING

Voor de afgifte van deze verklaring van overeenstemming is uitsluitend de fabrikant verantwoordelijk:
Snap-on Tools Company
2801 80th Street
Kenosha, WI 53141-1410, VS

ONDERWERP VAN DE VERKLARING:
Product: Draadloze vetspuit
Modelnr.:

CGGEU8850	**CGGEU8850G**
CGGEU8850O	**CGGEU8850HV**
CGGEU8850BK	

Serienummer: 1543XXXX-->XXXXXXXX

Het onderwerp van de bovenstaande verklaring voldoet aan de relevante harmonisatiewetgeving van de Europese Unie:
Machinerichtlijn: 2006/42/EG
Richtlijn betreffende elektromagnetische compatibiliteit: 2014/30/EU
Lawaairichtlijn: 2000/14/EG
Europese ROHS-richtlijn: 2011/65/EU

Verwijzingen naar de relevante gebruikte geharmoniseerde normen of verwijzingen naar de specificaties waarmee overeenstemming wordt verklaard:
Veiligheid: EN 60745-1:2009+A11:2010

ONDERWERP VAN DE VERKLARING:
Product: Batterijopladerserie
Modelnr.: CTCEU131
Serienummer: 2012XXXX-->XXXXXXXX

Het onderwerp van de bovenstaande verklaring voldoet aan de relevante harmonisatiewetgeving van de Europese Unie:
Laagspanningsrichtlijn: 2014/35/EU
Richtlijn betreffende elektromagnetische compatibiliteit: 2014/30/EU

Verwijzingen naar de relevante gebruikte geharmoniseerde normen of verwijzingen naar de specificaties waarmee overeenstemming wordt verklaard:
Veiligheid: IEC 60335-2-29:2002 +A1 +A2
Veiligheid: IEC 60335-1:2010 +A1
Veiligheid: EN 60335-2-29:2004 +A2:2009
Veiligheid:EN 60335-1:2012 +A11:2014
EMF: EN 62233:2008
Veiligheid: J60335-1(H27) (JIS C 9335-1:2014)
Veiligheid: J60335-2-29(H27) (JIS C 9335-2-29:2015)

ONDERWERP VAN DE VERKLARING:
Product: Accu
Modelnr.: CTB185/CTB8187
Serienummer: 2012XXXX-->XXXXXXXX

Het onderwerp van de bovenstaande verklaring voldoet aan de relevante harmonisatiewetgeving van de Europese Unie:
Richtlijn inzake accu's en batterijen: 2006/66/EG zoals laatstelijk gewijzigd bij richtlijn nr. 2008/12/EG & 2008/103/EG & 2013/56/EU
EMC-richtlijn: 2014/30/EU (CTB185)
EMC-richtlijn: 2013/30/EU (CTB8187)

Verwijzingen naar de relevante gebruikte geharmoniseerde normen of verwijzingen naar de specificaties waarmee overeenstemming wordt verklaard:
CTB185
Veiligheid: : EN 62133:2017
EMC: EN 55014-1:2006+A1:2009+A2:2011
EMC: EN 55014-2:1997+A1:2001+A2:2008

CTB8187
Veiligheid: EN 62133:2013
EMC: EN 55014-1:2017
EMC: EN 55014-2:2015

De gevolmachtigde vertegenwoordiger in de Europese Unie (EU) is:
Francesco Frezza
Snap-on Equipment
Via Prov. Carpi, 33
42015 Correggio RE
Italy

De gevolmachtigde vertegenwoordiger in het Verenigd Koninkrijk (VK) is:
Matthew Law
Snap-on Tools Ltd
Telford Way Industrial Estate
Kettering, Northants
NN16 8SN
Verenigd Koninkrijk

Getekend voor en namens bovenstaande fabrikant:
Plaats en datum van uitgifte:
Kenosha, WI 53141-1410, VS
08-2020
Naam, functie:
Charles R Frontczak
Cordless Power Tools Engineering Manager

Handtekening: C.R. Frontczak

www.snapon.com

DÉCLARATION DE CONFORMITÉ POUR L'UNION EUROPÉENNE

Cette déclaration de conformité est établie sous la seule responsabilité du fabricant :
Snap-on Tools Company
2801 80th Street
Kenosha, WI 53141-1410, É.-U.

OBJET DE LA DÉCLARATION:
Produit : Pistolet graisseur sans fil

CGGEU8850	**CGGEU8850G**
CGGEU8850O	**CGGEU8850HV**
CGGEU8850BK	

Numéro de série : 1543XXXX-->XXXXXXXX

L'objet de la déclaration décrit ci-dessus est en conformité avec la législation d'harmonisation européenne pertinente :
Directive sur les machines : 2006/42/EC
Directive relative à la compatibilité électromagnétique :2014/30/EU
Directive sur le bruit : 2000/14/EC
Directive ROHS Européenne: 2011/65/EU

Les références aux normes harmonisées utilisées ou référencées dans les spécifications en vertu desquelles la conformité est déclarée:
Sécurité: EN 60745-1:2009+A11:2010

OBJET DE LA DÉCLARATION:
Produit : Séries de chargeurs de batterie
Modèle : CTCEU131
Numéro de série : 2012XXXX-->XXXXXXXX

L'objet de la déclaration décrit ci-dessus est en conformité avec la législation d'harmonisation européenne pertinente :
Directive basse tension : 2014/35/EU
Directive relative à la compatibilité électromagnétique :2014/30/EU

Les références aux normes harmonisées utilisées ou référencées dans les spécifications en vertu desquelles la conformité est déclarée :
Sécurité: IEC 60335-2-29:2002 +A1 +A2
Sécurité: IEC 60335-1:2010 +A1
Sécurité: EN 60335-2-29:2004 +A2:2009
Sécurité: EN 60335-1:2012 +A11:2014
EMF: EN 62233:2008
Sécurité: J60335-1(H27) (JIS C 9335-1:2014)
Sécurité: J60335-2-29(H27) (JIS C 9335-2-29:2015)

OBJET DE LA DÉCLARATION:
Produit : Bloc-batterie
Modèle : CTB185/CTB8187
Numéro de série : 2012XXXX-->XXXXXXXX

L'objet de la déclaration décrit ci-dessus est en conformité avec la législation d'harmonisation européenne pertinente :
Directive sur la batterie : 2006/66/EC en accord avec les modifications 2008/12/EC et 2008/103/EC et 2013/56/EU
Directive CEM: 2014/30/EU (CTB185)
Directive CEM: 2013/30/EU (CTB8187)

Les références aux normes harmonisées utilisées ou référencées dans les spécifications en vertu desquelles la conformité est déclarée :
CTB185
Sécurité: EN 62133:2017
EMC: EN 55014-1:2006+A1:2009+A2:2011
EMC: EN 55014-2:1997+A1:2001+A2:2008

CTB8187
Sécurité: EN 62133:2013
EMC: EN 55014-1:2017
EMC: EN 55014-2:2015

Le représentant agréé dans l'Union Européenne (UE) est :
Francesco Frezza
Snap-on Equipment
Via Prov. Carpi, 33
42015 Correggio RE
Italy

Le représentant agréé au Royaume-Uni (UK) est :
Matthew Law
Snap-on Tools Ltd
Telford Way Industrial Estate
Kettering, Northants
NN16 8SN
Royaume-Uni

Signé pour et au nom du fabricant nommé ci-dessus:
Lieu et date de délivrance:
Kenosha, WI 53141-1410, É.-U.
08-2020
Nom, fonction:
Charles R Frontczak
Directeur de l'Ingénierie des outils sans fil

Signature: C.R. Frontczak

www.snapon.com

EG-KONFORMITÄTSERKLÄRUNG

Diese Konformitätserklärung wird unter der alleinigen Verantwortung des Herstellers herausgegeben:
Snap-on Tools Company
2801 80th Street
Kenosha, WI 53141-1410, USA

GEGENSTAND DER ERKLÄRUNG:
Produkt: Akku-Fettpresse
Modell-Nr.:

CGGEU8850	**CGGEU8850G**
CGGEU8850O	**CGGEU8850HV**
CGGEU8850BK	

Seriennummer: 1543XXXX-->XXXXXXXX

Der Gegenstand der oben genannten Erklärung erfüllt die einschlägigen Harmonisierungsrechtsvorschriften der Union:
Maschinenrichtlinie: 2006/42/EG
Richtlinie für elektromagnetische Verträglichkeit: 2014/30/EU
Lärmrichtlinie: 2000/14/EG
Europäische RoHS-Richtlinie: 2011/65/EU

Verweise auf die verwendeten einschlägigen harmonisierten Normen oder Bezugnahme auf Spezifikationen, anhand derer die Konformität erklärt wird:
Sicherheit: EN 60745-1:2009+A11:2010

GEGENSTAND DER ERKLÄRUNG:
Produkt: Akkuladegerät-Serie
Modell-Nr.: CTCEU131
Seriennummer: 2012XXXX-->XXXXXXXX

Der Gegenstand der oben genannten Erklärung erfüllt die einschlägigen Harmonisierungsrechtsvorschriften der Union:
Niederspannungsrichtlinie: 2014/35/EU
Richtlinie für elektromagnetische Verträglichkeit: 2014/30/EU

Verweise auf die verwendeten einschlägigen harmonisierten Normen oder Bezugnahme auf Spezifikationen, anhand derer die Konformität erklärt wird:
Sicherheit: IEC 60335-2-29:2002 +A1 +A2
Sicherheit: IEC 60335-1:2010 +A1
Sicherheit: EN 60335-2-29:2004 +A2:2009
Sicherheit: EN 60335-1:2012 +A11:2014
EMF: EN 62233:2008
Sicherheit: J60335-1(H27) (JIS C 9335-1:2014)
Sicherheit: J60335-2-29(H27) (JIS C 9335-2-29:2015)

GEGENSTAND DER ERKLÄRUNG:
Produkt: Akku
Modell-Nr.: CTB185/CTB8187
Seriennummer: 2012XXXX-->XXXXXXXX

Der Gegenstand der oben genannten Erklärung erfüllt die einschlägigen Harmonisierungsrechtsvorschriften der Union:
Batterierichtlinie: 2006/66/EG, geändert durch 2008/12/EG und 2008/103/EG und 2013/56/EU
EMV-Richtlinie: 2014/30/EU (CTB185)
EMV-Richtlinie: 2013/30/EU (CTB8187)

Verweise auf die verwendeten einschlägigen harmonisierten Normen oder Bezugnahme auf Spezifikationen, anhand derer die Konformität erklärt wird:
CTB185
Sicherheit: EN 62133:2017
EMC: EN 55014-1:2006+A1:2009+A2:2011
EMC: EN 55014-2:1997+A1:2001+A2:2008

CTB8187
Sicherheit: EN 62133:2013
EMC: EN 55014-1:2017
EMC: EN 55014-2:2015

Der Bevollmächtigte innerhalb der Europäischen Union (EU) ist:
Francesco Frezza
Snap-on Equipment
Via Prov. Carpi, 33
42015 Correggio RE
Italy

Der Bevollmächtigte innerhalb Großbritanniens (GB) ist:
Matthew Law
Snap-on Tools Ltd
Telford Way Industrial Estate
Kettering, Northants
NN16 8SN
Vereinigtes Königreich

Für und im Namen des oben genannten Herstellers unterzeichnet:

Ort und Datum der Ausstellung:
Kenosha, WI 53141-1410, USA
08-2020
Name, Funktion:
Charles R Frontczak
Technikleiter Akku-Elektrowerkzeuge

Unterschrift: C.R. Frontczak

www.snapon.com

DICHIARAZIONE DI CONFORMITÀ CE

La presente dichiarazione di conformità è stata rilasciata ad esclusiva responsabilità del produttore:
Snap-on Tools Company
2801 80th Street
Kenosha, WI 53141-1410, Stati Uniti

OGGETTO DELLA DICHIARAZIONE:
Prodotto: Pistola d'ingrassaggio senza fili
Modello n.:

CGGEU8850	**CGGEU8850G**
CGGEU8850O	**CGGEU8850HV**
CGGEU8850BK	

Numero di serie: 1543XXXX-->XXXXXXXX

L'oggetto della dichiarazione sopra indicata è conforme alle norme comunitarie armonizzate in materia:
Direttiva Macchine: 2006/42/CE
Direttiva sulla compatibilità elettromagnetica: 2014/30/EU
Direttiva emissioni sonore: 2000/14/EC
Normativa comunitaria ROHS: 2011/65/EU

Riferimenti alle pertinenti norme armonizzate utilizzate o riferimenti alle specifiche in relazione alle quali è stata rilasciata la conformità:
Sicurezza: EN 60745-1:2009+A11:2010

OGGETTO DELLA DICHIARAZIONE:
Prodotto: Caricabatteria serie
Modello n.: CTCEU131
Numero di serie: 2012XXXX-->XXXXXXXX

L'oggetto della dichiarazione sopra indicata è conforme alle norme comunitarie armonizzate in materia:
Direttiva sulle basse tensioni: 2014/35/EU
Direttiva sulla compatibilità elettromagnetica: 2014/30/EU

Riferimenti alle pertinenti norme armonizzate utilizzate o riferimenti alle specifiche in relazione alle quali è stata rilasciata la conformità:
Sicurezza: IEC 60335-2-29:2002 +A1 +A2
Sicurezza: IEC 60335-1:2010 +A1
Sicurezza: EN 60335-2-29:2004 +A2:2009
Sicurezza: EN 60335-1:2012 +A11:2014
EMF: EN 62233:2008
Sicurezza: J60335-1(H27) (JIS C 9335-1:2014)
Sicurezza: J60335-2-29(H27) (JIS C 9335-2-29:2015)

OGGETTO DELLA DICHIARAZIONE:
Prodotto: Batteria ricaricabile
Modello n.: CTB185/CTB8187
Numero di serie: 2012XXXX-->XXXXXXXX

L'oggetto della dichiarazione sopra indicata è conforme alle norme comunitarie armonizzate in materia:
Direttiva batterie: 2006/66/EC come modificata dalle direttive 2008/12/EC e 2008/103/EC e 2013/56/EU
Direttiva EMC: 2014/30/EU (CTB185)
Direttiva EMC: 2013/30/EU (CTB8187)

Riferimenti alle pertinenti norme armonizzate utilizzate o riferimenti alle specifiche in relazione alle quali è stata rilasciata la conformità:
CTB185
Sicurezza: EN 62133:2017
EMC: EN 55014-1:2006+A1:2009+A2:2011
EMC: EN 55014-2:1997+A1:2001+A2:2008

CTB8187
Sicurezza: EN 62133:2013
EMC: EN 55014-1:2017
EMC: EN 55014-2:2015

Il mandatario responsabile nell'ambito dell'Unione Europea è:
Francesco Frezza
Snap-on Equipment
Via Prov. Carpi, 33
42015 Correggio RE
Italy

Il mandatario responsabile nell'ambito del Regno Unito è:
Matthew Law
Snap-on Tools Ltd
Telford Way Industrial Estate
Kettering, Northants
NN16 8SN
Regno Unito

Firmato in nome e per conto del produttore soprannominato:

Luogo e data di rilascio:
Kenosha, WI 53141-1410, Stati Uniti
08-2020

Nome, carica:
Charles R Frontczak
Responsabile tecnico per gli utensili a batteria

Firma: C.R. Frontczak

www.snapon.com

DECLARACIÓN DE CONFORMIDAD DE LA CE

Esta declaración de conformidad se emite bajo la responsabilidad exclusiva del fabricante:
Snap-on Tools Company
2801 80th Street
Kenosha, WI 53141-1410, EE. UU.

OBJETO DE LA DECLARACIÓN:
Producto: Pistola engrasadora a batería
Modelo:

CGGEU8850	**CGGEU8850G**
CGGEU8850O	**CGGEU8850HV**
CGGEU8850BK	

Número de serie: 1543XXXX-->XXXXXXXX

El objeto de la declaración que se describe anteriormente cumple con la legislación sobre armonización de la Unión Europea:
Directiva de maquinaria: 2006/42/EC
Directiva sobre compatibilidad electromagnética: 2014/30/UE
Directiva sobre ruidos: 2000/14/CE
Directiva RoHS europea: 2011/65/UE

Referencias a las normas de armonización relevantes o a las especificaciones en relación a las cuales se declara la conformidad:
Seguridad: EN 60745-1:2009+A11:2010

OBJETO DE LA DECLARACIÓN:
Producto: Cargador de baterías serie
Modelo: CTCEU131
Número de serie: 2012XXXX-->XXXXXXXX

El objeto de la declaración que se describe anteriormente cumple con la legislación sobre armonización de la Unión Europea:
Directiva sobre baja tensión: 2014/35/UE
Directiva sobre compatibilidad electromagnética: 2014/30/UE

Referencias a las normas de armonización relevantes o a las especificaciones en relación a las cuales se declara la conformidad:
Seguridad: IEC 60335-2-29:2002 +A1 +A2
Seguridad: IEC 60335-1:2010 +A1
Seguridad: EN 60335-2-29:2004 +A2:2009
Seguridad: EN 60335-1:2012 +A11:2014
EMF: EN 62233:2008
Seguridad: J60335-1(H27) (JIS C 9335-1:2014)
Seguridad: J60335-2-29(H27) (JIS C 9335-2-29:2015)

OBJETO DE LA DECLARACIÓN:
Producto: Batería
Modelo: CTB185/CTB8187
Número de serie: 2012XXXX-->XXXXXXXX

El objeto de la declaración que se describe anteriormente cumple con la legislación sobre armonización de la Unión Europea:
Directiva sobre baterías: 2006/66/CE modificada por 2008/12/CE y 2008/103/CE y 2013/56/EU
Directiva EMC: 2014/30/EU (CTB185)
Directiva EMC: 2013/30/EU (CTB8187)

Referencias a las normas de armonización relevantes o a las especificaciones en relación a las cuales se declara la conformidad:
CTB185
Seguridad: EN 62133:2017
EMC: EN 55014-1:2006+A1:2009+A2:2011
EMC: EN 55014-2:1997+A1:2001+A2:2008

CTB8187
Seguridad: EN 62133:2013
EMC: EN 55014-1:2017
EMC: EN 55014-2:2015

El representante autorizado que se encuentra dentro de la Unión Europea (UE) es:
Francesco Frezza
Snap-on Equipment
Via Prov. Carpi, 33
42015 Correggio RE
Italy

El representante autorizado que se encuentra dentro del Reino Unido es:
Matthew Law
Snap-on Tools Ltd
Telford Way Industrial Estate
Kettering, Northants
NN16 8SN
Reino Unido

Firmado para el fabricante mencionado anteriormente o en su nombre:

Emitido en el siguiente lugar y fecha:
Kenosha, WI 53141-1410, EE. UU.
08-2020

Nombre, cargo:
Charles R Frontczak
Gerente de Ingeniería, Herramientas Eléctricas Inalámbricas

Firma:

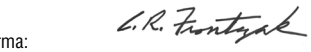

www.snapon.com

Snap-on®

ONE YEAR LIMITED WARRANTY

NICKEL-CADMIUM CORDLESS TOOLS
14.4 V LITHIUM-ION TOOLS
CHARGERS
NICKEL-CADMIUM BATTERIES
7.2 V LITHIUM-ION BATTERIES
14.4 V LITHIUM-ION BATTERIES
CORDLESS WORKLIGHT
(LED's are not covered by this or any other warranty)

TWO YEAR LIMITED/ 1000 CHARGE CYCLE WARRANTY

18 V LITHIUM-ION BATTERIES
18 V LITHIUM-ION CORDLESS TOOLS

SNAP-ON INCORPORATED WARRANTS THAT SNAP-ON POWER TOOL PRODUCTS ARE FREE FROM DEFECTS IN WORKMANSHIP AND MATERIALS. Snap-on will repair or replace these tools which fail to give satisfactory service due to defective workmanship or materials.

The warranty for Snap-on Cordless Power Tools/ Chargers/ Batteries is listed ABOVE from the date of the original purchase. Repair or replacement shall be at the election and expense of Snap-on. Except where unreasonable, the product must be returned to Snap-on or a Snap-on dealer for warranty service. Snap-on does not provide any warranty for products subjected to abnormal use. Abnormal use includes misuse, modification, unreasonable use, neglect, lack of maintenance, use in production-related service, or use after the tool is significantly worn.

Consumable products are not covered by any warranty. Consumable products are goods reasonably expected to be used up or damaged during use, including but not limited to drill bits, saw blades, grinding discs, sanding discs, knife blades, files, taps, dies, oxygen sensors and non-rechargeable batteries.

SNAP-ON SHALL NOT BE LIABLE FOR ANY INCIDENTAL, SPECIAL OR CONSEQUENTIAL COSTS OR DAMAGES INCURRED BY THE PURCHASER OR OTHERS (including, without limitations, lost profits, revenues, anticipated sales, business opportunities, goodwill, or interruption of business and any other injury or damage. Some states do not allow the exclusion or limitation of incidental or consequential damages, so the above limitation or exclusion may not apply to you. This warranty is your exclusive remedy and is in place of all other rights and remedies. You may have other rights which vary from state to state or country.

SNAP-ON INCORPORATED
Kenosha, WI 53141-1410
www.snapon.com

Trademark Acknowledgements
Snap-on® is a registered trademark of Snap-on Incorporated
RBRC™ and the RBRC Seal are trademarks of Rechargeable Battery Recycling Corporation