BC25500PA

Plug-in Type Battery Booster Cable

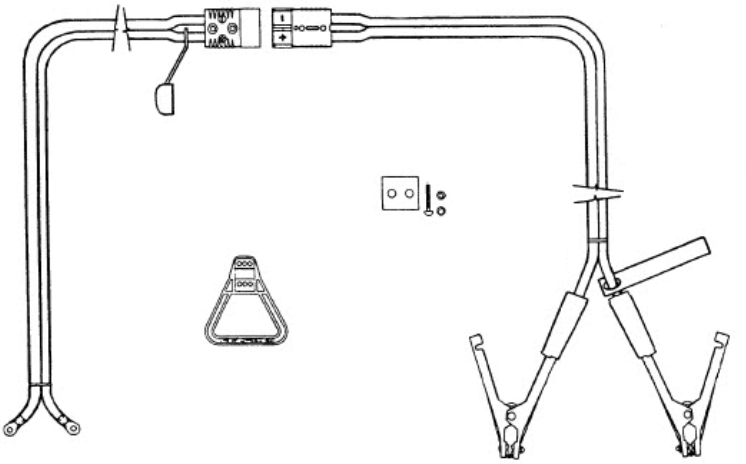

EN ORIGINAL INSTRUCTIONS

NL VERTALING VAN DE OORSPRONKELIJKE GEBRUIKSAANWIJZING

FR TRADUCTION DES INSTRUCTIONS ORIGINALES

DE ÜBERSETZUNG DER ORIGINALANLEITUNGEN

IT TRADUZIONE DELLE ISTRUZIONI ORIGINALI

ES TRADUCCIÓN DE LAS INSTRUCCIONES ORIGINALES

JA 原文説明書の翻訳

Snap-on

BC25500PA

Plug-in Type Battery Booster Cable

EN

Safety Messages

Snap-on Tools Company provides safety messages to cover reasonable situations that may be encountered when operating, servicing or repairing tools. It is the responsibility of operators and servicing technicians to be knowledgeable about the procedures, tools and materials used, and to satisfy themselves that the procedures, tools and materials will not compromise their safety, that of others in the work place or the tool.

General Safety Warnings

⚠WARNING

Read all safety warnings and all instructions. Failure to follow the warnings and instructions may result in electric shock, fire and/or serious injury.

SAVE ALL WARNINGS AND INSTRUCTIONS FOR FUTURE REFERENCE

For Work Around Batteries



- **Wear safety goggles at all times when working near or with batteries.**
- **Keep cigarettes, sparks, and open flames away from battery at all times or hydrogen gas given off by battery may explode and injure you.**
- **Be sure area is well-ventilated to disperse explosive hydrogen gas given off by batteries.**
- **If battery acid splashes on eyes, flood them with cold running water immediately for at least ten (10) minutes and get medical attention right away.**
- **If battery acid contacts your skin, wash it off immediately with plenty of fresh water and soap.**
- **Always have a helper within range of your voice when you work near a battery. They must be free to come to your assistance immediately if you call for help.**
- **Always remove all jewelry and watches before working near a battery. Short circuits caused by jewelry or watches can cause burns or electrocution.**
- **Do not make contact between battery terminal posts, or between a post and the vehicle, through tools, jumper leads, or other conductors, or you may be seriously burned or electrocuted.**
- **Use a suitable battery carrier to transport the battery if it must be moved. Do not carry the battery cradled in your arms.**
- **Wear acid-proof rubber gloves when handling battery cable clamps which have been exposed to acidic battery fumes and corrosion.**
- **Clean acidic corrosion from battery terminal posts and cable clamps using baking soda and water before handling parts to avoid acid burns of skin. Rinse parts with clean water after scrubbing off corrosion.**
- **Keep self, clothing, and tools clear of all moving or hot engine parts or you may be injured or burned.**
- **Do not use booster cables if insulation is damaged.**

For Jump Starting



- **Connect clamps in the order called out in the instructions and the tag on the cables.**
- **Do not allow battery clamps to touch each other when making or breaking connections to battery.**
- **Do not connect cables backwards or vehicle charging and computer systems may be damaged.**
- **Keep cigarettes, sparks, and open flames away from battery at all times.**
- **Never attempt to jump start a frozen battery.**
- **Be sure both vehicles have batteries of the same voltage.**
- **Before connecting booster cable clamps, be sure that vehicles are not touching each other.**
- **On vehicle with discharged battery, be sure that parking brake is applied, ignition is OFF, and transmission is in neutral or park before making booster cable connections.**
- **Be sure that booster cables will not be in the way of fan blades, drive belts, or other moving parts when engine is started.**
- **Check electrical system polarity of vehicle with discharged battery. If vehicle has a positive ground system (positive battery cable is connected to chassis or engine block), the black clamp would be connected to the negative battery terminal first, then the red clamp would be connected to the vehicle chassis.**

SAVE THESE INSTRUCTIONS

Functional Description

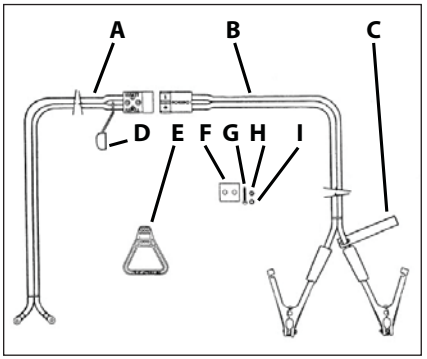

Figure 1:

A – Connector Harness Assembly
B – Booster Cable Assembly
C – Safety Warnings and Cautions
D – Weather Cap
E – Handle
F – Mounting Plate
G – Screw (2)
H – Hex Nut (2)
I – Lock Washer (2)

Symbology

SYMBOLOGY	
	REFER TO INSTRUCTION MANUAL/BOOKLET
	WEAR EYE PROTECTION
	RISK OF FIRE
	RISK OF EXPOSION
	RISK OF ENTANGLEMENT
	RISK OF SHOCK

CE	CE MARK
	DO NOT THROW IN GARBAGE PROPERLY DISPOSE AT AN APPROVED RECYCLING CENTER

Operation

Assembly

1. Separate the booster cable assembly from the connector harness assembly by grasping each plug and pulling them away from each other.
2. Install handle to plug of booster cable assembly (long cables with clamps) using the two hex nuts, lock washers, and screws packaged with it.

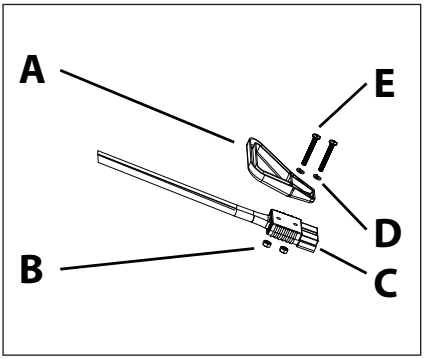

Figure 2:

A – Handle
B – Hex Nut (2)
C – Plug
D – Lock Washer (2)
E – Screw (2)

Installation

1. Examine the vehicle on which the connector harness assembly will be installed. Choose a flat, rigid, structurally sound surface, such as the top of the front bumper, for mounting the plug so that it can be reached without opening the vehicle's hood. Check that the cables can be routed to the battery terminals without straining or kinking them and that they are free of obstructions and moving parts (such as fan blades or drive belts) and sources of high heat (such as exhaust manifolds). Finally, make sure that the underside of the mounting surface is accessible so that all the required hardware can be installed to secure the plug.

⚠WARNING



Wear safety goggles when using a punch and power drill.

2. Place the mounting plate on the chosen surface and mark the centers of the two holes in the plate. Center punch the marked hole centers and drill two 9/32 inch holes. Install mounting plate, connector harness assembly, two lock washers, screws, and hex nuts.

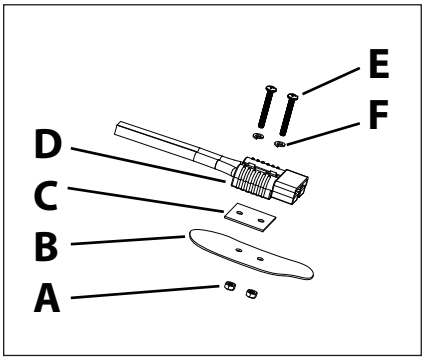

Figure 3:

A – Hex Nut
B – Mounting Surface
C – Mounting Plate
D – Connector Harness Assembly
E – Screw (2)
F – Lock Washer

⚠WARNING



Install cables observing proper polarity. Failure to do so may result in injury or damage to vehicle.

3. Remove negative (black or "-") cable clamp from battery terminal post. Remove hex or square nut from clamping screw of positive (red or"+") cable clamp. Place ring terminal of positive cable of connector harness onto clamping screw and secure with nut. Install negative battery cable onto negative terminal post of battery. Remove hex or square nut from negative cable clamping screw. Install negative terminal of connecting harness assembly onto clamping screw and secure with nut.

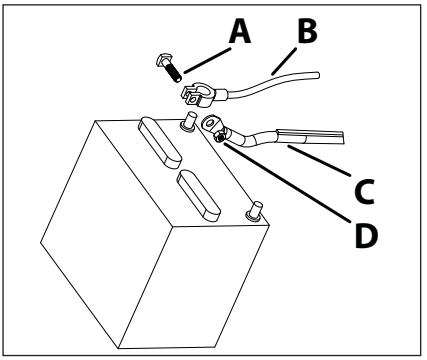

Figure 4:

A – Screw
B – Battery Cable
C – Connector Hardness Assembly
D – Hex Nut

Jump Starting

⚠CAUTION



Observe all Safety Warnings/Cautions.

Many vehicles have computers which may be damaged by jump starting. Check the vehicle manufacturer's recommendations for jump starting. The following instructions may not be appropriate for all vehicles.

1. Turn off ignition of service vehicle.
2. Remove weather cap from plug mounted on service vehicle.
3. Connect positive (red or"+") clamp of booster cable assembly to positive terminal on discharged battery. Connect negative (black or "-") clamp of booster cable assembly to a good chassis or engine block, ground·at least 18 inches from the discharged battery to avoid the possibility of a spark igniting any hydrogen gas.

Do not connect clamp to fuel lines, injectors, carburetors, or any other fuel system components.

4. Connect plug of booster cable assembly to plug of connector harness mounted on service vehicle.
5. Try to start disabled vehicle. If engine does not start immediately, discontinue cranking to avoid draining battery of service vehicle.

6. Start engine of service vehicle and run at high idle. Crank engine of vehicle with discharged battery. If engine will not start after 15 seconds of cranking, stop cranking to avoid overheating starting motor. Allow starting motor to cool for at least two minutes before attempting to start engine again.
7. Disconnect plug of booster cable assembly from connector harness assembly plug mounted on service vehicle. Use handle on booster cable assembly plug to avoid straining cables.
8. Disconnect negative cable clamp from chassis or engine block ground.
9. Disconnect positive cable clamp from positive battery terminal.

Maintenance

Service

Service of a battery booster cable requires extreme care and knowledge. Service should be performed only by a qualified service technician.

- Always check cables for damage before use.
- Have damaged cables properly repaired or replaced by an Authorized Service Center.
- Maintain cables. Keep cables dry, clean and free of oil and grease.
- For the location of the nearest **Snap-on** repair center:
  —Within North America, Contact **Snap-on** customer service at 1-877-762-7664.
  —Outside North America, Contact **Snap-on** representative.

Snap-on

BC25500PA

Startkabel met stekkerverbinding

NL

Veiligheidsmededelingen

Snap-on Tools Company verstrekt veiligheidsaanwijzingen voor situaties die redelijkerwijs verwacht kunnen worden bij het gebruik, het onderhoud en de reparatie van gereedschap. Gebruikers en onderhoudsmonteurs dienen de procedures en het gebruikte gereedschap en de gebruikte materialen goed te kennen en zelf te controleren of de procedures, het gereedschap en de materialen geen negatieve gevolgen zullen hebben voor hun eigen veiligheid, die van anderen in de werkomgeving en van het product.

Algemene veiligheidswaarschuwingen

⚠WAARSCHUWING

Lees alle veiligheidswaarschuwingen en instructies. Het niet opvolgen van de waarschuwingen en instructies kan een elektrische schok, brand en/of ernstig letsel veroorzaken.

BEWAAR ALLE WAARSCHUWINGEN EN INSTRUCTIES VOOR TOEKOMSTIG GEBRUIK

Bij werkzaamheden in de buurt van accu's



- **Draag altijd een beschermbril wanneer u aan of in de buurt van accu's werkt.**
- **Houd sigaretten, vonken en open vuur altijd uit de buurt van accu's, omdat het knalgas dat de accu afgeeft, kan ontploffen en ongelukken kan veroorzaken.**
- **Zorg dat de ruimte goed geventileerd is om het door accu's afgegeven knalgas te verspreiden.**
- **Als er accuzuur in uw ogen spat, spoel ze dan onmiddellijk met koud stromend water gedurende ten minste tien (10) minuten en roep onmiddellijk medische hulp in.**
- **Als er accuzuur op uw huid komt, was dan meteen met veel schoon water en zeep.**
- **Zorg als u aan accu's werkt dat er altijd iemand is die u kan horen. Deze persoon moet onmiddellijk kunnen komen als u om hulp roept.**
- **Verwijder altijd uw horloge en eventuele sieraden als u in de buurt van een accu werkt. Door een horloge of sieraden veroorzaakte kortsluiting kan brandwonden of elektrocutie veroorzaken.**
- **Zorg dat de accupolen niet met elkaar of met het voertuig contact maken via gereedschap, startkabels of andere geleiders, anders kunt u ernstige brandwonden oplopen of een stroomschok krijgen.**
- **Gebruik een geschikte voorziening voor transport als de accu verplaatst moet worden. Houd de accu niet in uw armen om hem te verplaatsen.**
- **Draag zuurbestendige rubberhandschoenen tijdens het hanteren van accukabelklemmen die aan zure accudampen en corrosie zijn blootgesteld.**
- **Verwijder alle zuurcorrosie van de accupolen en kabelklemmen met natriumcarbonaat en water voordat u deze onderdelen hanteert, om zuurbrandwonden op de huid te voorkomen. Spoel de onderdelen met schoon water nadat u alle corrosie hebt weggeborsteld.**
- **Houd uzelf, uw kleding en gereedschappen uit de buurt van bewegende of hete motoronderdelen om letsel en brandwonden te voorkomen.**
- **Gebruik startkabels niet als het isolatiemateriaal beschadigd is.**

Starten met startkabels



- **Sluit de klemmen aan in de volgorde die in de aanwijzingen en op het etiket op de kabels wordt aangegeven.**
- **Zorg dat de accuklemmen elkaar niet raken als u de aansluitingen op de accu maakt of verbreekt.**
- **Sluit de kabels niet verkeerd om aan, anders kan het laadsysteem of het computersysteem van het voertuig beschadigd raken.**
- **Houd sigaretten, vonken en open vuur altijd uit de buurt van de accu.**
- **Probeert nooit om een bevroren accu met behulp van startkabels te starten.**
- **Zorg dat de spanningsclassificatie van de accu's op de twee voertuigen hetzelfde is.**
- **Overtuig u ervan dat de voertuigen elkaar niet raken voordat u de startkabelklemmen aansluit.**

- **Zorg dat op het voertuig met de lege accu de parkeerrem is aangetrokken, de ontsteking op UIT staat en de versnelling in z'n vrij of de parkeerstand staat voordat u de startkabels aansluit.**
- **Zorg dat de startkabels niet in de weg zitten van ventilatorbladen, aandrijfriemen of andere onderdelen die bewegen als de motor is gestart.**
- **Controleer de polariteit van het elektrische systeem op het voertuig met de lege accu. Als het voertuig een systeem met positieve aarde heeft (de pluskabel van de accu is verbonden met het chassis of motorblok), dan moet de zwarte klem eerst op de minpool van de accu worden aangesloten, en vervolgens de rode klem op het voertuigchassis.**

BEWAAR DEZE GEBRUIKS-AANWIJZING

Functiebeschrijving

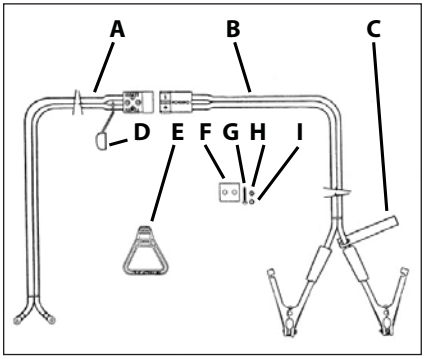

Afbeelding 1:

A – Connectordraadboom
B – Startkabel
C – Veiligheidswaarschuwingen en aandachtspunten
D – Beschermdop
E – Greep
F – Montageplaat
G – Schroef (2)
H – Zeskantmoer (2)
I – Borgring (2)

Symbology

SYMBOLOGY	
	RAADPLEEG INSTRUCTIE-HANDLEIDING/ HANDBOEK
	DRAAG OOGBESCHERMING
	BRANDGEVAAR
	ONTPLOFFINGSGEVAAR
	GEVAAR VAN VERSTRIKKING
	GEVAAR VAN ELEKTRISCHE SCHOKKEN
	CE-MARKERING
	NIET MET DE AFVAL MEEGEVEN OP GEPASTE WIJZE AANBIEDEN BIJ EEN GOEDGEKEURD RECYCLINGCENTRUM

Bediening

Montage

1. Scheid de startkabels van de connectordraadboom door de stekkers vast te pakken en van elkaar vandaan te trekken.
2. Installeer de greep op de stekker van de startkabels (de lange kabels met de klemmen) met behulp van de twee zeskantmoeren, borgringen en schroeven die zijn meegeleverd.

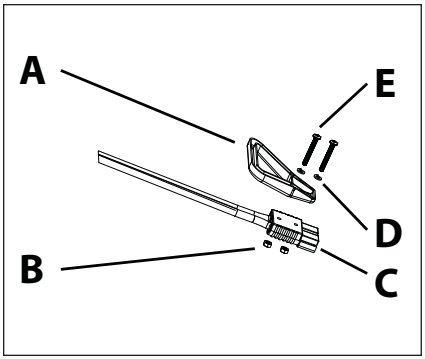

Afbeelding 2:

- *A – Greep*
- *B – Zeskantmoer (2)*
- *C – Stekker*
- *D – Borgring (2)*
- *E – Schroef (2)*

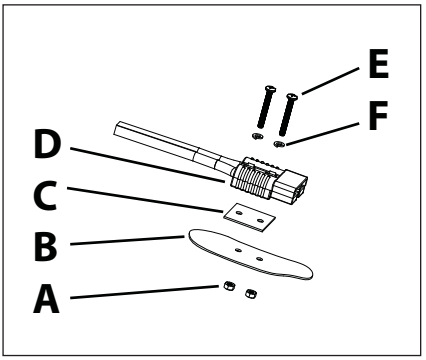

Afbeelding 3:

- *A – Zeskantmoer*
- *B – Montageoppervlak*
- *C – Montageplaat*
- *D – Connectordraadboom*
- *E – Schroef (2)*
- *F – Borgring*

Installatie

1. Inspecteer het voertuig waarop de connectordraadboom geïnstalleerd moet worden. Kies een vlak, niet-buigzaam, structureel stabiel oppervlak zoals de bovenkant van de voorbumper voor installatie van de stekker zodat deze bereikbaar is zonder dat de motorkap geopend hoeft te worden. Controleer of de kabels naar de accupolen toe kunnen worden geleid zonder dat eraan wordt getrokken en zonder dat ze knikken, en buiten bereik van obstakels en bewegende onderdelen (zoals ventilatorbladen of aandrijfriemen) en hittebronnen (zoals uitlaatspruitstukken). Zorg tenslotte dat de onderkant van het montageoppervlak toegankelijk is zodat al het voor installatie van de stekker vereiste bevestigingsmateriaal geïnstalleerd kan worden.

⚠WAARSCHUWING



Draag een beschermbril als u een pons of boormachine gebruikt.

2. Plaats de montageplaat op het gekozen oppervlak en markeer het middelpunt van de twee gaten in de plaat. Maak met een centerpons een gat in het gemarkeerde middelpunt van de gaten en boor twee gaten van 9/32 inch (7,1 mm). Installeer de montageplaat, de connectordraadboom, de twee borgringen, de twee schroeven en de twee zeskantmoeren.

⚠WAARSCHUWING



Installeer de kabels en let daarbij op de juiste polariteit. Anders kunt u letsel oplopen of kan het voertuig beschadigd raken.

3. Verwijder de klem voor de minkabel (zwart, of '–') van de accupool. Verwijder de zes- of vierkantmoer van de klemschroef van de klem voor de pluskabel (rood of '–'). Plaats de ringklem van de pluskabel van de connectordraadboom over de klemschroef en zet hem met de moer vast. Installeer de minkabel van de accu op de minpool van de accu. Verwijder de zes- of vierkantschroef van de klemschroef voor de minkabel. Installeer de minpool van de connectordraadboom op de klemschroef en zet hem met een moer vast.

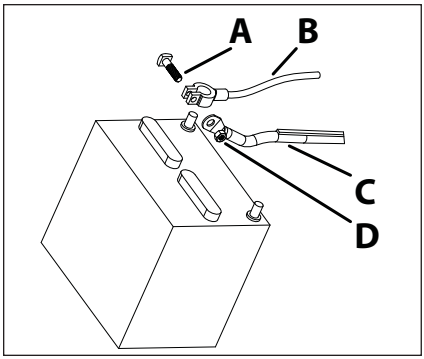

Afbeelding 4:

A – Schroef
B – Accukabel
C – Connectordraadboom
D – Zeskantmoer

Starten met startkabels

⚠ VOORZICHTIG

Neem alle waarschuwingen en aandachtspunten voor de veiligheid in acht.

Veel voertuigen hebben een computer, die bij het gebruik van startkabels beschadigd kan raken. Controleer de aanbevelingen van de fabrikant van het voertuig over het gebruik van startkabels. De onderstaande aanwijzingen zijn misschien niet voor alle voertuigen geschikt.

1. Draai de contactschakelaar op het servicevoertuig naar Uit.
2. Verwijder de beschermdop van de stekker op het servicevoertuig.
3. Sluit de plusklem (rood of '+') van de startkabel aan op de pluspool van de lege accu. Sluit de minklem (zwart of '–') van de startkabel aan op een goed aardpunt op het chassis of motorblok, ten minste 45 cm van de lege accu verwijderd, om te voorkomen dat het knalgas door vonken ontbrandt.

Plaats de klem niet op brandstofleidingen, injectors, carburateurs of andere onderdelen van het brandstofsysteem.

4. Sluit de stekker van de startkabels aan op de stekker van de connectordraadboom op het servicevoertuig.
5. Probeer het voertuig met de lege accu te starten. Stop met tornen als de motor niet meteen start, om te voorkomen dat de accu van het servicevoertuig leegraakt.
6. Start de motor van het servicevoertuig en laat deze snel stationair draaien. Torn de motor van het voertuig met de lege accu. Stop het tornen van de motor als de motor na 15 seconden nog niet start, om oververhitting van de startmotor te voorkomen. Laat de startmotor ten minste twee minuten lang afkoelen voordat u opnieuw probeert om de motor te starten.
7. Trek de stekker van de startkabels los van de stekker op de connectordraadboom op het servicevoertuig. Gebruik hierbij de greep op de startkabels om overbelasting van de kabels te voorkomen.
8. Haal de minklem van de startkabel los van het aardpunt op het chassis of motorblok.
9. Haal de plusklem van de startkabel los van de pluspool van de accu.

Onderhoud

Reparatie

De reparatie van een startkabel vereist grote voorzichtigheid en kennis. Reparaties mogen uitsluitend door een gekwalificeerde onderhoudsmonteur worden uitgevoerd.

- Controleer de kabels altijd op eventuele beschadigingen voordat u ze gebruikt.
- Laat beschadigde kabels repareren of vervangen bij een erkend onderhoudscentrum.
- Houd de kabels in goede staat. Houd de kabels droog, schoon en vrij van olie en vet.
- Adresgegevens voor het dichtstbijzijnde **Snap-on** reparatiecentrum:
  - —Bel vanuit Noord-Amerika de klantenservice van **Snap-on** op het nummer 1-877-762-7664.
  - —Neem buiten Noord-Amerika contact op met een vertegenwoordiger van **Snap-on**.

Snap-on

BC25500PA

Câble de démarrage avec connecteur rapide

FR

Messages de sécurité

Snap-on Tools Company fournit des messages de sécurité qui couvrent un ensemble de situations qui peuvent raisonnablement être rencontrées pendant le fonctionnement, l'entretien ou la réparation des nos produits. Il est de la responsabilité de l'utilisateur et des techniciens de maintenance d'acquérir les connaissances nécessaires relatives aux procédures, aux outils et matériaux utilisés ainsi que de s'assurer que les procédures, les outils et les matériaux ne compromettront pas leur propre sécurité, celles des autres personnes présentes dans l'espace de travail ou le produit lui-même.

Messages d'avertissement généraux

⚠AVERTISSEMENT

Lisez tous les avertissements de sécurité et toutes les instructions. Le non-respect des avertissements et des instructions peut provoquer un risque d'électrocution, un incendie et/ou de graves blessures corporelles.

CONSERVEZ TOUS LES AVERTISSEMENTS ET TOUTES LES INSTRUCTIONS AFIN DE POUVOIR VOUS Y RÉFÉRER ULTÉRIEUREMENT

Pour le travail à proximité des batteries



- **Porter des lunettes de sécurité à tout moment lors du travail sur, ou à proximité de batteries.**
- **Tenir les cigarettes, les étincelles et les flammes nues à distance des batteries à tout moment pour prévenir tout risque d'explosion lié au rejet d'hydrogène par les batteries.**
- **S'assurer que l'espace de travail est bien ventilé afin de diluer/disperser l'hydrogène rejeté par les batteries.**
- **Si l'acide contenu dans les batteries entre en contact avec les yeux, rincer immédiatement et abondamment sous l'eau froide pendant au moins dix (10) minutes puis consulter immédiatement un médecin.**
- **Si l'acide contenu dans les batteries entre en contact avec la peau, laver abondamment avec de l'eau et du savon.**
- **Toujours avoir un tiers présent à portée de voix lors du travail à proximité d'une batterie. Le tiers en question doit être libre de pouvoir venir en aide immédiatement si besoin est.**
- **Toujours retirer montre et bijoux avant de travailler à proximité d'une batterie. Les courts-circuits provoqués par des bijoux ou une montre peuvent provoquer des brûlures ou une électrocution.**
- **Ne pas établir de contact entre les deux bornes d'une batterie ou entre une borne et le véhicule, au travers d'outils, de câbles de démarrage ou autres conducteurs, sous peine de provoquer de sérieuses brûlures ou une électrocution.**
- **Utiliser un dispositif de transport de batterie approprié pour transporter la batterie si celle-ci doit être déplacée. Ne pas transporter la batterie dans les bras.**
- **Porter des gants résistants à l'acide lors de la manipulation de pinces de câbles qui ont été exposées à des vapeurs acides de batteries et à la corrosion.**
- **Nettoyer la corrosion acide des bornes de la batterie et des pinces des câbles avec du bicarbonate de soude et de l'eau avant de manipuler ces pièces afin d'éviter les brûlures acides sur la peau. Rincer les pièces avec de l'eau propre après avoir éliminé la corrosion.**
- **Maintenir les parties du corps, les vêtements et les outils à distance des pièces en mouvement et des pièces chaudes du moteur sous peines de blessures ou de brûlures.**
- **Ne pas utiliser les câbles de démarrage si leur isolation est endommagée.**

Pour le démarrage d'un véhicule



- **Brancher les câbles dans l'ordre indiqué dans les instructions ou sur l'étiquette présente sur ceux-ci.**
- **Ne pas laisser les pinces des câbles entrer en contact l'une avec l'autre lors du branchement ou du retrait des pinces sur les batteries.**
- **Ne pas brancher les pinces à l'envers sous peine d'endommager le véhicule et le système d'ordinateur de bord du véhicule dont la batterie est déchargée.**
- **Maintenir les cigarettes, les étincelles et les flammes nues à distance des batteries à tout moment.**
- **Ne jamais essayer de tenter de démarrer un véhicule dont la batterie est gelée à l'aide de câbles de démarrage.**
- **S'assurer que les batteries des deux véhicules sont du même voltage.**
- **S'assurer que les deux véhicules ne se touchent pas l'un l'autre avant de brancher les pinces du câble de démarrage.**
- **Sur le véhicule dont la batterie est déchar-gée, s'assurer que le frein à main est tiré, que le contact est COUPÉ, que la boîte de vitesse est au point mort, avant de brancher les câbles sur la batterie de ce véhicule.**
- **S'assurer que les câbles de démarrage n'entrent pas en contact avec des pales de ventilateurs, des courroies ou autres pièces en mouvement lors du démarrage du mo-teur.**
- **Vérifier la polarité du système électrique du véhicule dont la batterie est déchargée. Si le véhicule possède une masse positive (la borne positive de la batterie est raccordée au châssis ou au bloc moteur), la pince noire doit être raccordée d'abord à la borne néga-tive de la batterie, puis la pince rouge doit être raccordée au châssis du véhicule.**

CONSERVEZ CES INSTRUCTIONS

Description fonctionnelle

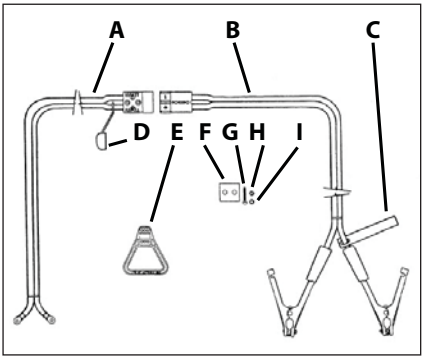

Figure 1 :

A – Ensemble faisceau connecteur
B – Ensemble câble de démarrage
C – Messages d'avertissement et de prudence
D – Bouchon d'étanchéité
E – Poignée
F – Plaque de montage
G – Boulon (2)
H – Écrou (2)
I – Rondelle (2)

Symbologie

SYMBOLOGIE	
	REPORTEZ-VOUS AU MANUEL/ LIVRET D'UTILISATION
	PORTEZ DES LUNETTES DE SÉCURITÉ
	RISQUE D'INCENDIE
	RISQUE D'EXPLOSION-
	RISQUE D'ENCHEVÊTREMENT

	RISQUE D'ÉLECTROCUTION
CE	MARQUE CE
	NE LA JETEZ PAS AUX ORDURES SE DÉBARRASSER DU PRODUIT CORRECTEMENT DANS UN CENTRE DE RECYCLAGE APPROUVÉ

Fonctionnement

Assemblage

1. Séparer l'ensemble de câble de démarrage de l'ensemble du faisceau de connecteur en prenant chaque partie du connecteur dans une main et tirant pour séparer les deux par-ties du câble.
2. Installer la poignée sur le connecteur du câble de démarrage (longs câbles terminés par des pinces) avec les écrous, boulons et rondelles fournis avec le kit.

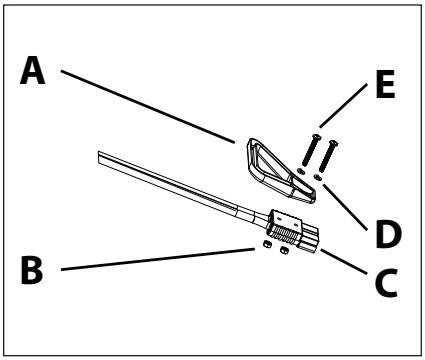

Figure 2 :

A – Poignée
B – Écrou (2)
C – Connecteur
D – Rondelle (2)
E – Boulon (2)

Installation

1. Examiner le véhicule sur le lequel le fais-ceau connecteur sera installé. Choisir une surface plate, rigide dont la structure est solide, telle que le dessus du pare-chocs avant, pour monter le connecteur de sorte qu'il puisse être atteint sans ouvrir le capot du véhicule. Vérifier que les câbles peuvent être acheminés jusqu'aux bornes de la bat-terie sans qu'ils soient trop tendus et pincés, sans qu'ils ne soient source d'obstruction et sans qu'ils n'entrent en contact avec les pièces en mouvement (pales de ventilateur ou courroies) et les sources de forte tempé-rature (telles que les collecteurs d'échappe-ment). Finalement, s'assurer que le dessous de la surface de montage est accessible de sorte que les éléments de fixation puissent être installés pour fixer le connecteur.

⚠AVERTISSEMENT



Porter des lunettes de sécurité lors de l'utilisation d'un poinçon et d'une perceuse électrique.

2. Placer la plaque de montage sur la surface sélectionnée et marquer le centre des deux trous de la plaque. A l'aide d'un poinçon, maquer le centre des trous puis percer avec une mèche de 7,2mm (9/32po). Installer la plaque de montage, le faisceau de connexion, les deux rondelles, écrous et boulons.

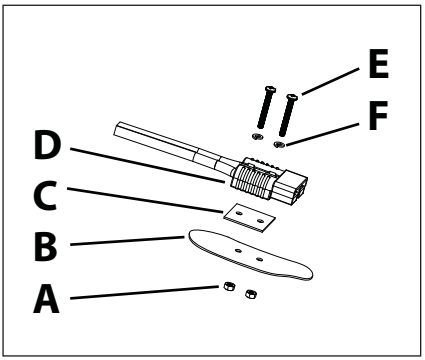

Figure 3 :

A – Écrou
B – Surface de montage
C – Plaque de montage
D – Ensemble faisceau connecteur
E – Boulon (2)
F – Rondelle

⚠AVERTISSEMENT

Installer les câbles en respectant la polarité. Le fait de ne pas respecter les polarités pourrait être source de blessure et/ou d'endommagement du véhicule.

3. Retirer la cosse du câble négatif (noir, -) de la borne de la batterie. Retirer l'écrou hexagonal ou carré de la vis de serrage de la cosse du câble positif (rouge, +). Placer la cosse ronde du câble positif du faisceau de connexion sur la vis de serrage de la cosse et serrer avec l'écrou. Installer le câble négatif sur la borne négative de la batterie. Retirer l'écrou hexagonal ou carré de la cosse du câble négatif. Installer la cosse ronde du câble négatif du faisceau de connexion sur la vis de serrage de la cosse et serrer avec l'écrou.

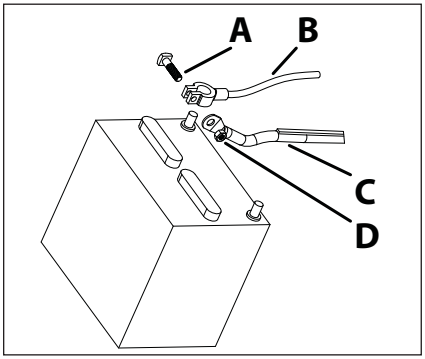

Figure 4 :

A – Boulon
B – Câble de batterie
C – Ensemble faisceau connecteur
D – Écrou

Démarrage

⚠ PRUDENCE

Respecter tous les messages d'avertissement et de prudence relatifs à la sécurité.

De nombreux véhicules possèdent des ordinateurs de bord qui peuvent être endommagés par un démarrage par câbles. Vérifier les recommandations du fabri-cant du véhicule concernant les démar-rages par câbles. Les instructions sui-vantes pourraient ne pas être appro-priées pour tous les véhicules.

1. Couper le contact sur le véhicule de dépannage.
2. Retirer le bouchon du connecteur monté sur le véhicule de dépannage.
3. Brancher la pince du câble positif (+, rouge) du câble de démarrage sur la borne positive de la batterie déchargée.
4. Brancher la pince du câble négatif (noir, -) du câble de démarrage sur le châssis ou sur le bloc moteur à au moins 45cm de la batterie déchargée pour éviter qu'une éventuelle étincelle ne puisse enflammer de l'hydrogène qui pourrait être rejeté par la batterie.

   Ne pas raccorder la pince à une conduite de carburant, aux injecteurs, au carbura-teur, ou à tout autre composant du cir-cuit de carburant.
5. Brancher le connecteur du câble de démarrage sur le connecteur du faisceau installé sur le véhicule de dépannage.
6. Essayer de démarrer le véhicule en panne. Si le moteur ne démarre pas immédiatement, stopper l'opération afin d'éviter de vider la batterie du véhicule de dépannage.
7. Démarrer le moteur du véhicule de dépannage et le faire tourner à un ralenti élevé. Tenter de démarrer le moteur du véhicule dont la batterie est déchargée. Si le moteur ne démarre pas dans les 15 secondes, interrompre l'opération afin d'éviter d'endommager le démarreur. Laisser le démarreur refroidir pendant au moins deux minutes avant d'essayer de nouveau de démarrer le moteur.
8. Débrancher le connecteur du câble de démarrage du connecteur du faisceau installé sur le véhicule de dépannage. Utiliser la poignée sur le câble de démarrage pour éviter de tirer directement sur les câbles.
9. Débrancher la pince du câble négatif du châssis ou du bloc moteur.
10. Débrancher la pince du câble positif de la borne positive de la batterie.

Maintenance

Entretien

La réparation des câbles de démarrage re-quiert une grande prudence et de bonnes connaissances. Les opérations d'entretien et de réparation doivent être effectuées uni-quement par un technicien qualifié.

- Toujours vérifier que les câbles ne sont pas endommagés avant l'utilisation.
- Faire réparer ou remplacer les câbles qui présenteraient des défaillances par un centre de réparation agréé.
- Entretenir les câbles correctement. S'assurer que les câbles restent secs, propres et qu'ils ne présentent pas de traces d'huile ou de graisse.
- Pour obtenir l'adresse du centre de réparation **Snap-on** le plus proche :
  - —En Amérique du Nord, contacter le service clientèle de **Snap-on** au 1-877-762-7664.
  - —En dehors de l'Amérique du Nord, contacter votre représentant **Snap-on**.

Snap-on

CE



BC25500PA

Steckbares Starthilfekabel DE

Sicherheitshinweise

Dieses Dokument enthält Sicherheitshinweise der ***Snap-on*** Tools Company, die für sicherheitsrelevante Situationen bei Betrieb, Wartung oder Reparatur von Werkzeugen gelten. Die Benutzer und Wartungstechniker tragen die Verantwortung dafür, sich mit den verwendeten Verfahren, Werkzeugen und Materialien vertraut zu machen und sich davon zu überzeugen, dass diese ihre eigene Sicherheit, die Sicherheit anderer Personen am Arbeitsplatz und das Werkzeug nicht gefährden.

Allgemeine Sicherheitshinweise

⚠ACHTUNG

Alle Sicherheitshinweise und Anweisungen lesen. Werden nicht alle unten aufgelisteten Sicherheitshinweise und Anweisungen befolgt, kann es zu Stromschlag, Brand und/oder schweren Verletzungen kommen.

ALLE SICHERHEIT-SHINWEISE UND ANWEISUNGEN FÜR SPÄTERES NACHSCHLAGEN AUFBEWAHREN

Für den Umgang mit Batterien



- **Beim Arbeiten in der Nähe von oder mit Batterien stets eine Schutzbrille tragen.**
- **Zigaretten, Funken und offenes Feuer jederzeit von der Batterie fernhalten, da das von der Batterie freigesetzte Wasserstoffgas sonst explodieren und zu Verletzungen führen kann.**
- **Auf gute Entlüftung achten, damit das von der Batterie freigesetzte explosionsfähige Wasserstoffgas abziehen kann.**
- **Wenn Batteriesäure in die Augen spritzt, sofort mindestens zehn (10) Minuten mit kaltem fließendem Wasser ausspülen und unverzüglich Arzt hinzuziehen.**
- **Wenn Batteriesäure in Kontakt mit der Haut gerät, sofort mit viel frischem Wasser und Seife abwaschen.**
- **Beim Arbeiten in der Nähe einer Batterie stets einen Helfer in Rufreichweite bereit halten. Helfer müssen Ihnen sofort zu Hilfe kommen können, wenn Sie um Hilfe zu rufen.**
- **Vor der Tätigkeit nahe an einer Batterie stets allen Schmuck und Uhren ablegen. Kurzschlüsse durch Schmuck oder Uhren können Verbrennungen oder Stromschlag verursachen.**
- **Keinen Kontakt zwischen den Batteriepolen oder zwischen einem Pol und dem Fahrzeug durch Werkzeug, Überbrückungskabel oder andere Leiter herstellen, um schwere Verbrennungen oder Stromschlag zu vermeiden.**
- **Wenn die Batterie transportiert werden muss, einen geeigneten Batterieträger dazu verwenden. Die Batterie nicht in den Armen tragen.**
- **Säurefeste Gummihandschuhe beim Umgang mit Batteriekabelklemmen tragen, die säurehaltigen Batteriedämpfen und Korrosion ausgesetzt waren.**
- **Säurehaltige Korrosion von Batteriepolen und Kabelklemmen mit Natron und Wasser vor Handhabung von Teilen entfernen, um Verätzungen der Haut zu vermeiden. Nach dem Abschrubben von Korrosion die Teile mit klarem Wasser abspülen.**
- **Sich selbst, Kleidung und Werkzeuge von allen beweglichen oder heißen Motorteilen fern halten, um Verletzungen oder Verbrennungen zu vermeiden.**
- **Keine Starthilfekabel verwenden, deren Isolierung beschädigt ist.**

Bei Starthilfe



- **Die Klemmen in der Reihenfolge verbinden, wie in der Anleitung und auf den Kennzeichnungen an den Kabeln angegeben ist.**
- **Achtgeben, dass sich die Batterieklemmen beim Anschließen oder Trennen nicht berühren.**
- **Die Kabel nicht rückwärts anschließen, sonst könnten die Fahrzeuglade- und Computersysteme beschädigt werden.**
- **Zigaretten, Funken und offenes Feuer jederzeit von der Batterie fernhalten.**
- **Niemals eine eingefrorene Batterie zu starten versuchen.**
- **Darauf achten, dass beide Fahrzeuge eine Batterie mit gleicher Nennspannung haben.**
- **Vor dem Anschließen der Starthilfekabelklemmen sicherstellen, dass sich die Fahrzeuge nicht berühren.**

- **Beim Fahrzeug mit entladener Batterie darauf achten, dass die Feststellbremse betätigt, die Zündung ausgeschaltet ist und das Getriebe in Leerlauf oder Parkstellung geschaltet ist, bevor das Starthilfekabel angeschlossen wird.**
- **Darauf achten, dass Starthilfekabel nicht im Weg von Lüfterflügeln, Antriebsriemen oder anderen beweglichen Teilen liegen, wenn der Motor gestartet wird.**
- **Polarität der elektrischen Anlage des Fahrzeugs mit der entladenen Batterie kontrollieren. Wenn das Fahrzeug eine positive Masse hat (Pluspol der Batterie ist mit dem Fahrgestell oder Motorblock verbunden), wird zuerst die schwarze Klemme mit dem Minuspol der Batterie und danach die rote Klemme mit dem Fahrgestell verbunden.**

BEWAHREN SIE DIESE ANLEITUNG AUF

Funktionsbeschreibung

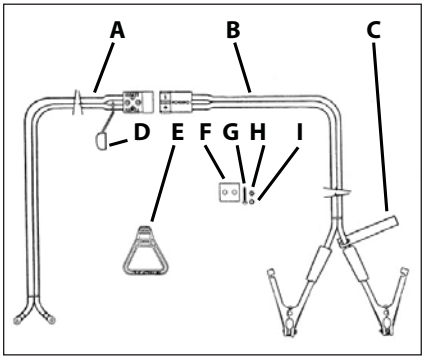

Abbildung 1:

A – Anschlusskabel-Einheit
B – Starthilfekabel-Einheit
C – Sicherheitshinweise und Warnungen
D – Schutzkappe
E – Griff
F – Befestigungsplatte
G – Schraube (2)
H – Sechskantmutter (2)
I – Federring (2)

Symbole

SYMBOLE	
	SIEHE BEDIENUNGSANLEITUNG
	AUGENSCHUTZ TRAGEN
	BRANDGEFAHR
	EXPLOSIONSGEFAHR
	VERWICKLUNGSGEFAHR
	STROMSCHLAGGEFAHR
	CE-ZEICHEN
	NICHT IN DEN MÜLL WERFEN ORDNUNGSGEMÄSS BEI EINEM ZUGELASSENEN RECYCLING-CENTER ENTSORGEN

Bedienung

Montage

1. Starthilfekabel-Einheit und Anschlusskabel-Einheit durch Auseinanderziehen der Stecker voneinander trennen.
2. Griff am Stecker der Starthilfekabel-Einheit (lange Kabel mit Klemmen) mit den beigefügten zwei Sechskantmuttern, Federringen und Schrauben befestigen.

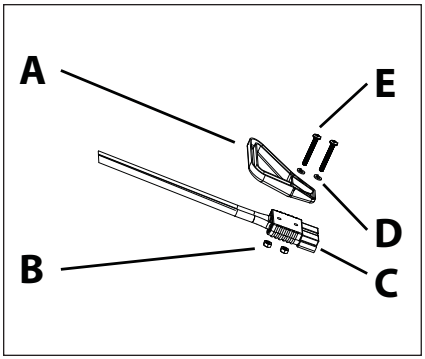

Abbildung 2:

- *A – Griff*
- *B – Sechskantmutter (2)*
- *C – Stecker*
- *D – Federring (2)*
- *E – Schraube (2)*

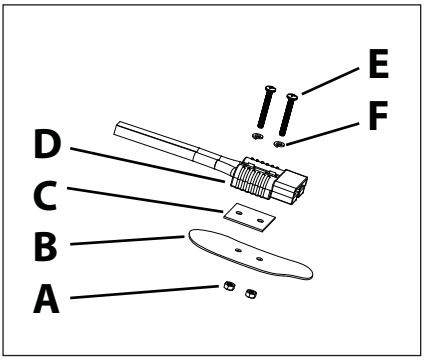

Abbildung 3:

- *A – Sechskantmutter*
- *B – Montagefläche*
- *C – Befestigungsplatte*
- *D – Anschlusskabel-Einheit*
- *E – Schraube (2)*
- *F – Federring*

Installation

1. Das Fahrzeug untersuchen, an dem die Anschlusskabel-Einheit installiert werden soll. Eine ebene, stabile, strukturell solide Fläche, z. B. die Oberseite der vorderen Stoßstange, zur Montage des Steckers wählen, sodass dieser ohne Öffnen der Motorhaube erreicht werden kann. Kontrollieren, ob die Kabel ohne Zugbelastung oder Knicken sind und frei von Hindernissen und beweglichen Teilen (z. B. Lüfterflügeln oder Antriebsriemen) und heißen Wärmequellen (z. B. Abgaskrümmern) zu den Batteriepolen verlegt werden können. Schließlich sicherstellen, dass die Unterseite der Montagefläche zugänglich ist, sodass die erforderlichen Montageelemente installiert werden können, um den Stecker zu befestigen.

⚠ACHTUNG



Schutzbrille bei Verwendung von Körner und Bohrmaschine tragen.

2. Befestigungsplatte auf die ausgewählte Fläche legen und die Mittelpunkte der beiden Löcher in der Platte markieren. Die markierten Lochmittelpunkte ankörnen und zwei 7mm-Löcher bohren. Befestigungsplatte, Anschlusskabel-Einheit, zwei Federscheiben, Schrauben und Sechskantmuttern installieren.

⚠ACHTUNG



Die Kabel unter Beachtung der richtigen Polarität verlegen. Nichtbeachtung kann zu Verletzungen oder Beschädigung des Fahrzeugs führen.

3. Minus-Kabelklemme (schwarz oder „-“) vom Batteriepol entfernen. Sechskant- oder Vierkantmutter von der Klemmschraube der Plus-Kabelklemme (rot oder „+“) entfernen. Ringkabelschuh des Pluskabels der Anschlusskabel-Einheit auf die Klemmschraube setzen und mit der Mutter befestigen. Minus-Batteriekabel auf dem Minuspol der Batterie installieren. Die Sechskant- oder Vierkantmutter von der Klemmschraube des Minuskabels entfernen. Minuspol der Anschlusskabel-Einheit auf die Klemmschraube setzen und mit der Mutter befestigen.

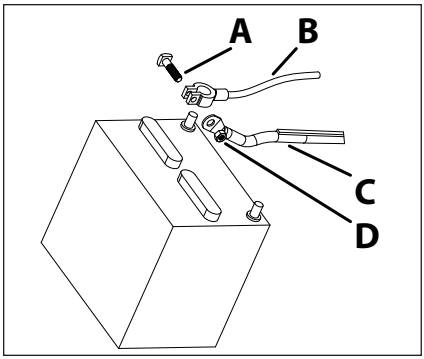

Abbildung 4:

A – Schraube
B – Batteriekabel
C – Anschlusskabel-Einheit
D – Sechskantmutter

Starthilfe

⚠ VORSICHT

Alle Sicherheitshinweise und Warnungen beachten.

Viele Fahrzeuge verfügen über Computer, die durch Starthilfe beschädigt werden können. Kontrollieren Sie die Empfehlungen des Fahrzeugherstellers hinsichtlich Starthilfe. Die folgenden Anweisungen sind möglicherweise nicht für alle Fahrzeuge geeignet.

1. Zündung des Servicefahrzeugs ausschalten.
2. Schutzkappe vom montierten Stecker am Servicefahrzeug abnehmen.
3. Plus-Klemme (rot oder „+“) der Starthilfekabel-Einheit mit Pluspol der entladenen Batterie verbinden. Minus-Klemme (schwarz oder „-“) der Starthilfekabel-Einheit mit einer geeigneten Stelle am Fahrgestell oder Motoblock mindestens 50 cm von der entladenen Batterie entfernt verbinden, um die Möglichkeit zu vermeiden, dass austretendes Wasserstoffgas durch einen Funken entzündet wird.

Die Klemme nicht an Kraftstoffleitungen, Einspritzdüsen, Vergasern oder anderen Komponenten der Kraftstoffanlage anklemmen.

4. Stecker der Starthilfekabel-Einheit mit dem Stecker des montierten Anschlusskabels am Servicefahrzeug verbinden.
5. Das liegengebliebene Fahrzeug zu starten versuchen. Wenn der Motor nicht sofort startet, nicht weiter versuchen, um zu vermeiden, dass sich die Batterie des Servicefahrzeugs entlädt.
6. Motor des Servicefahrzeugs starten und mit hoher Drehzahl im Leerlauf laufen lassen. Motor des Fahrzeugs mit der entladenen Batterie zu starten versuchen. Wenn der Motor nach 15 Sekunden noch nicht angesprungen ist, nicht weiter versuchen, um Überhitzung des Anlassers zu vermeiden. Anlasser mindestens zwei Minuten abkühlen lassen, bevor ein erneuter Startversuch des Motors unternommen wird.
7. Stecker der Starthilfekabel-Einheit vom Stecker des montierten Anschlusskabels am Servicefahrzeug trennen. Dazu den Griff am Stecker der Starthilfekabel-Einheit verwenden, um Zugbelastung der Kabel zu vermeiden.
8. Minus-Kabelklemme vom Fahrgestell bzw. Motorblock trennen.
9. Plus-Kabelklemme vom Pluspol der Batterie trennen.

Pflege

Service

Die Durchführung von Servicearbeiten an einem Starthilfekabel erfordert äußerste Aufmerksamkeit und Fachwissen. Daher sollten Servicearbeiten nur von einem qualifizierten Servicetechniker durchgeführt werden.

- Kabel stets vor Gebrauch auf Beschädigung überprüfen.
- Beschädigte Kabel ordnungsgemäß von einem autorisierten Service-Center ersetzen oder reparieren lassen.
- Kabel pflegen. Kabel trocken, sauber und frei von Öl und Fett halten.
- Standort des nächstgelegenen **Snap-on** Reparatur-Centers:
  - —In Nordamerika wenden Sie sich an den **Snap-on** Kundendienst unter 1-877-762-7664.
  - —Außerhalb von Nordamerika wenden Sie sich an Ihre **Snap-on** Vertretung.

Snap-on

BC25500PA

Cavi a spina per l'avviamento di emergenza IT

Avvisi cautelari

Snap-on Tools Company fornisce direttive antinfortunistiche riguardanti insidie che – anche con la dovuta cautela - possono verificarsi durante l'uso, la manutenzione o la riparazione degli utensili. Spetta agli operatori e ai tecnici che eseguono interventi di manutenzione familiarizzarsi con le procedure, gli strumenti e i materiali usati ed accertarsi che le procedure, gli strumenti e i materiali non mettano a rischio la propria incolumità e quella altrui sul posto di lavoro e non compromettano la sicurezza del prodotto.

Avvertenze di sicurezza generali

⚠AVVERTENZE

Leggere tutte le avvertenze di sicurezza e le istruzioni. La mancata osservanza delle avvertenze e delle istruzioni può causare scosse elettriche, incendi e/o gravi infortuni.

CONSERVARE TUTTE LE AVVERTENZE E LE ISTRUZIONI IN UN LUOGO DI FACILE ACCESSO

Quando si lavora attorno alle batterie



- **Quando si lavora vicino o attorno a batterie indossare sempre occhiali di sicurezza.**
- **Tenere sempre sigarette, scintille e fiamme non protette lontane dalla batteria per evitare il rischio che il gas di idrogeno sprigionato dalla batteria esploda e provochi infortuni.**
- **Assicurarsi che la zona sia ben ventilata per disperdere il gas di idrogeno sprigionato dalle batterie.**
- **Se l'acido della batteria fuoriesce ed entra in contatto con gli occhi, lavarli immediatamente e abbondantemente con acqua corrente fredda per almeno dieci (10) minuti e consultare subito il personale sanitario.**
- **Se l'acido della batteria entra in contatto con la cute, lavarla immediatamente e abbondantemente con acqua saponata fresca.**
- **Quando si lavora vicino a una batteria è bene avere sempre un'altra persona a portata di voce che possa accorrere immediatamente in caso di richiesta di aiuto.**
- **Prima di accingersi a lavorare vicino a una batteria, rimuovere sempre tutti i gioielli e gli orologi. I cortocircuiti causati da questi monili possono causare ustioni o scosse elettriche.**
- **Per evitare di rimanere gravemente ustionati o di subire scosse elettriche, evitare che i poli terminali della batteria si tocchino fra di loro oppure che un polo entri a contatto con il veicolo per via di utensili, cavi a ponte o altri conduttori.**
- **Usare un contenitore adatto per trasportare la batteria se deve essere spostata. Non trasportare la batteria prendendola in braccio.**
- **Indossare guanti a prova di acido quando si toccano le pinze del cavo della batteria previamente esposti alle esalazioni e alle corrosioni acide della batteria.**
- **Pulire la corrosione acida dai poli terminali della batteria e dalla pinza del cavo usando bicarbonato di sodio e acqua prima di toccare altro, in modo da evitare che l'acido ustioni la pelle. Sciacquare le parti con acqua pulita dopo aver eliminato la corrosione.**
- **Mantenere il proprio corpo, gli indumenti e gli utensili lontano da parti di motore mobili o bollenti per evitare il rischio di infortuni o ustioni.**
- **Non usare i cavi per l'avviamento di emergenza se l'isolante è danneggiato.**

Per l'avviamento d'emergenza



- **Collegare le pinze nell'ordine indicato nelle istruzioni e sulle etichette dei cavi.**
- **Evitare che le pinze del cavo si tocchino tra di loro quando si collega o si scollega la batteria.**
- **Non collegare i cavi al contrario altrimenti si rischia di danneggiare il computer di bordo del veicolo in carica.**
- **Tenere sempre le sigarette, le scintille e le fiamme aperte lontano dalla batteria.**
- **Non tentare di avviare con i cavi una batteria congelata.**
- **Assicurarsi che le batterie di entrambi i veicoli abbiano la stessa tensione.**
- **Prima di collegare i morsetti del cavo ausiliare, assicurarsi che i veicoli non siano a contatto tra di loro.**

- **Prima di collegare il cavo per l'avviamento di emergenza, controllare che, sul veicolo con la batteria scarica, il freno a mano sia innestato, l'accensione sia su OFF e il cambio sia in folle o in parcheggio.**
- **Assicurarsi che i cavi per l'avviamento di emergenza non interferiscano con le pale della ventola, le cinghie di trasmissione o altre parti mobili quando si avvia il motore.**
- **Controllare la polarità del sistema elettrico del veicolo con la batteria scarica. Se il veicolo ha un sistema di massa positivo (il cavo positivo della batteria è collegato al telaio o al blocco motore), per prima cosa si deve collegare la pinza nera al terminale negativo della batteria, quindi la pinza rossa al telaio del veicolo.**

CONSERVARE QUESTE ISTRUZIONI

Descrizione funzionale

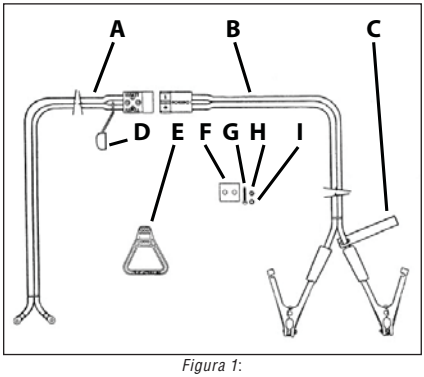

Figura 1:

A – Gruppo fascio connettori
B – Cavo per l'avviamento di emergenza
C – Avvertenze di sicurezza e precauzioni
D – Cappuccio protettivo
E – Maniglia
F – Piastra di montaggio
G – Vite (2)
H – Dado esagonale (2)
I – Rondella di fermo (2)

Simbologia

SIMBOLOGIA	
	CONSULTARE IL MANUALE O L'OPUSCOLO CON LE ISTRUZION
	INDOSSARE OCCHIALI DI PROTEZIONE
	RISCHIO DI INCENDIO
	RISCHIO DI ESPLOSIONE
	RISCHIO DI IMPIGLIAMENTO
	RISCHIO DI SCOSSA ELETTRICA
CE	MARCHIO CE
	NON GETTARE TRA I RIFIUTI SMALTIRE IDONEAMENTE PRESSO UN CENTRO DI RICICLAGGIO APPROVATO

Uso

Montaggio

1. Staccare il cavo per l'avviamento di emergenza dal fascio di connettori impugnando ciascuna estremità per separarle.
2. Installare la maniglia alla spina sul cavo per l'avviamento di emergenza (cavi lunghi con pinze) usando i due dadi esagonali, rondelle di fermo e le viti in dotazione.

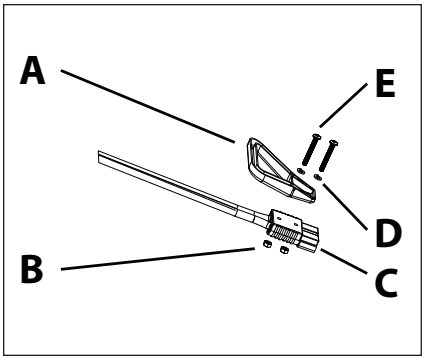

Figura 2:

- *A – Maniglia*
- *B – Dado esagonale (2)*
- *C – Spina*
- *D – Rondella di fermo (2)*
- *E – Vite (2)*

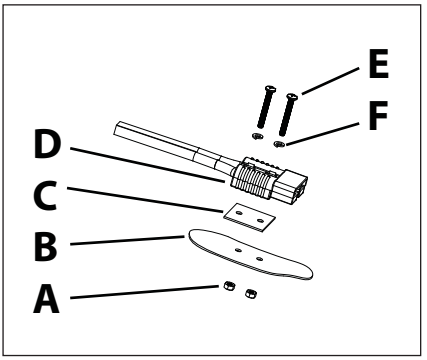

Figura 3:

- *A – Dado esagonale*
- *B – Superficie di montaggio*
- *C – Piastra di montaggio*
- *D – Gruppo fascio connettori*
- *E – Vite (2)*
- *F – Rondella di fermo*

Installazione

1. Esaminare il veicolo sul quale deve essere installato il fascio di connettori. Scegliere una superficie piana, rigida, dalla struttura idonea – tipo la parte alta del paraurti anteriore - per montare la spina in modo che la si possa accedere senza aprire il cofano del veicolo. Controllare che i cavi siano instradati ai terminali della batteria senza essere tirati o piegati troppo, che non siano ostruiti e che siano lontani da parti mobili (come le pale delle ventole o delle cinghie di trasmissione) e da fonti di alto calore (come collettori di scarico). Infine, assicurarsi che la parte inferiore della superficie di montaggio sia liberamente accessibile per poter montare tutta la minuteria necessaria per fissare la spina.

⚠AVVERTENZE



Indossare occhiali di sicurezza quando si usa un punzone e un trapano a motore.

2. Posizionare la piastra di montaggio sulla superficie scelta e contrassegnare il centro dei due fori nella piastra. Centrare il punzone sui contrassegni e trapanare due fori da 7,14 mm. Installare la piastra di montaggio, il fascio dei connettori, le due rondelle di fermo, le viti e i dadi esagonali.

⚠AVVERTENZE



Installare i cavi osservando la corretta polarità per evitare il rischio di infortuni o di danni al veicolo.

3. Rimuovere il morsetto negativo (nero o "-") dal polo della batteria. Rimuovere il dado esagonale o quadrato dalla vite di serraggio del morsetto (rosso o "+") del cavo positivo. Collocare il terminale ad occhiello del cavo positivo del fascio di connettori sulla vite di serraggio e fissare con il dado. Installare il cavo negativo della batteria nel polo terminale negativo della batteria. Rimuovere il dado esagonale o quadrato dalla vite di serraggio del cavo negativo. Installare il terminale negativo del gruppo del fascio di connettori nella vite di serraggio e fissare con il dado.

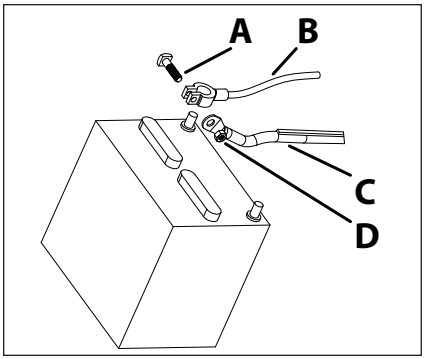

Figura 4:

A – Vite
B – Cavo della batteria
C – Gruppo fascio connettori
D – Dado esagonale

Avviamento d'emergenza

⚠ ATTENZIONE

Seguire tutte le avvertenze/precauzioni

Molti veicoli sono muniti di computer che potrebbero essere danneggiati dall'avviamento d'emergenza. Controllare le raccomandazioni del produttore del veicolo per l'avviamento d'emergenza. Le seguenti istruzioni potrebbero non essere appropriate per tutti i veicoli.

1. Spegnere il veicolo di servizio.
2. Rimuovere il cappuccio protettivo dalla spina montata sul veicolo di servizio.
3. Collegare la pinza positiva (rossa o "+") del cavo d'avviamento di emergenza al terminale positivo sulla batteria scarica. Collegare la pinza negativa (nera o "-") del cavo d'avviamento di emergenza alla massa idonea del telaio o del blocco motore ad almeno 45 cm dalla batteria scarica per evitare il rischio che un'eventuale scintilla infiammi il gas di idrogeno.

Non collegare la pinza al circuito di combustibile, iniettori, carburatori o altri componenti dell'impianto per il carburante.

4. Collegare la presa del cavo d'avviamento di emergenza al fascio dei connettori montato sul veicolo di servizio.
5. Provare ad avviare il motore del veicolo in panne. Se non si avvia immediatamente, interrompere il tentativo per evitare di scaricare la batteria del veicolo di servizio.
6. Avviare il motore del veicolo di servizio e farlo girare al minimo o sgasando leggermente. Avviare il motore del veicolo con la batteria scarica. Se il motore non si avvia dopo 15 secondi, interrompere il tentativo per evitare di danneggiare il motorino di avviamento. Lasciare che il motorino di avviamento si raffreddi per almeno due minuti prima di ritentare con l'avvio del motore.
7. Staccare la presa del cavo d'avviamento di emergenza dal fascio di connettori montato sul veicolo di servizio. Usare la maniglia sul cavo d'avviamento di emergenza per evitare di tirare troppo i cavi.
8. Staccare la pinza del cavo negativo dalla massa del telaio o dal blocco motore.
9. Staccare la pinza del cavo positivo dal terminale positivo della batteria.

Manutenzione

Riparazioni

Le riparazioni del cavo d'avviamento di emergenza richiedono molta cautela e competenza. Le riparazioni devono essere eseguite solamente da un tecnico qualificato.

- Controllare sempre che i cavi non siano danneggiati prima di usarli.
- Far riparare o sostituire i cavi danneggiati da un Centro di assistenza autorizzato.
- Prendersi cura dei cavi. Mantenerli asciutti, puliti e privi di olio e grasso.
- Per individuare il centro di riparazioni **Snap-on** più vicino:
  —Nell'America settentrionale, Contattare il Servizio assistenza **Snap-on** al numero 1-877-762-7664.
  —Fuori dell'America Settentrionale, Contattare il rappresentante **Snap-on**.

Snap-on

BC25500PA

Cable de arranque de batería tipo enchufe

ES

Mensajes de seguridad

Snap-on Tools Company proporciona mensajes de seguridad que incluyen todas las situaciones razonables que se pudieran presentar al operar, mantener o reparar las herramientas. Es responsabilidad de los operadores y de los técnicos de servicio mantenerse bien informados acerca de los procedimientos, herramientas y materiales que se usan y cerciorarse de que dichos procedimientos, herramientas y materiales no comprometerán su seguridad y la de otras personas presentes en el lugar de trabajo ni la integridad de la herramienta.

Advertencias generales de seguridad

⚠ADVERTENCIA

Lea todas las advertencias de seguridad y las instrucciones. No tener en cuenta las advertencias e instrucciones podría resultar en descargas eléctricas, incendios o lesiones graves.

GUARDE TODAS LAS ADVERTENCIAS E INSTRUCCIONES PARA REFERENCIA FUTURA

Para trabajar cerca de baterías



- **Lleve siempre puestas gafas de seguridad mientras trabaja cerca de baterías o con baterías.**
- **Mantenga en todo momento alejados de la batería cigarrillos, chispas y llamas, ya que el gas de hidrógeno que esta emite podría provocar una explosión y lesiones.**
- **El área debe estar bien ventilada para que se disperse el hidrógeno explosivo que emite la batería.**
- **Si el ácido de la batería salpica los ojos, enjáguelos inmediatamente con agua fría del grifo abundante durante diez minutos como mínimo y consiga atención médica lo antes posible.**
- **Si el ácido de la batería toca la piel, lávese inmediatamente con agua abundante y jabón.**
- **Tenga cerca una persona que le pueda oír si pide ayuda mientras trabaja con una batería. La persona debe estar libre para poder acudir de inmediato a su ayuda si usted le llama.**
- **Quítese todas las joyas y el reloj antes de ponerse a trabajar cerca de una batería. Los cortocircuitos provocados por las joyas y los relojes pueden causar quemaduras o electrocución.**
- **No permita que los bornes de la batería, o un borne y el vehículo, entren en contacto a través de herramientas, cables puente u otros conductores, ya que podría sufrir quemaduras graves o electrocutarse.**
- **Utilice un transportador de baterías adecuado para acarrear la batería si necesita moverla. No lleve la batería en brazos.**
- **Póngase guantes de goma a prueba de ácido cuando tenga que tocar las pinzas de un cable de batería que hayan estado expuestas a los humos ácidos de la batería y a la corrosión.**
- **Limpie la corrosión ácida de los bornes de la batería y las pinzas del cable con bicarbonato de soda y agua antes de tocarlos para evitar quemarse con el ácido. Enjuague las piezas con agua limpia después de eliminar la corrosión.**
- **No acerque su cuerpo, ropa o herramientas a las piezas en movimiento o calientes del motor ya que podría lesionarse o quemarse.**
- **No utilice los cables de arranque si tienen el aislamiento dañado.**

Para arranque asistido



- **Conecte las pinzas en el orden que indiquen las instrucciones y la etiqueta de los cables.**
- **No deje que las pinzas se toquen al establecer o romper la conexión a la batería.**
- **No conecte los cables al revés, ya que podría dañar el sistema informático y el sistema de carga del vehículo.**
- **No acerque a la batería cigarrillos, chispas ni llamas.**
- **No intente el arranque asistido de una batería congelada.**
- **Las baterías de los dos vehículos deben tener el mismo voltaje.**
- **Antes de conectar las pinzas del cable de arranque, compruebe que los vehículos no se estén tocando.**
- **En el vehículo con la batería descargada, ponga el freno de mano, el arranque en apagado y la transmisión en neutro o parking antes de conectar los cables.**
- **No deje que los cables de arranque interfieran con las aspas del ventilador, la correa de transmisión ni ninguna otra pieza móvil cuando arranque el motor.**

- **Compruebe la polaridad del sistema eléctrico del vehículo con la batería descargada. Si tiene un sistema de tierra positiva (el cable positivo de la batería se conecta al chasis o al bloque del motor), la pinza negra deberá conectarse primero al borne negativo de la batería y luego la roja al chasis del vehículo.**

GUARDE ESTAS INSTRUCCIONES

Descripción del funcionamiento

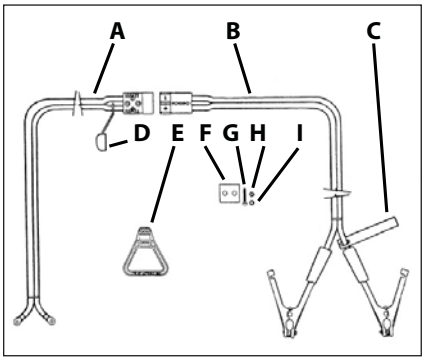

Figura 1:

A – Arnés conector
B – Cable de arranque
C – Advertencias y precauciones de seguridad
D – Capuchón de goma
E – Asa
F – Placa de montaje
G – Tornillo (2)
H – Tuerca hexagonal (2)
I – Arandela de seguridad (2)

Símbolos

SÍMBOLOS	
	CONSULTE EL MANUAL/ FOLLETO DE INSTRUCCIONES
	USE PROTECCIÓN PARA LOS OJOS
	RIESGO DE INCENDIO
	RIESGO DE EXPLOSIÓN
	RIESGO DE ENREDAMIENTO
	RIESGO DE ELECTROCHOQUE
CE	MARCA CE
	NO LA ARROJE A LA BASURA DESECHAR EN UN CENTRO DE RECICLAJE APROBADO

Funcionamiento

Montaje

1. Tire de los enchufes del cable de arranque y del arnés conector para separarlos.
2. Instale el asa en el enchufe del cable de arranque (los cables largos con pinzas) con las dos tuercas hexagonales, las arandelas de seguridad y los tornillos que se incluyen.

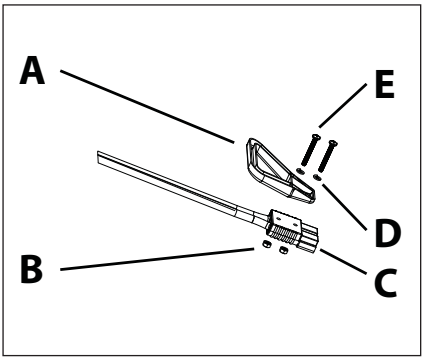

Figura 2:

A – Asa
B – Tuerca hexagonal (2)
C – Enchufe
D – Arandela de seguridad (2)
E – Tornillo (2)

Instalación

1. Examine el vehículo en el que desea instalar el arnés conector. Elija una superficie sólida, plana y rígida, como por ejemplo la parte superior del parachoques delantero, para montar el enchufe de forma que pueda alcanzarlo sin abrir la capota. Compruebe que los cables puedan dirigirse hasta los bornes de la batería sin forzarlos ni enredarlos y que no haya obstrucciones ni estén cerca de piezas móviles, como pueden ser las aspas del ventilador o la correa de transmisión, y fuentes de calor, como por ejemplo los tubos de escape. Finalmente, asegúrese de que la parte inferior de la superficie de montaje sea accesible para poder instalar toda la tornillería necesaria para sujetar el enchufe.

⚠ADVERTENCIA



Póngase gafas de seguridad cuando utilice un perforador y un taladro.

2. Ponga la placa de montaje sobre la superficie elegida y marque en la placa el centro de los dos orificios. Perfore los centros y taladre dos agujeros de 7,15 milímetros (9/32 pulgadas). Instale la placa de montaje, el arnés conector, las dos arandelas de seguridad, los tornillos y las tuercas hexagonales.

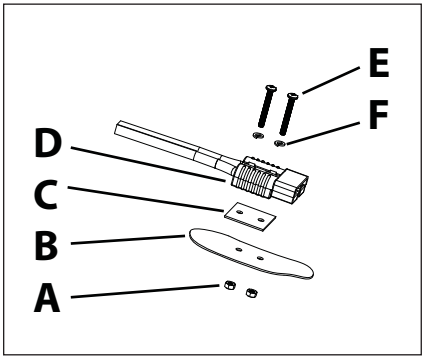

Figura 3:

- *A – Tuerca hexagonal*
- *B – Superficie de montaje*
- *C – Placa de montaje*
- *D – Arnés conector*
- *E – Tornillo (2)*
- *F – Arandela de seguridad (2)*

⚠ADVERTENCIA



Instale los cables respetando la polaridad debida. Si no lo hace podrían producirse lesiones o daños al vehículo.

3. Quite la pinza negativa (negra o "-") del borne de la batería. Quite la tuerca hexagonal o cuadrada del tornillo de fijación de la pinza positiva (roja o"+"). Ponga el terminal de anillo del cable positivo del arnés conector en el tornillo de fijación y sujételo con la tuerca. Instale el cable de arranque negativo en el borne negativo de la batería. Quite la tuerca hexagonal o cuadrada del tornillo de fijación del cable negativo. Instale el terminal negativo del arnés conector en el tornillo de fijación y sujételo con la tuerca.

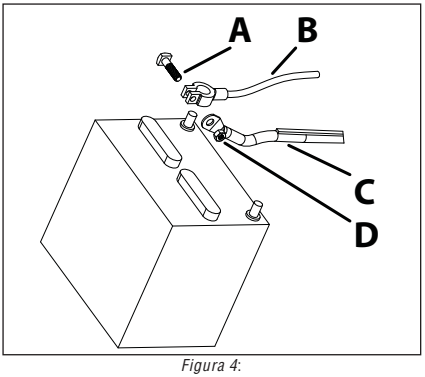

Figura 4:

- *A – Tornillo*
- *B – Cable de batería*
- *C – Arnés conector*
- *D – Tuerca hexagonal*

Arranque asistido

⚠PRECAUCIÓN



Respete todas las advertencias y precauciones de seguridad.

Muchos vehículos llevan computadores que pueden resultar dañados si se usa el arranque asistido. Consulte las recomendaciones del fabricante del vehículo para arranques asistidos. Las instrucciones siguientes pueden no ser apropiadas para todos los vehículos.

1. Apague el vehículo de servicio.

2. Quite el capuchón de goma del enchufe montado en el vehículo de servicio.
3. Conecte la pinza positiva (roja o"+") del cable de arranque al borne positivo de la batería descargada. Conecte la pinza negativa (negra o "-") del cable de arranque a tierra por el chasis o el bloque del motor, a 45 centímetros (18 pulgadas) como mínimo de la batería descargada, para evitar que se incendie el gas de hidrógeno que pueda emitir.

   No conecte la pinza a líneas de combustible, inyectores, carburadores ni ningún otro componente del sistema de carburante.
4. Conecte el enchufe del cable de arranque al enchufe del arnés conector montado en el vehículo de servicio.
5. Pruebe a arrancar el vehículo averiado. Si no arranca de inmediato, deje de girar la llave para no agotar la batería del vehículo de servicio.
6. Arranque el vehículo de servicio y déjelo a velocidad de ralentí acelerado. Intente arrancar el vehículo con la batería descargada. Si no arranca después de girar la llave 15 segundos, deje de hacerlo para no sobrecalentar el motor. Deje que el motor se enfríe durante dos minutos por lo menos y vuelva a intentar arrancar.
7. Desconecte el enchufe del cable de arranque del enchufe del arnés conector montado en el vehículo de servicio. Use el asa en el enchufe del cable de arranque para no forzar los cables.
8. Desconecte la pinza negativa de la tierra del chasis o bloque del motor.
9. Desconecte la pinza positiva del borne positivo de la batería.

Mantenimiento

Servicio

El mantenimiento del cable de arranque requiere extremada precaución y conocimiento. El mantenimiento debe realizarlo un técnico calificado.

- Revise siempre los cables antes de usarlos por si están dañados.
- Lleve los cables a un centro de reparación autorizado para repararlos o reemplazarlos.
- Hágales mantenimiento a los cables. Mantenga los cables secos, limpios y libres de aceite y grasa.
- Para informarse sobre el taller **Snap-on** más cercano:
  —En Norteamérica, llame a atención al cliente de **Snap-on** al teléfono 1-877-762-7664.
  —Fuera de Norteamérica, póngase en contacto con un representante de **Snap-on**.

Snap-on

BC25500PA
プラグイン型バッテリーブースターケーブル

JA

安全に関する注意事項

Snap-on Tools Companyでは、工具を操作、整備または修理する際に発生しうる状況を網羅する安全メッセージを用意しています。作業する者および点検技術者には、手順、ツール、使用材料に関し十分な知識を持ち、またそれらの手順、ツール、材料が、仕事場で作業する者やツールの安全性を脅かさないようにする責任があります。

一般的な安全上の警告

⚠警告

安全に関する警告と指示事項はすべてお読みください。警告や取扱説明書に従わない場合には、感電や火災、重大な負傷事故が起きることがあります。

後で参考にするために、警告と取扱説明書はすべて保管しておいてください。

バッテリー周囲の作業



- **バッテリーの周囲またはバッテリーを使用して作業する際には、常時安全ゴーグルを着用してください。**
- **バッテリーの周囲では常時禁煙にして、スパークを発生させたり、裸火を使用したりしないでください。バッテリーから発生する水素ガスが爆発して怪我をするおそれがあります。**
- **バッテリーから発生する爆発性の水素ガスを消散させるため、換気を良くしてください。**
- **バッテリーの酸が飛び散って目に入った場合は、すぐに蛇口から流れ出る冷水で10分以上洗い流し、すぐに医師の治療を受けてください。**
- **バッテリーの酸が皮膚についた場合は、十分な量の水と石鹸ですぐに洗い流してください。**
- **バッテリーの近くで作業する際には、常に声の届く範囲に救助者がいるようにしてください。救助者は、助けを求められた場合には、すぐに助けに来ることができる状態でいるべきです。**
- **バッテリーの近くで作業する前に装身具や腕時計を必ずすべて外してください。装身具や腕時計で短絡が発生すると、火傷をしたり感電したりするおそれがあります。**
- **バッテリー端子ポスト間、または端子ポストと車両の間、工具、ジャンプリード、またはその他の導体を接触させないでください。火傷で重傷を負ったり感電するおそれがあります。**
- **バッテリーを移動する必要がある場合は、適切なバッテリーキャリアを使用してください。バッテリーは腕で抱えて移動しないでください。**
- **酸性のバッテリー煙霧と腐食物にさらされたバッテリーケーブルのクランプを扱うときは、耐酸ゴム手袋を着用してください。**
- **バッテリー端子ポストとケーブルクランプの酸性の腐食物を、重曹と水を使用して清掃してから部品を扱うようにして、肌の酸性火傷を防いでください。腐食物をこすり落とした後、パーツをきれいな水ですすいでください。**
- **エンジンの可動部品や加熱部品に自身の身体、衣類および工具が接触しないようにしてください。怪我をしたり火傷したりするおそれがあります。**
- **絶縁材が破損している場合は、ブースターケーブルを使用しないでください。**

ジャンプスタート



- **取扱説明書に書かれている順序でクランプとケーブルのタグを接続してください。**
- **バッテリーと接続する際、また接続を解除する際に、バッテリークランプ同士を接触させないでください。**
- **ケーブルを逆向きに接続しないでください。車両充電およびコンピューターシステムが損傷するおそれがあります。**
- **常時バッテリーの周囲では喫煙せず、スパークを発生させたり、裸火を使用したりしないでください。**
- **バッテリーが凍結している場合は、決してジャンプ始動を試みないでください。**
- **両方の車両は必ずバッテリー電圧が同じものにしてください。**
- **ブースターケーブルクランプを接続する前に、車両が互いに接触していないことを確認してください。**
- **バッテリーが消耗した車両では、必ずパーキングブレーキをかけて、イグニッションをオフにし、トランスミッションをニュートラルまたはパーキングに入れてから、ブースターケーブルを接続してください。**
- **ブースターケーブルは、エンジンを始動したときにファンブレード、ドライブベルトなどの可動部品に接触しないようにしてください。**

- **バッテリーが消耗している車両の電気システムの極性を点検してください。車両のシステムがプラスグラウンドシステムである場合は（プラス極用のバッテリーケーブルがシャーシまたはエンジンブロックに接続）、黒色のクランプを最初にマイナス極のバッテリー端子に接続してから、赤色のクランプを車両のシャーシに接続してください。**

これらの説明書を大切に保管してください

機能の説明

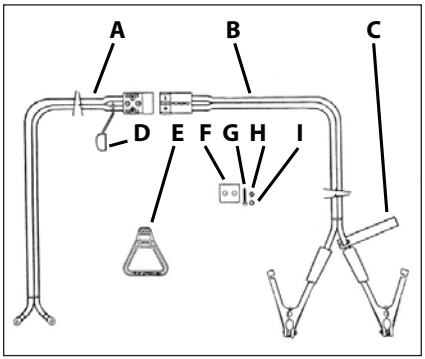

図 1:

A – コネクターハーネスアセンブリー
B – ブースターケーブルアセンブリー
C – 安全上の警告および注意
D – ウェザーキャップ
E – ハンドル
F – 取り付けプレート
G – ネジ (2)
H – 六角ナット (2)
I – ロックワッシャー (2)

記号

記号	
	取扱説明書/冊子を参照
	保護めがねを着用
	火災のリスク
	爆発のリスク
	巻き込まれのリスク
	ショックのリスク
CE	CEマーク
	ゴミ箱への投棄禁止 正規リサイクルセンターで正しく処分してください

操作

アセンブリー

1. それぞれのプラグを握り、互いに引き離すことで、ブースターケーブルアセンブリーをコネクターハーネスアセンブリーから分離します。
2. 付属の2組の六角ナット、ロックワッシャー、およびネジを使用して、ブースターケーブルアセンブリーのプラグにハンドルを取り付けます。

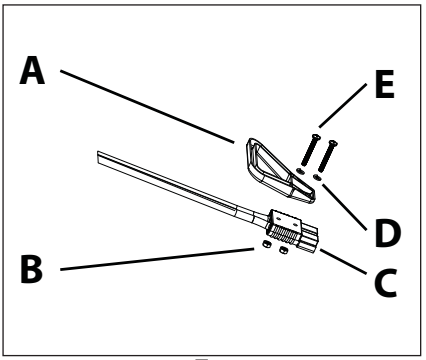

図 2:

A – ハンドル
B – 六角ナット (2)
C – プラグ
D – ロックワッシャー (2)
E – ネジ (2)

取り付け

1. コネクターハーネスアセンブリーを取り付ける車両を検査します。車両のボンネットを開けずに操作できるよう、プラグ取り付けのために、フロントバンパーの上面などの平らで硬く構造的に安定した表面を選びます。ケーブルがピンと張ったり挟まれたりすることなしにバッテリーの端子に届いていること、障害物や可動部品（ファンブレードやドライブベルト）、および熱源（エキゾーストマニホールド）から離れていることを確認します。最後に、プラグを固定するため、必要なすべてのハードウェアが取り付けできるよう、取り付け表面の下側にアクセスできることを確認します。

⚠警告



ポンチや電動ドリルを使用する際には安全ゴーグルを着用してください。

2. 選択した表面に取り付けプレートを配置して、プレート上の2つの穴の中心に印を付けます。ポンチで印をつけた穴の中心を凹ませ、ドリルで 0.7　mm（9/32インチ）の穴を2個開けます。取り付けプレート、コネクターハーネスアッセンブリー、2　ットのロックワッシャー、ネジ、および六角ナットを取り付けます。

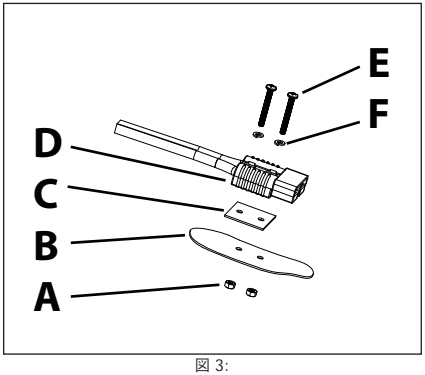

図 3:

A – 六角ナット
B – 取り付け表面
C – 取り付けプレート
D – コネクターハーネスアッセンブリー
E – ネジ (2)
F – ロックワッシャー

⚠警告



正しい極性に気をつけてケーブルを取り付けます。極性を間違えると怪我をしたり車両が損傷するおそれがあります。

3. バッテリー端子ポストからマイナス極用（黒色または「-」）ケーブルクランプを取り外します。プラス極用（赤色または「+」）ケーブルクランプのクランプネジから六角または四角ナットを取り外します。コネクターハーネスのプラス極用ケーブルのリングターミナルを、クランプネジに合わせて、ナットで固定します。マイナス極用バッテリーケーブルをバッテリーのマイナス極ポストに取り付けます。六角または四角ナットをマイナス極用ケーブルのクランプネジから取り外します。接続ハーネスアッセンブリーのマイナス極をクランプネジに取り付け、ナットで固定します。

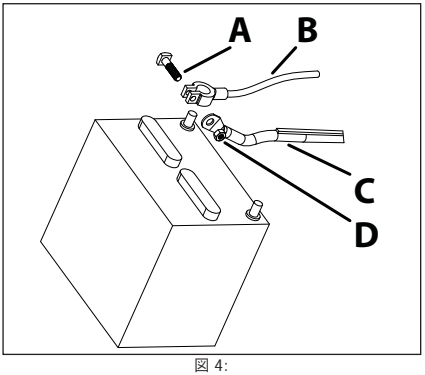

図 4:

A – ネジ
B – バッテリーケーブル
C – コネクターハーネスアッセンブリー
D – 六角ナット

ジャンプ始動

⚠注意



安全上の警告/注意をすべて遵守してください。

多くの車両は、ジャンプ始動により破損するおそれのあるコンピュータを搭載しています。ジャンプ始動に関する車両メーカーの推奨事項を確認してください。以下の指示が該当しない車両もあります。

1. サービス車両のイグニッションをオフにします。
2. サービス車両に取り付けられたプラグからウェザーキャップを取り外します。
3. ブースターケーブルアッセンブリーのプラス極用（赤色または「+」）のクランプを消耗したバッテリーのプラス端子に接続します。ブースターケーブルアッセンブリーのマイナス極側（黒色または「-」）クランプを、適切なシャーシまたエンジンブロックグラウンドに接続します。このとき、スパークで水素ガスが発火しないように、消耗したバッテリーから45 cm（18インチ）以上離します。

クランプを燃料パイプ、インジェクター、キャブレターなどの燃料システム部品に接続しないでください。

4. ブースターケーブルアッセンブリーを、サービス車両のコネクターハーネスのプラグに接続します。
5. 動かなくなった車両の始動を試みます。エンジンがすぐにかからない場合は、バッテリーの消耗を防ぐために、クランキングを中止してください。
6. サービス車両のエンジンを始動して、高いアイドル回転数で稼働させます。バッテリーが消耗した車両のエンジンをクランクさせます。15秒間クランキングした後でもエンジンが始動しない場合は、スターターモーターを損傷させないようにクランキングを中止します。スターターモーターを冷却するために、2分以上時間を空けてから再びエンジンを始動してください。
7. ブースターケーブルアッセンブリーをサービス車両に装備されたコネクターハーネスアッセンブリープラグから取り外します。ブースターケーブルアッセンブリープラグのハンドルを使用して、ケーブルがピンと張らないようにします。
8. マイナス極用ケーブルクランプをシャーシまたはエンジンブロックグラウンドから取り外します。
9. プラス極用ケーブルクランプをバッテリーのプラス端子から取り外します。

メンテナンス

整備

バッテリーブースターケーブルの整備には慎重なケアと知識が必要です。整備は資格のあるサービス技術者だけが実施するべきです。

- ケーブルは使用する前に、損傷していないか必ず点検してください。
- ケーブルが損傷した場合は、正規サービスセンターで正しく修理するか交換する必要があります。
- ケーブルのメンテナンスケーブルは乾燥、清潔な状態で、油脂が付着していない状態に保ちます。
- 最寄りの**Snap-on**修理センターの場所:
  —北米では、**Snap-on** カスタマーサービスにご連絡ください（1-877-762-7664）。
  —北米以外の場合は、**Snap-on** 代理店にご連絡ください。

Notes:

Notes:

Parts List

BC25500PA-1R Cable Clamps & Plug Assembly Qty 1

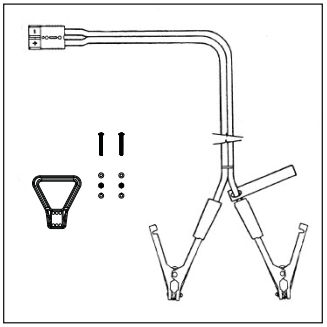

BC25500PA-2R Vehicle Cable & Plug Assembly Qty 1
(Includes 2 bolts, 2 washers, 2 nuts, plate and weather cap)

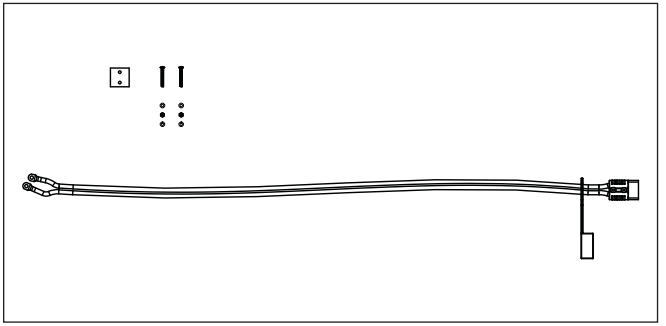

BC25500PA-3R Handle Assembly Qty 1
(Includes 2 bolts, 2 washers, 2 nuts)

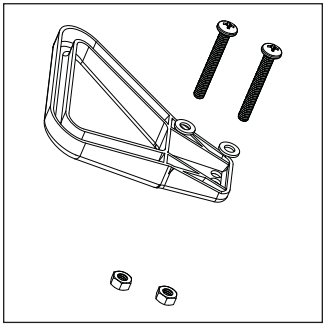

EU DECLARATION OF CONFORMITY

This declaration of conformity is issued under the sole responsibility of the manufacturer:
Snap-on Tools Company
2801 80th Street
Kenosha, WI 53141-1410, U.S.A.

Object of declaration:
Product: **Plug-in Type Battery Booster Cable**
Model No: **BC25500PA**
Serial Number: **1631XXXX-->XXXXXXXX**

The object of the declaration described above is in conformity with the relevant Union harmonisation legislation;
General Product Safety Directive: 2001/95/EC
Restriction of Hazardous Substances Directive (RoHS): 2011/65/EU
Waste of Electrical and Electronic Equipment Directive (WEEE): 2012/19/EU
References to the relevant harmonised standards used or references to the specifications in relation to which conformity is declared:
Safety: EN50581

The authorized representative located within the community is:
Matthew Law
Snap-on Tools Ltd
Telford Way Industrial Estate
Kettering, Northants
NN16 8SN
United Kingdom

Signed for and on behalf of the above named manufacturer:
Place and date of issue: **Kenosha WI 53141-1410, USA**
10-2016
Name, function: **John Fuhreck**
Director of Engineering - Power Tools

Signature:



www.snapon.com

EU-VERKLARING VAN OVEREENSTEMMING

Voor de afgifte van deze verklaring van overeenstemming is uitsluitend de fabrikant verantwoordelijk:
Snap-on Tools Company
2801 80th Street
Kenosha, WI 53141-1410, VS

Onderwerp van de verklaring:
Product: **Startkabel met stekkerverbinding**
ModelNr.: **BC25500PA**
Serienummer: **1631XXXX-->XXXXXXXX**

Het onderwerp van de bovenstaande verklaring voldoet aan de relevante harmonisatiewetgeving van de Europese Unie;
Algemene richtlijn productveiligheid: 2001/95/EG
Richtlijn beperking gevaarlijke stoffen: 2011/65/EU
Richtlijn afgedankte elektrische en elektronische apparatuur (AEEA): 2012/19/EU
Verwijzingen naar de relevante gebruikte geharmoniseerde normen of verwijzingen naar de specificaties waarmee overeenstemming wordt verklaard:
Veiligheid: EN50581

De in de Gemeenschap gevestigde gevolmachtigde vertegenwoordiger is:
Matthew Law
Snap-on Tools Ltd
Telford Way Industrial Estate
Kettering, Northants
NN16 8SN
Verenigd Koninkrijk

Getekend voor en namens bovenstaande fabrikant:
Plaats en datum van uitgifte: **Kenosha WI 53141-1410, VS**
10-2016
Naam, functie: **John Fuhreck**
Director of Engineering - Power Tools

Handtekening: 

DÉCLARATION DE CONFORMITÉ POUR L'UNION EUROPÉENNE

Cette déclaration de conformité est établie sous la seule responsabilité du fabricant :
Snap-on Tools Company
2801 80th Street
Kenosha, WI 53141-1410, É.-U.

Objet de la déclaration :
Produit : **Câble de démarrage avec connecteur rapide**
Modèle : **BC25500PA**
Numéro de série : **1631XXXX-->XXXXXXXX**

L'objet de la déclaration décrit ci-dessus est en conformité avec la législation d'harmonisation européenne pertinente :
Directive générale de sécurité des produits : 2001/95/EC
Directive de restriction d'utilisation de substances dangereuses (RoHS) : 2011/65/EU
Directive relative aux déchets d'équipements électriques et électroniques (DEEE) : 2012/19/EU
Les références aux normes harmonisées utilisées ou référencées dans les spécifications en vertu desquelles la conformité est déclarée:
Sécurité : EN50581

Le représentant agréé dans la communauté est :
Matthew Law
Snap-on Tools Ltd
Telford Way Industrial Estate
Kettering, Northants
NN16 8SN
Royaume-Uni

Signé pour et au nom du fabricant nommé ci-dessus :
Lieu et date de délivrance : **Kenosha WI 53141-1410, É.-U.**
10-2016
Nom, fonction : **John Fuhreck**
Directeur ingénierie – Outils électriques

Signature:

EU-KONFORMITÄTSERKLÄRUNG

Diese Konformitätserklärung wird unter der alleinigen Verantwortung des Herstellers herausgegeben:
Snap-on Tools Company
2801 80th Street
Kenosha, WI 53141-1410, USA

Gegenstand der Erklärung:
Produkt: **Steckbares Starthilfekabel**
Modell-Nr.: **BC25500PA**
Seriennummer: 1631XXXX-->XXXXXXXX

Der Gegenstand der oben genannten Erklärung erfüllt die einschlägigen Harmonisierungsrechtsvorschriften der Union;
Richtlinie zur allgemeinen Produktsicherheit: 2001/95/EG
Einschränkung der Richtlinie zu Gefahrstoffen (RoHS): 2011/65/EG
Richtlinie zu Elektro- und Elektronik-Altgeräten (WEEE): 2012/19/EG
Verweise auf die verwendeten einschlägigen harmonisierten Normen oder Bezugnahme auf Spezifikationen, anhand derer die Konformität erklärt wird:
Sicherheit: EN50581

Der Bevollmächtigte innerhalb der Gemeinschaft ist:
Matthew Law
Snap-on Tools Ltd
Telford Way Industrial Estate
Kettering, Northants
NN16 8SN
Vereinigtes Königreich

Für und im Namen des oben genannten Herstellers unterzeichnet:
Ort und Datum der Ausstellung: **Kenosha WI 53141-1410, USA**
10-2016
Name, Funktion: **John Fuhreck**
Technischer Direktor – Power Tools

Unterschrift: John Fuhreck

DICHIARAZIONE DI CONFORMITÀ EU

La presente dichiarazione di conformità è stata rilasciata ad esclusiva responsabilità del produttore:
Snap-on Tools Company
2801 80th Street
Kenosha, WI 53141-1410, Stati Uniti

Oggetto della dichiarazione:
Prodotto: **Cavi a spina per l'avviamento di emergenza**
Modello n.: **BC25500PA**
Numero di serie: **1631XXXX-->XXXXXXXX**

L'oggetto della dichiarazione sopra indicata è conforme alle norme comunitarie armonizzate in materia:
Direttiva 2001/95/CE relativa alla sicurezza generale dei prodotti
Direttiva 2011/65/EU (RoHS) sulla restrizione all'uso di sostanze pericolose
Direttiva 2012/19/EU (RAEE) sui rifiuti di apparecchiature elettriche ed elettroniche
Riferimenti alle pertinenti norme armonizzate utilizzate o riferimenti alle specifiche in relazione alle quali è stata rilasciata la conformità:
Sicurezza: EN50581

Il mandatario stabilito nella Comunità è:
Matthew Law
Snap-on Tools Ltd
Telford Way Industrial Estate
Kettering, Northants
NN16 8SN
Regno Unito

Firmato in nome e per conto del produttore soprannominato:
Luogo e data di rilascio: **Kenosha WI 53141-1410, Stati Uniti**
10-2016
Nome, carica: **John Fuhreck**
Direttore tecnico - Elettroutensili

Firma:

DECLARACIÓN DE CONFORMIDAD DE LA UE

Esta declaración de conformidad se emite bajo la responsabilidad exclusiva del fabricante:
Snap-on Tools Company
2801 80th Street
Kenosha, WI 53141-1410, EE. UU.

Objeto de la declaración:
Producto: **Cable de arranque de batería tipo enchufe**
Modelo: **BC25500PA**
Número de serie: **1631XXXX-->XXXXXXXX**

El objeto de la declaración que se describe anteriormente cumple con la legislación sobre armonización de la Unión Europea;
Directiva general de seguridad del producto: 2001/95/CE
Directiva sobre restricción de sustancias peligrosas (RoHS): 2011/65/UE
Directiva sobre desecho de equipo eléctrico y electrónico (WEEE): 2012/19/UE
Referencias a las normas de armonización relevantes o a las especificaciones en relación a las cuales se declara la conformidad:
Safety: EN50581

El representante autorizado que se encuentra dentro de la comunidad es:
Matthew Law
Snap-on Tools Ltd
Telford Way Industrial Estate
Kettering, Northants
NN16 8SN
Reino Unido

Firmado para el fabricante mencionado anteriormente o en su nombre:
Emitido en el siguiente lugar y fecha: **Kenosha WI 53141-1410, EE. UU.**
10-2016
Nombre, cargo: **John Fuhreck**
Director de Ingeniería - Herramientas mecánicas

Firma: John Fuhreck

Snap-on®

Snap-on Tools Company (the "Seller") warrants only to original purchasers who use the Equipment in their business that under normal use, care and service, the Equipment (except as otherwise provided herein) shall be free from defects in material and workmanship for one year from the date of original invoice. Seller does not provide any warranty for accessories used with the Equipment that are not manufactured by Seller.

SELLER'S OBLIGATIONS UNDER THIS WARRANTY ARE LIMITED SOLELY TO THE REPAIR OR, AT SELLER'S OPTION, REPLACEMENT OF EQUIPMENT OR PARTS WHICH, TO SELLER'S SATISFACTION, ARE DETERMINED TO BE DEFECTIVE AND WHICH ARE NECESSARY, IN SELLER'S JUDGMENT, TO RETURN THIS EQUIPMENT TO GOOD OPERATING CONDITION. NO OTHER WARRANTIES, EXPRESS OR IMPLIED OR STATUTORY, INCLUDING, WITHOUT LIMITATION, ANY IMPLIED WARRANTY OF MERCHANTABILITY OR FITNESS FOR A PARTICULAR PURPOSE, SHALL APPLY AND ALL SUCH WARRANTIES ARE HEREBY EXPRESSLY DISCLAIMED.

SELLER SHALL NOT BE LIABLE FOR ANY INCIDENTAL, SPECIAL OR CONSEQUENTIAL COSTS OR DAMAGES INCURRED BY PURCHASERS OR OTHERS (including, without limitations, lost profits, revenues, and anticipated sales, business opportunities or goodwill, or interruption of business and any other injury or damage).

This Warranty does not cover (and separate charges for parts, labor and related expenses shall apply to) any damage to, malfunctioning, inoperability or improper operation of the Equipment caused by, resulting from or attributable to (A) abuse, misuse or tampering; (B) alteration, modification or adjustment of the Equipment by other than Seller's authorized representatives; (C) installation, repair or maintenance (other than specified operator maintenance) of the Equipment or related equipment, attachments, peripherals or optional features by other than Seller's authorized representatives; (D) improper or negligent use, application, operation, care, cleaning, storage or handling; (E) fire, water, wind, lightning or other natural causes; (F) adverse environmental conditions, including, without limitation, excessive heat, moisture, corrosive elements, dust or other air contaminants, radio frequency interference, electric power failure, power line voltages beyond those specified for the Equipment, unusual physical, electrical or electromagnetic stress and/or any other condition outside of Seller's environmental specifications; (G) use of the Equipment in combination or connection with other equipment, attachments, supplies or consumables not manufactured or supplied by Seller; or (H) failure to comply with any applicable federal, state or local regulation, requirement or specification governing emission analyzers and related supplies or consumables.

Repairs or replacements qualifying under this Warranty will be performed on regular business days during normal working hours within a reasonable time following purchaser's request. All requests for Warranty service must be made during the stated Warranty period. Proof of purchase date is required to make a Warranty request. This Warranty is nontransferable.

SNAP-ON INCORPORATED
Kenosha, WI 53141-1410
www.snapon.com

Trademark Acknowledgements

Snap-on® is a registered trademark of Snap-on Incorporated